NOVO HABITAT

CONSTRUÇÃO RÁPIDA

ABRIGO DE JARDIM / CASETA DE JARDÍN NH4
COM APOIO ABERTO PEQUENO (DIREITA)

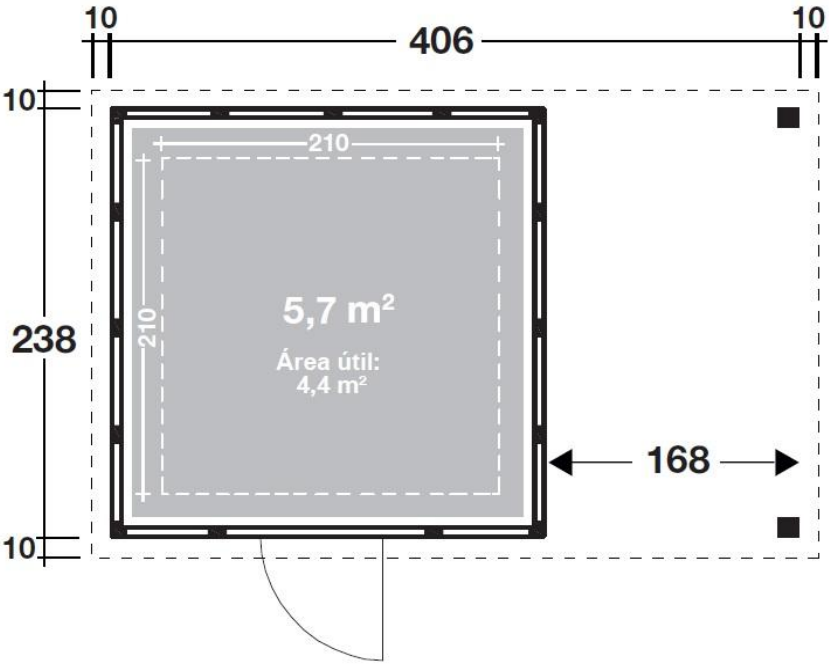

INSTRUÇÕES DE MONTAGEM
INSTRUCCIONES DE MONTAJE

COR / COLOR

- ☐ BRANCO, BLANCO
- ☐ CINZA CLARO, GRIS CLARO
- ☐ ANTRACITE, ANTRACITA
- ☐ BRANCO COM GRÂNULOS, BLANCO CON GRÁNULOS

Leia atentamente este manual.
Ele contém as propriedades técnicas e todas as informações necessárias para uma correta instalação.
Os dados técnicos nesta publicação estão sujeitos a alterações por motivos técnicos e / ou comerciais a qualquer momento e sem aviso prévio.

Lea este manual detenidamente.
Contiene las propiedades técnicas y toda la información necesaria para una correcta instalación.
Los datos técnicos de esta publicación están sujetos a cambios por motivos técnicos y / o comerciales en cualquier momento y sin previo aviso.

Leia o manual inteiro antes de começar a trabalhar.

Lea todo el manual antes de comenzar a trabajar.

O uso de luvas é obrigatório.

El uso de guantes es obligatorio.

O uso de óculos de segurança é obrigatório.

El uso de gafas de seguridad es obligatorio.

O uso de um capacete é obrigatório.

El uso de un casco es obligatorio.

Lista de ferramentas / Lista de herramientas

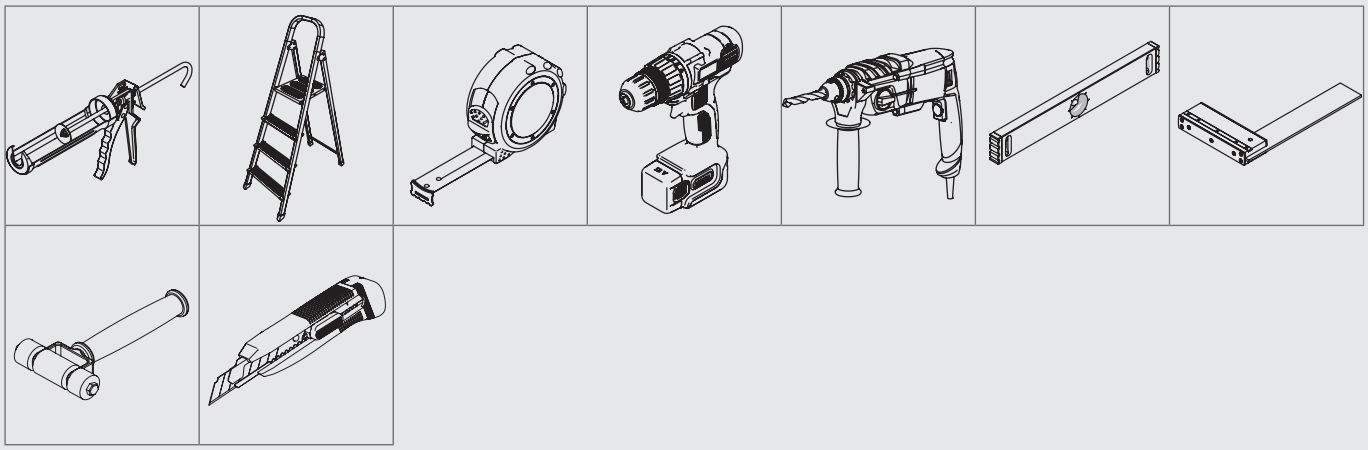

Lista de componentes / Lista de componentes

A21 3x	AD21 1x	B6 18x	BD6 1x	F6 6x	FPH2 1x	FOL 1x
HA6 4x	HPH 2x	HOL 1x	HOLSR 1x	KT09 1x	K6R 1x	K6LE 1x
K6S 3x	UD09 1x	FD09 1x	J21 3x	JD21 1x	JDA21 1x	J21R 1x
J21S 2x	DA21 16x	DAVR21 1x	DAVL21 1x	DA060 12x	2424PHR-1 1x	2424OLKR-3 1x
2424PHR-2 1x	2424OLKR-4 1x	SS6PH 1x L= 2070mm	SS6PHK 1x L= 2.050mm	SOL_Paal 2x	SSP-OLK 2x	SSP21 1x
XPHR 1x	XOLKC 1x	L 90 X 4 2x	L 75 X 4 1x	L 55 X 4 1x	XOLKA 1x	XPHA21 1x
Z21A 1x	ZAOLKR 1x	ZAV 1x	Z21C1 1x	ZC1OLKR 1x	ZCVR 1x	Z21C2 1x
ZC2OLKR 1x	Z21B 1x	Z21D 1x	W2 1x	W3 1x	W4 2x	WP60 2x

opção / opción

Lista de componentes / Lista de componentes

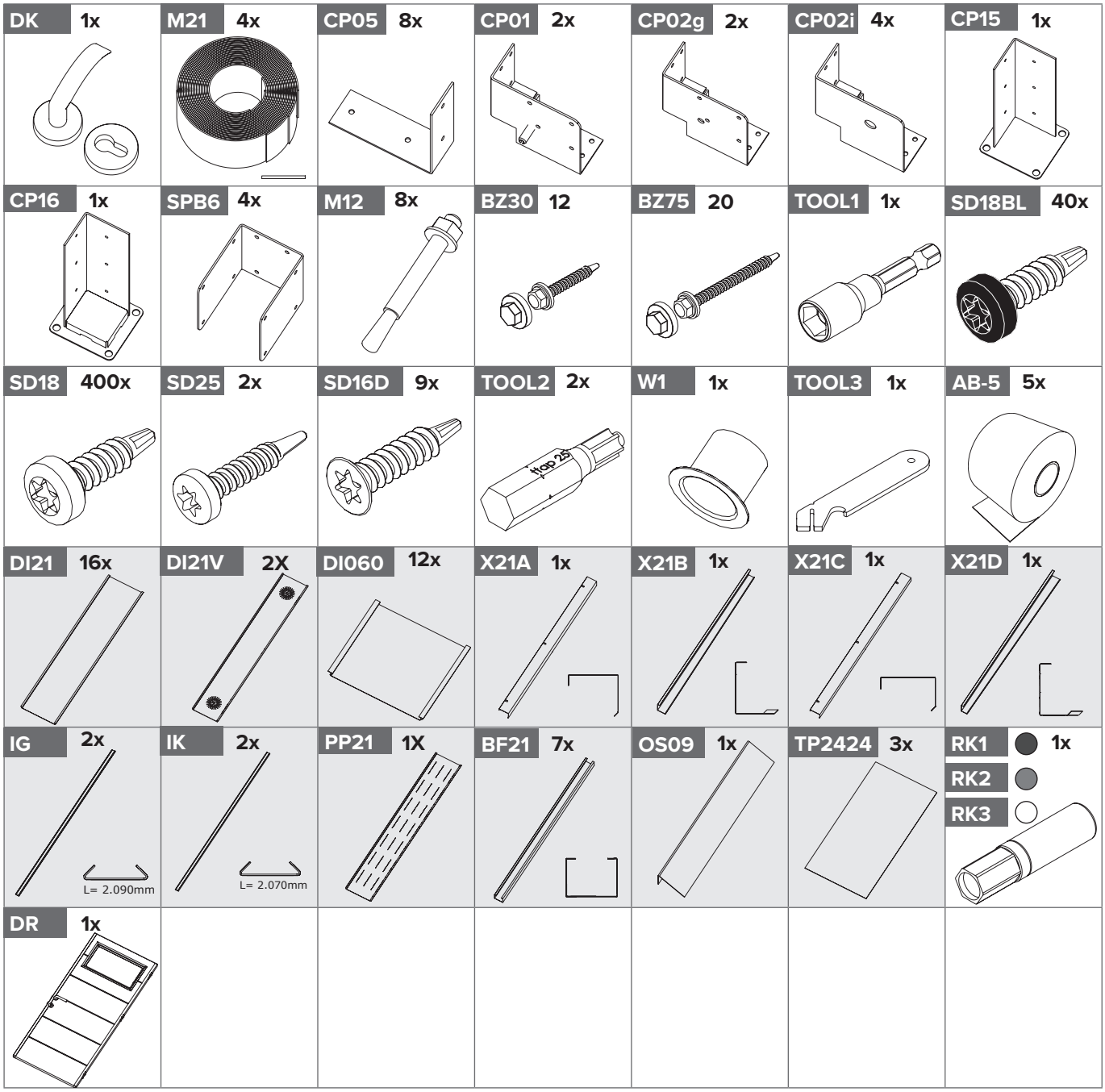

Pressuposto / Presuposición

- O chão deve ser plano e nivelado.
  O piso deve ser feito de tal forma que seja possível fixá-lo ao abrigo de jardim.

- El suelo debe ser plano y nivelado.
  El piso debe ser hecho de tal forma que sea posible fijarlo a caseta de jardín.

PS

- O abrigo de jardim deve estar centrado na base.
- A caseta de jardín debe estar centrada na base.

Todos os elementos / Todos los elementos

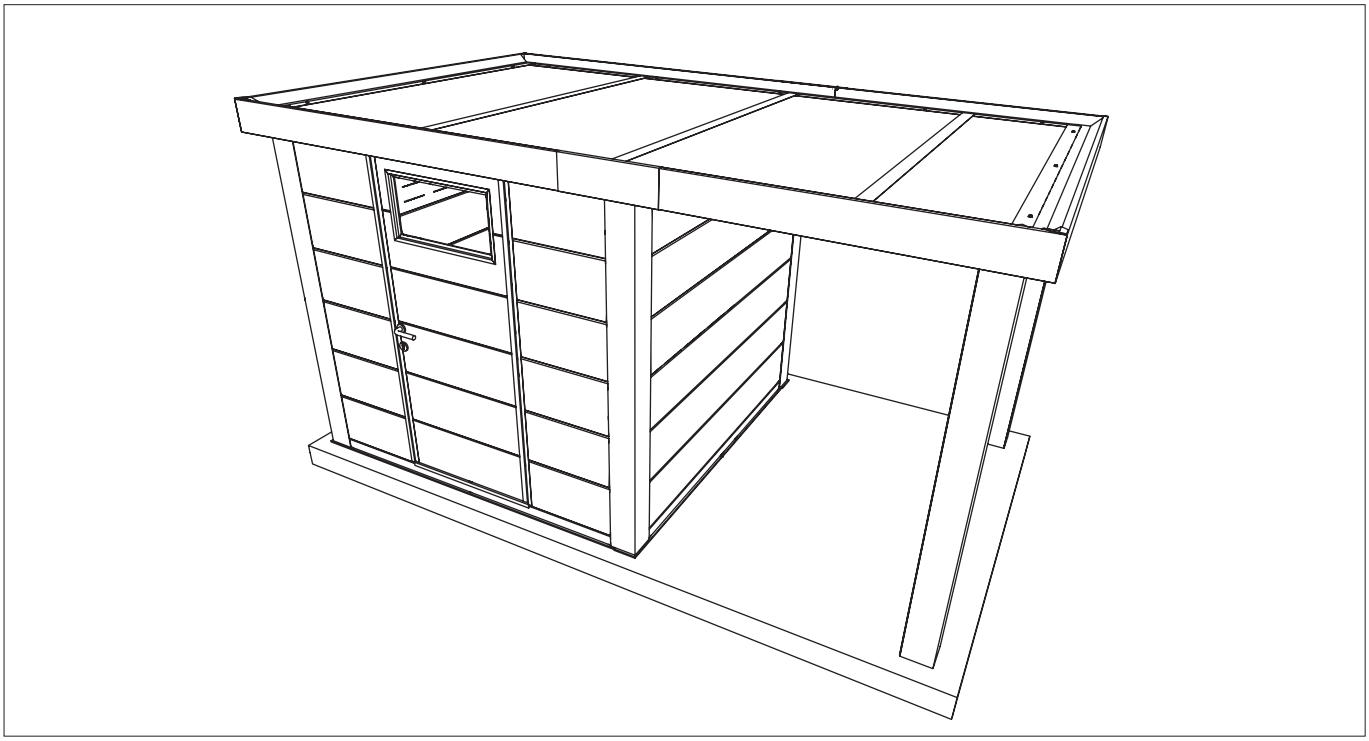

Composição / Composición

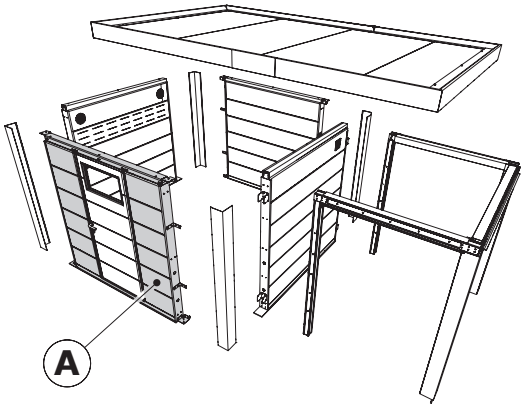

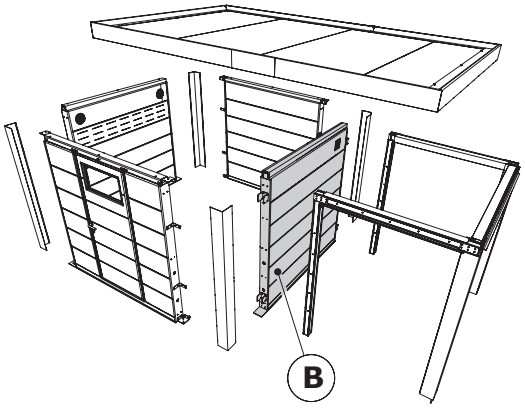

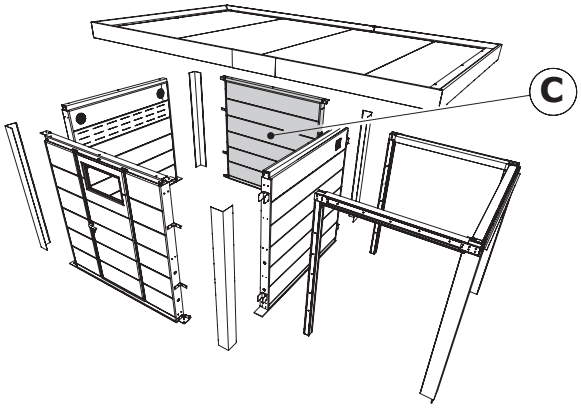

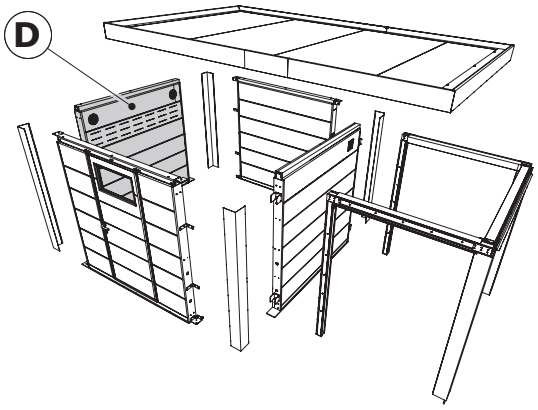

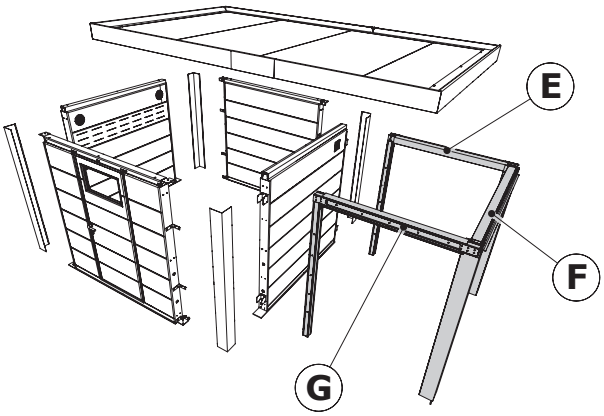

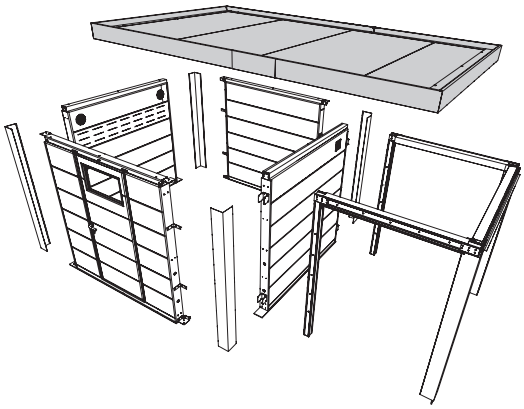

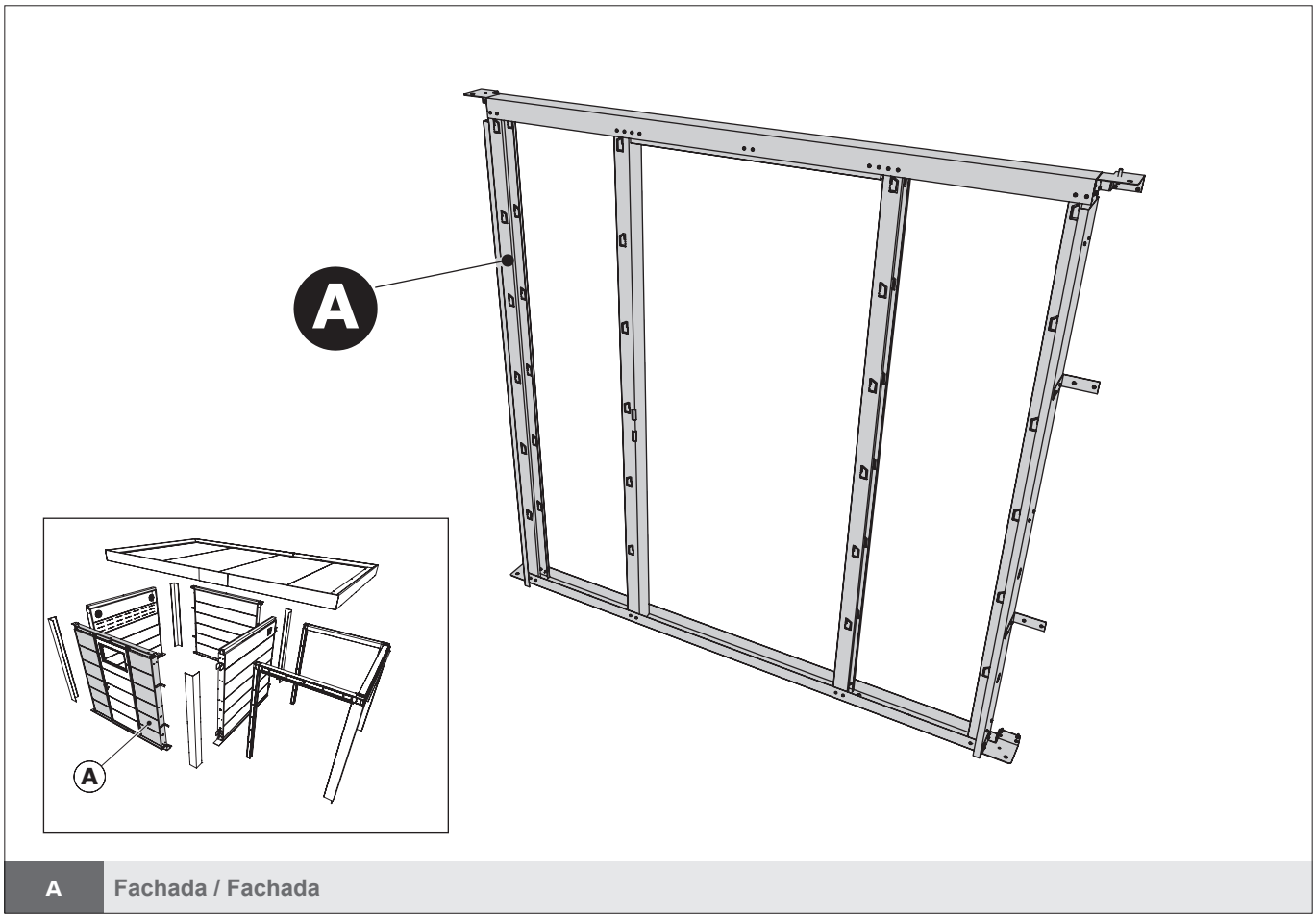

A	Fachada / Fachada

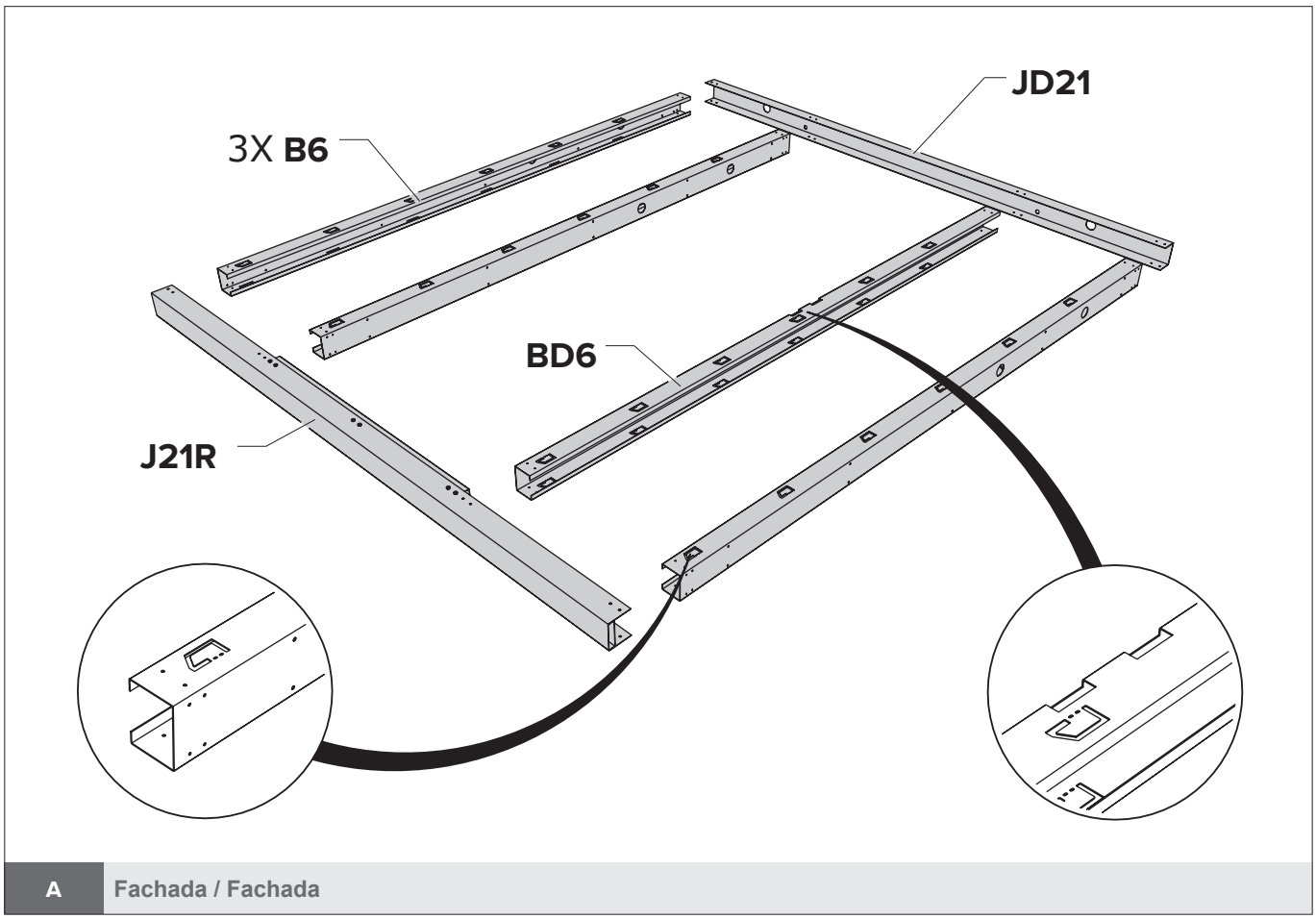

A	Fachada / Fachada

O princípio da construção da fachada (POW).
El principio de la construcción de la fachada (POW).

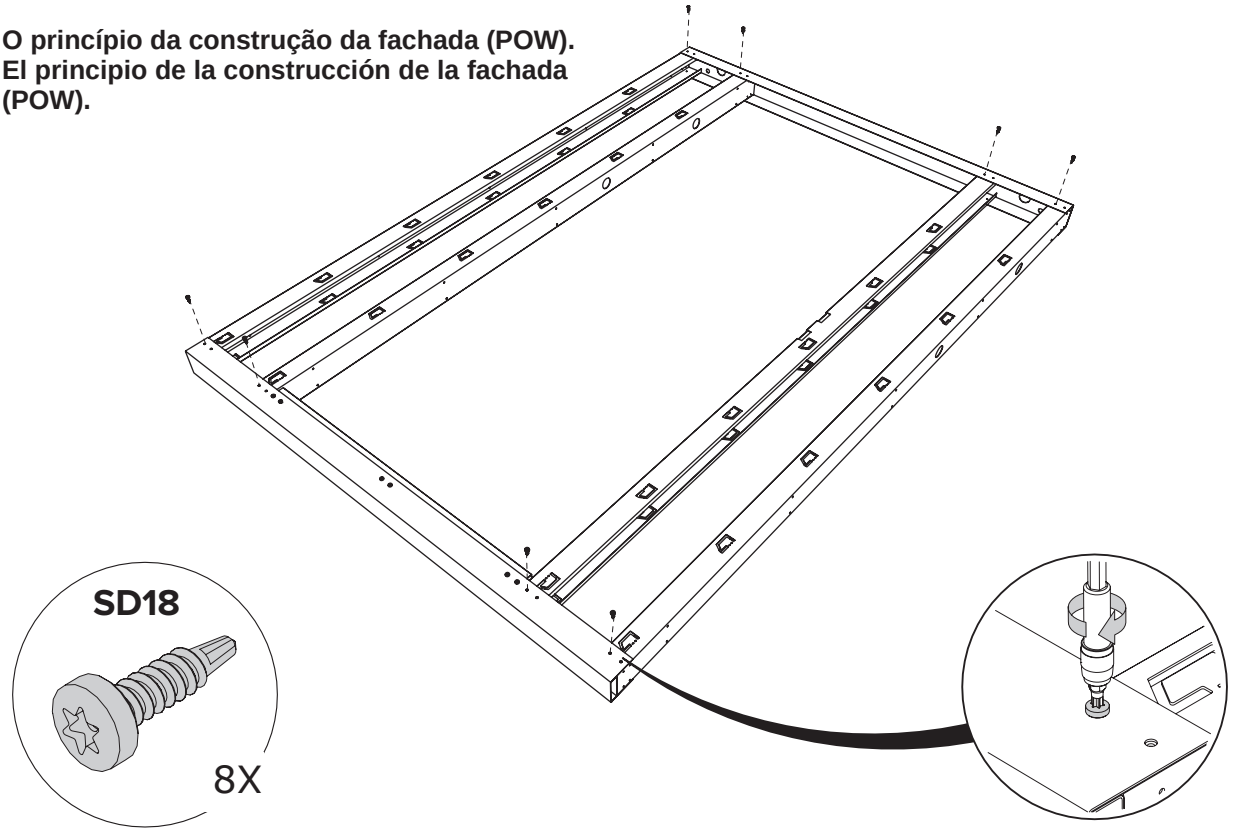

A	Fachada / Fachada	POW

Virar o quadro / Girar marco

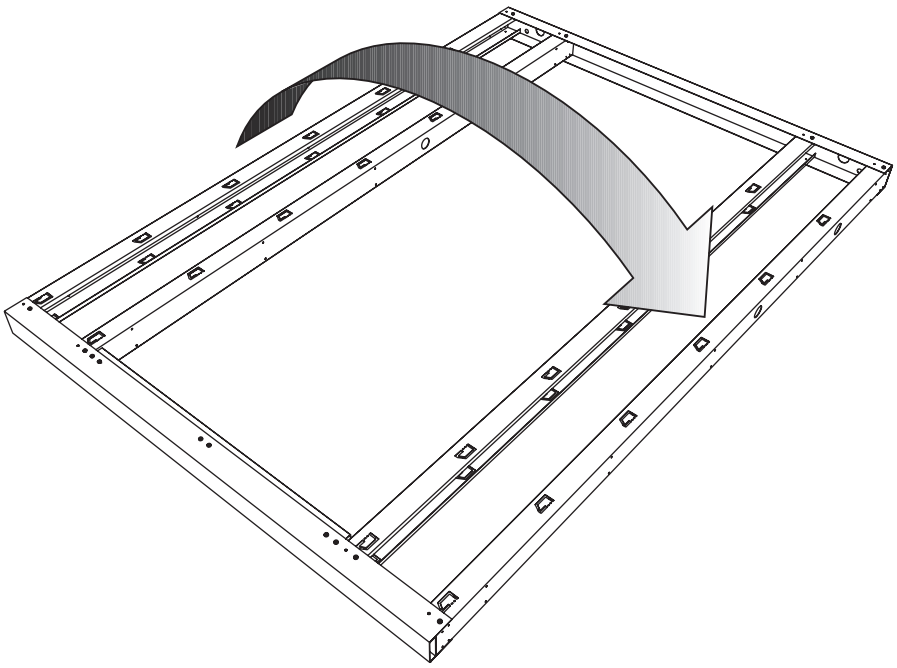

A	Fachada / Fachada	POW

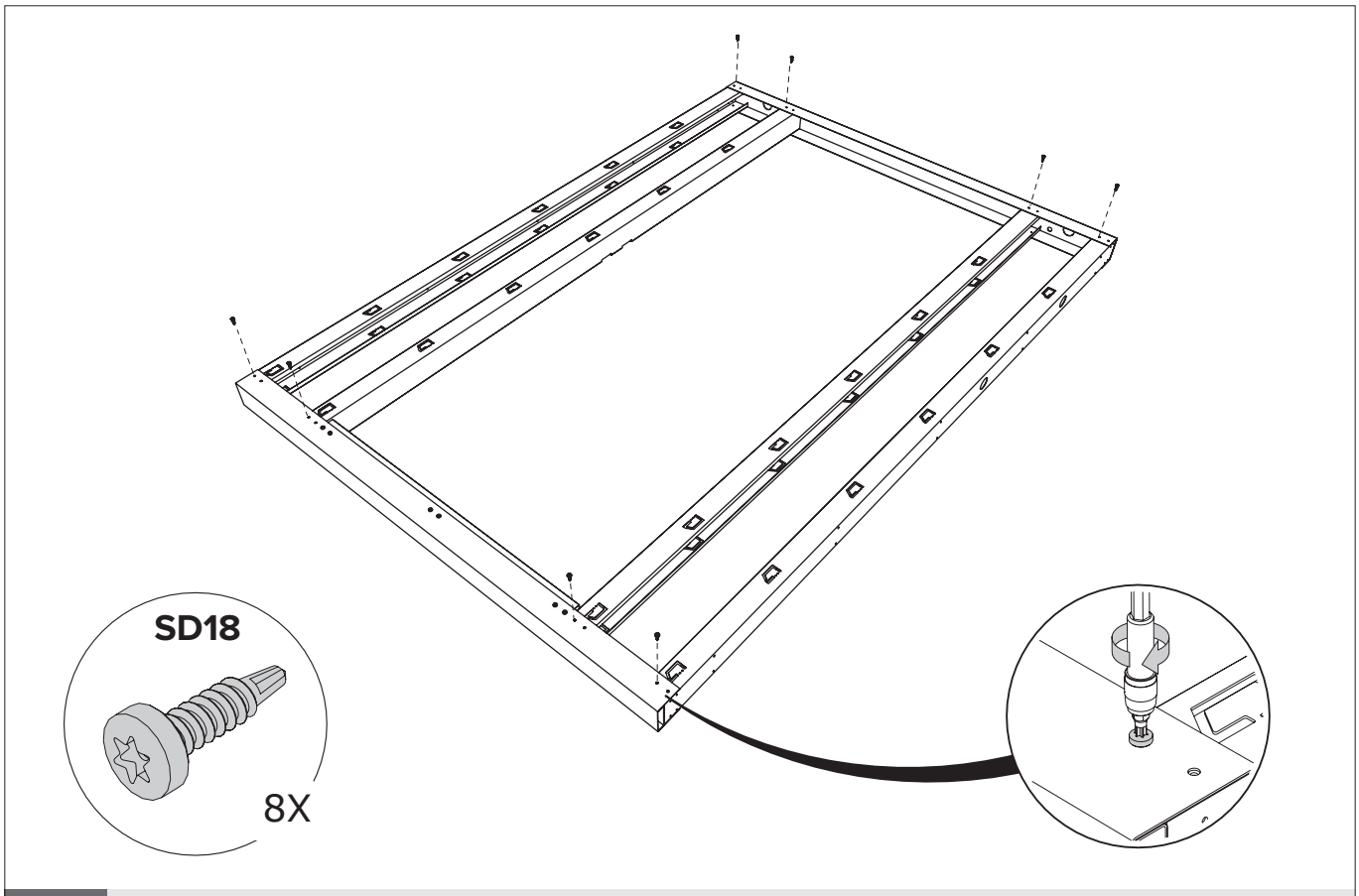

A	Fachada / Fachada	POW

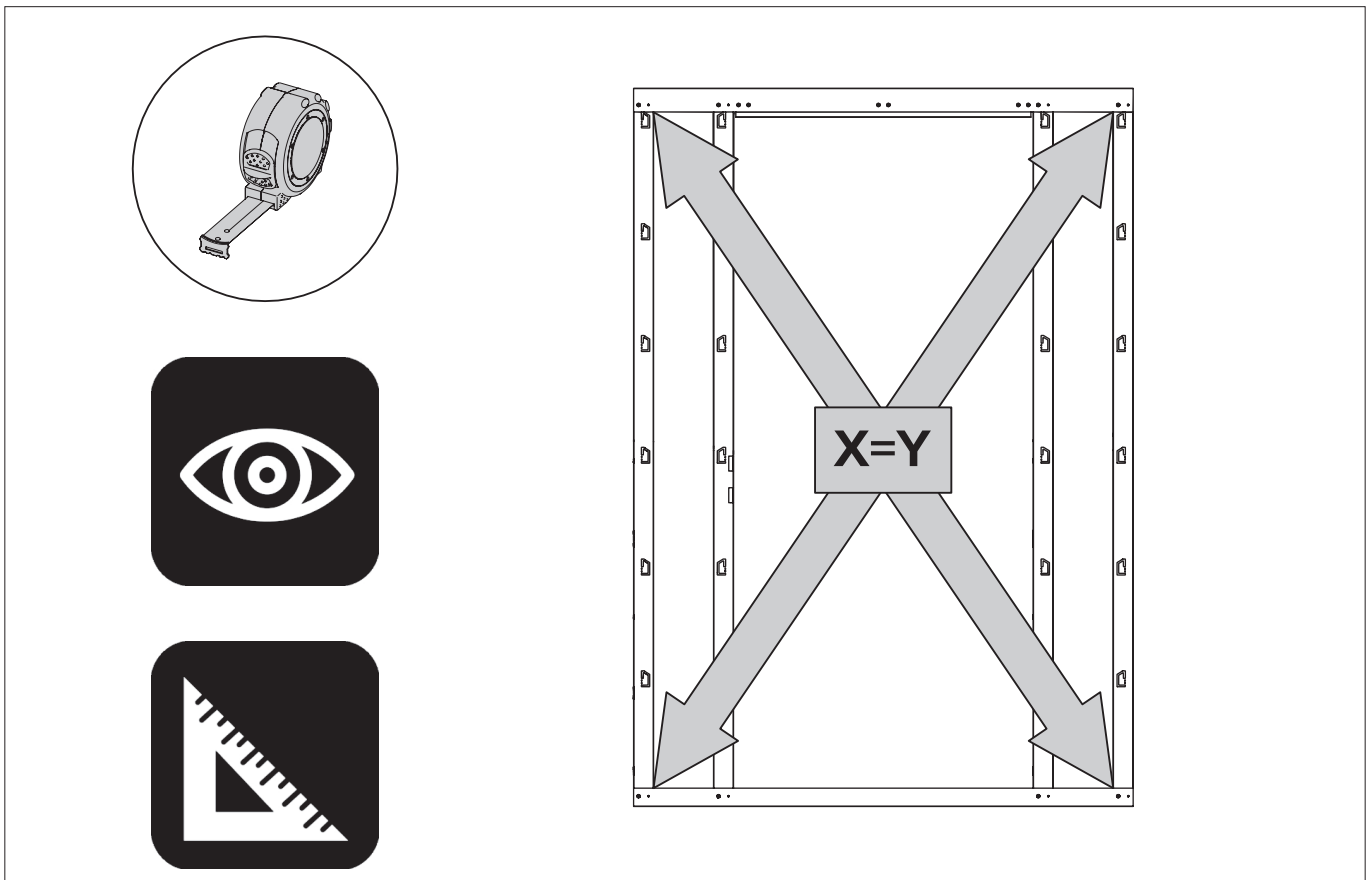

A	Fachada / Fachada	POW

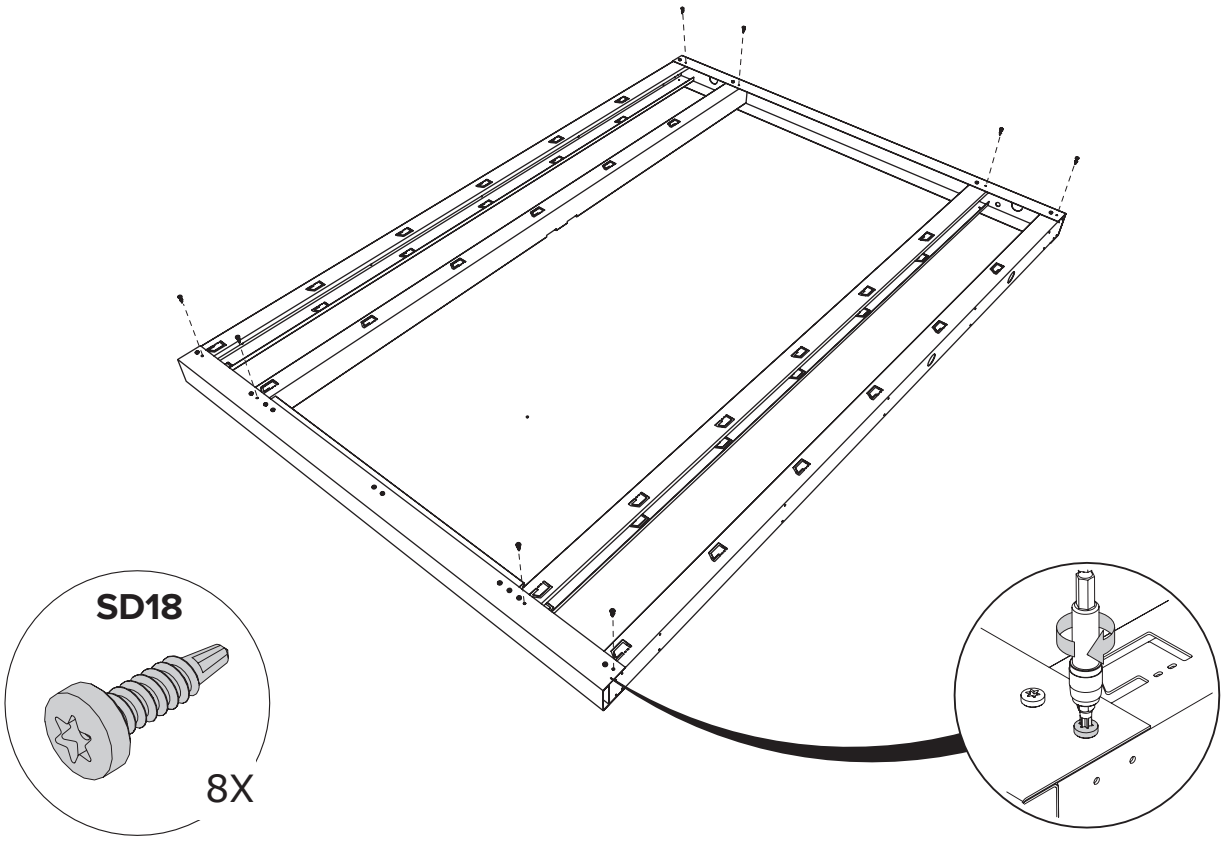

A	Fachada / Fachada	POW

Virar o quadro / Girar marco

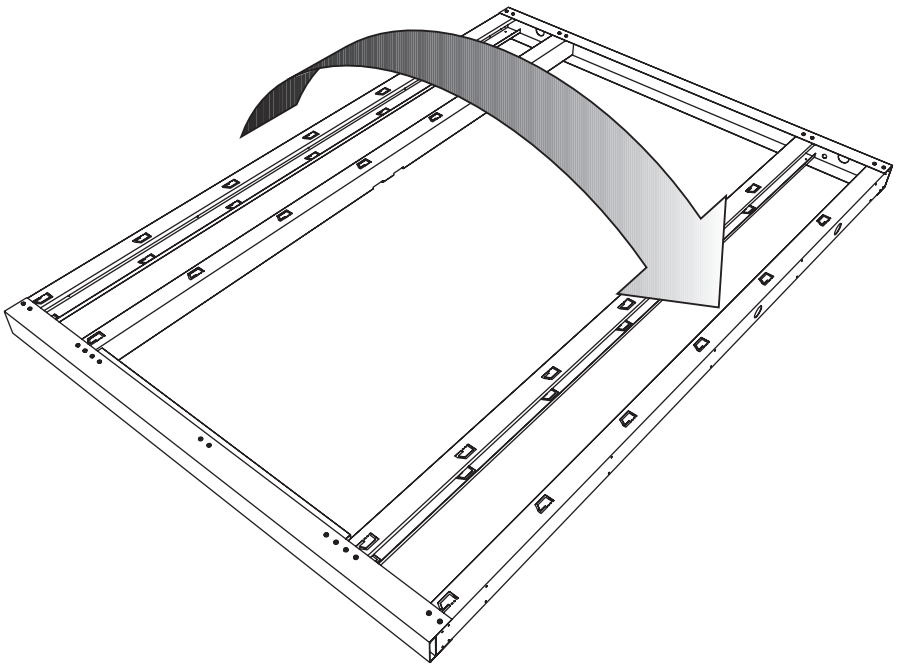

A	Fachada / Fachada	POW

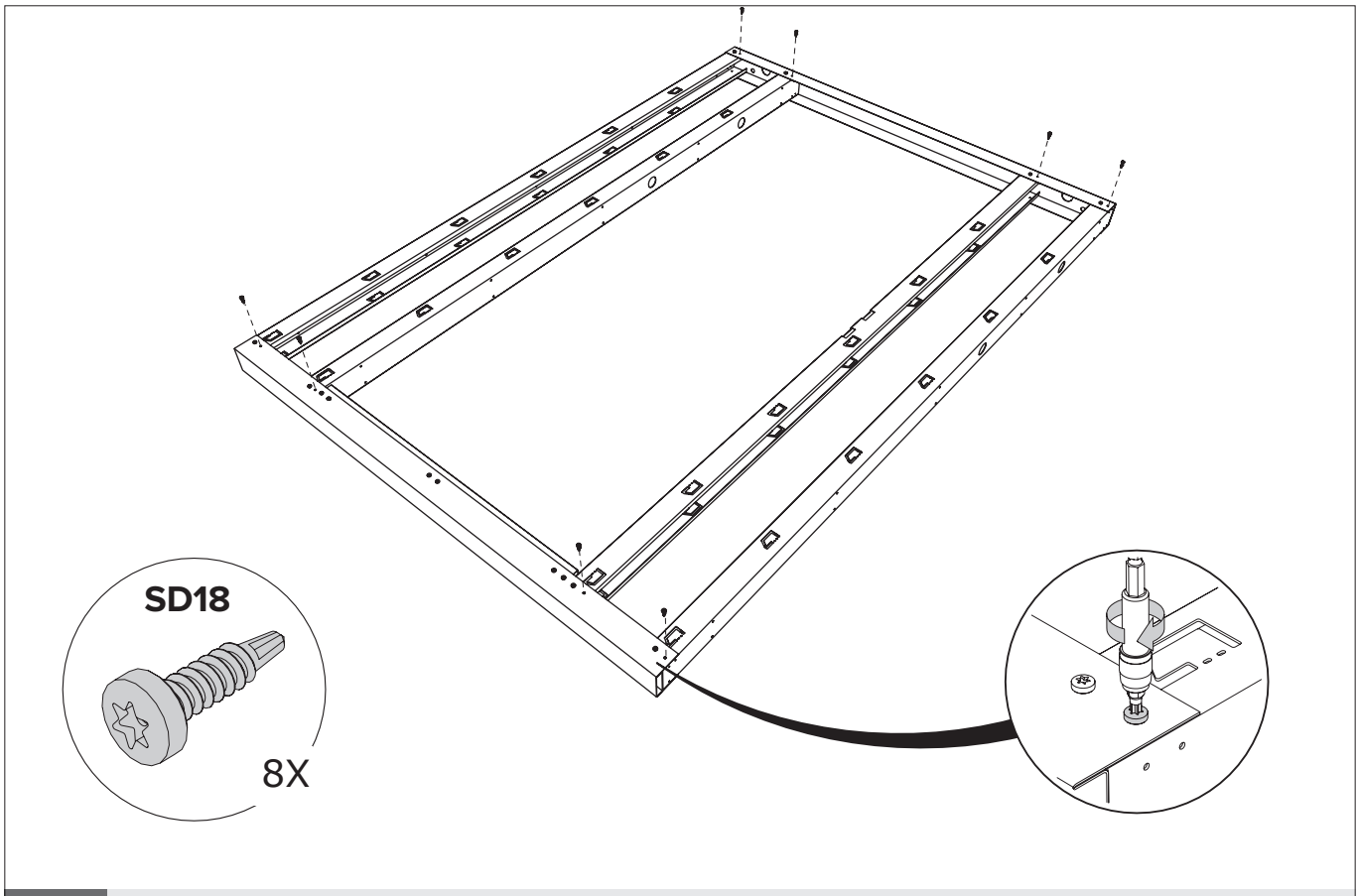

A Fachada / Fachada POW

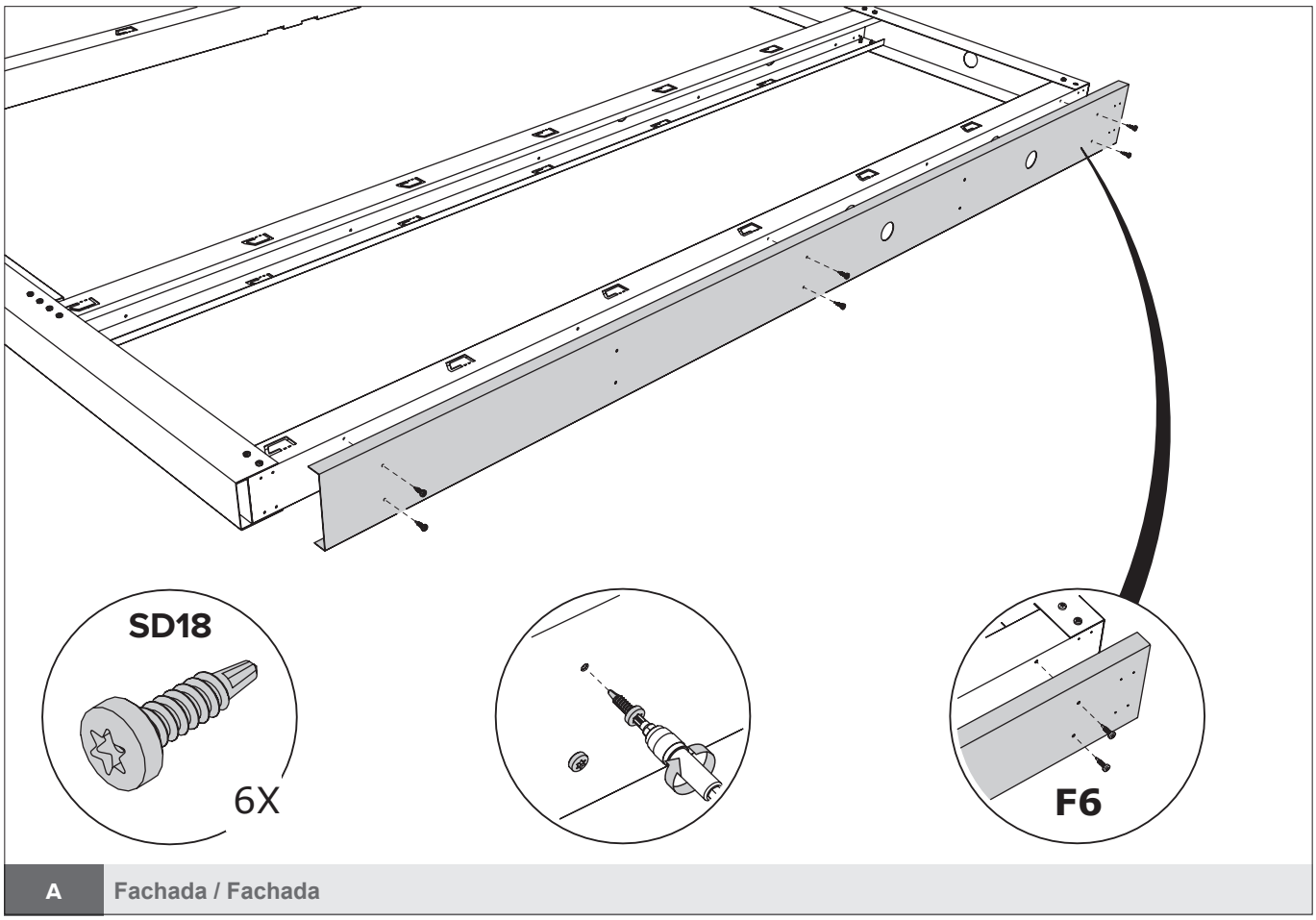

A Fachada / Fachada

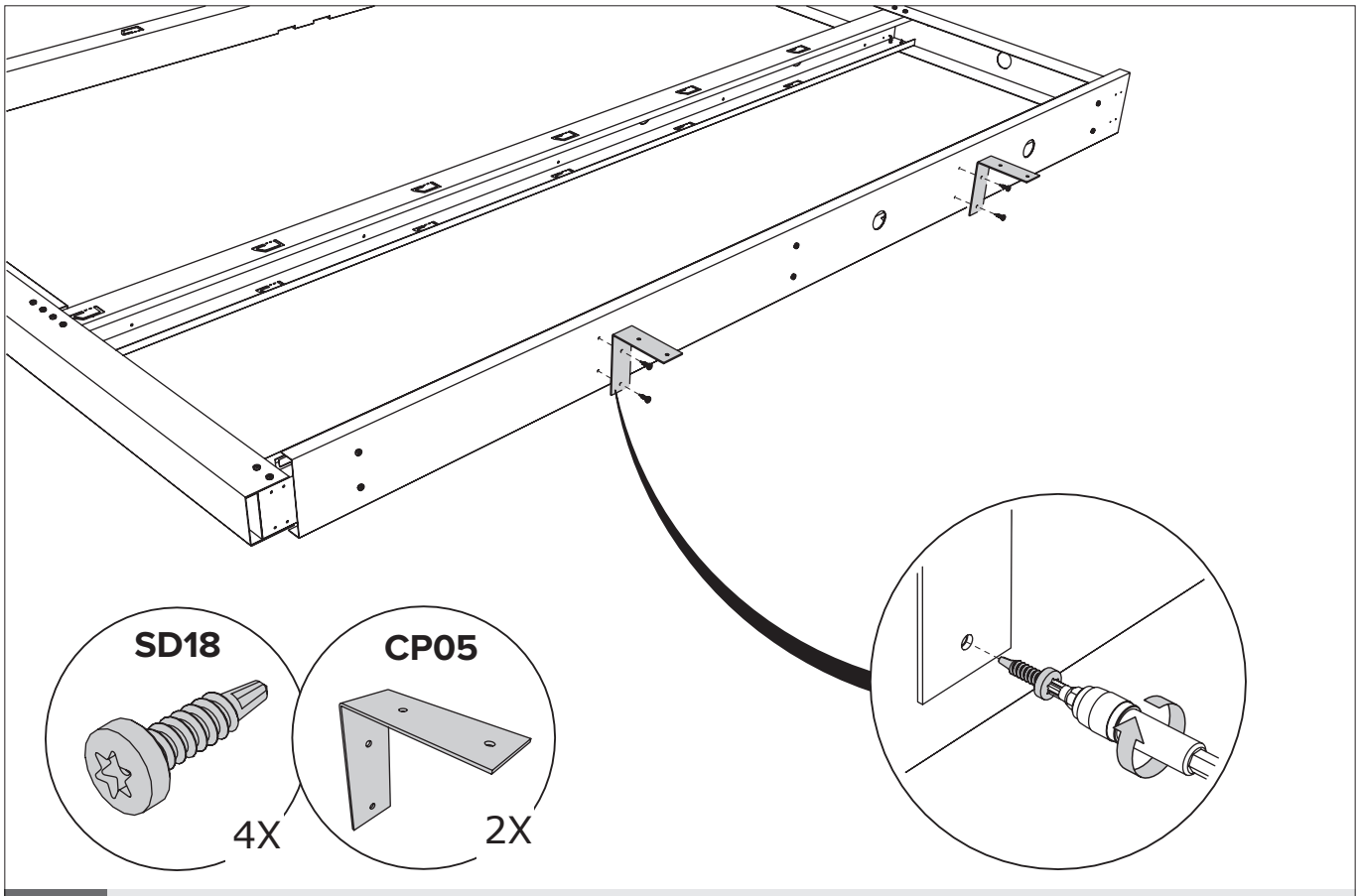

A Fachada / Fachada

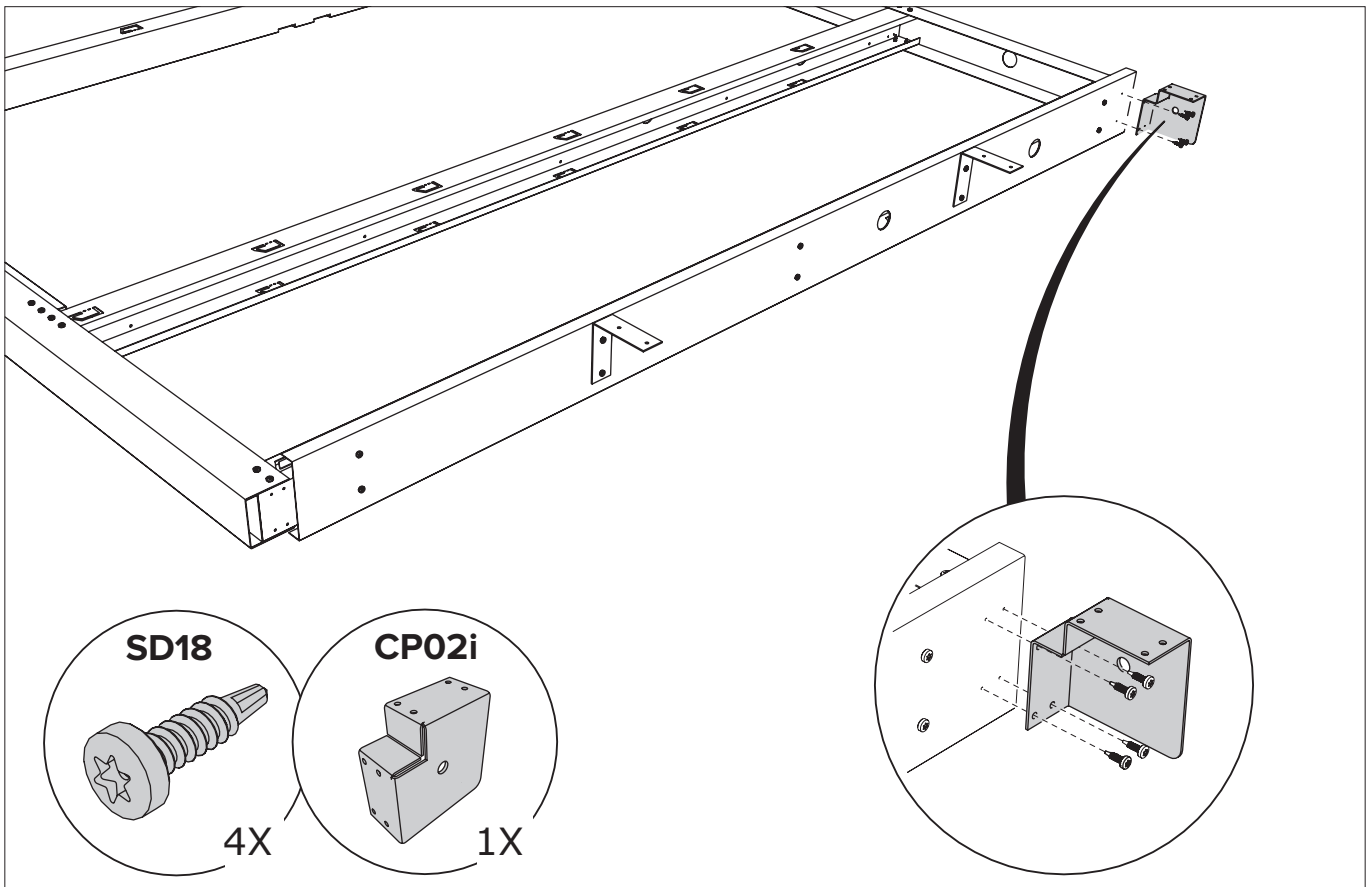

A Fachada / Fachada

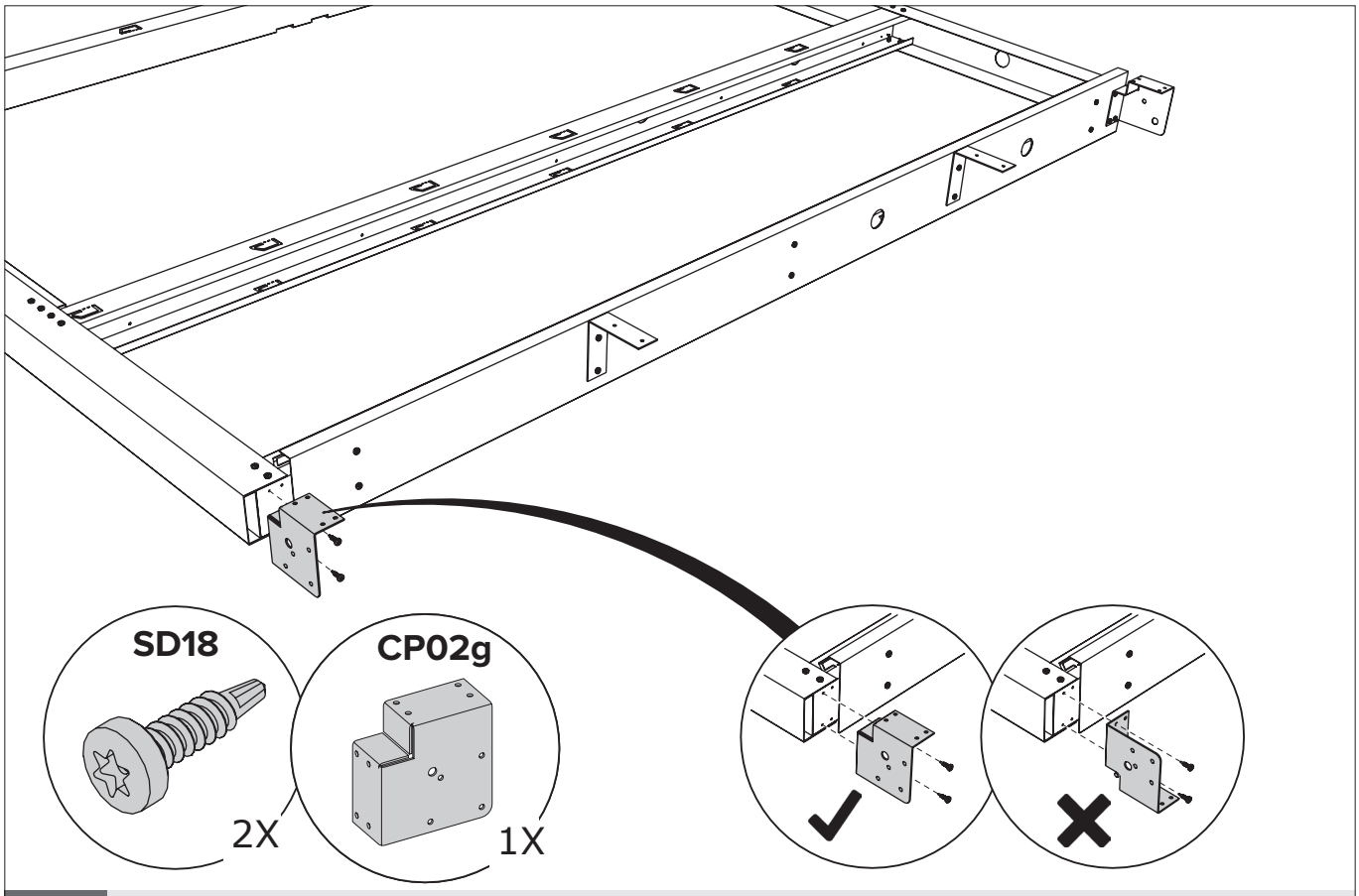

A Fachada / Fachada

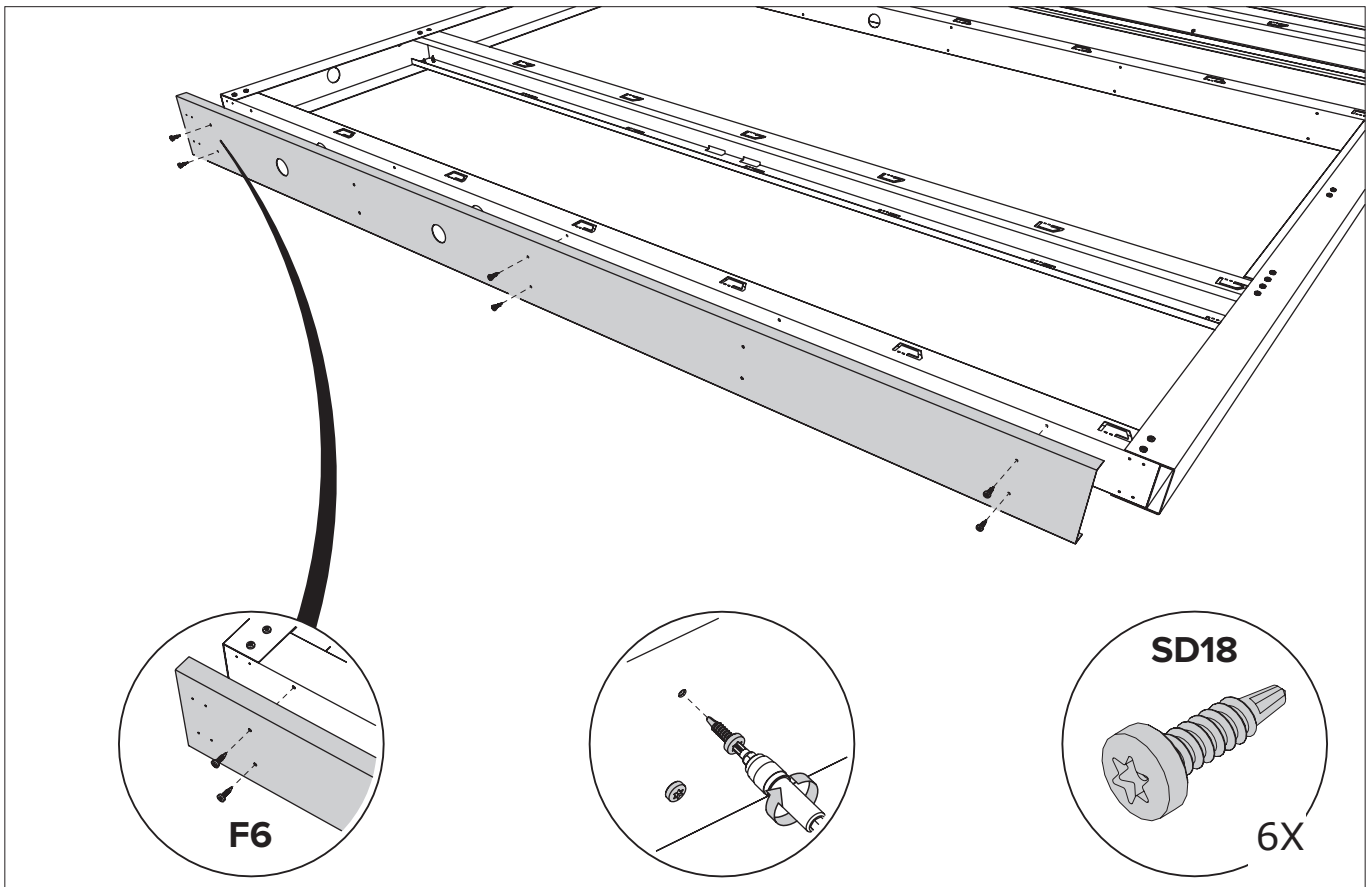

A Fachada / Fachada

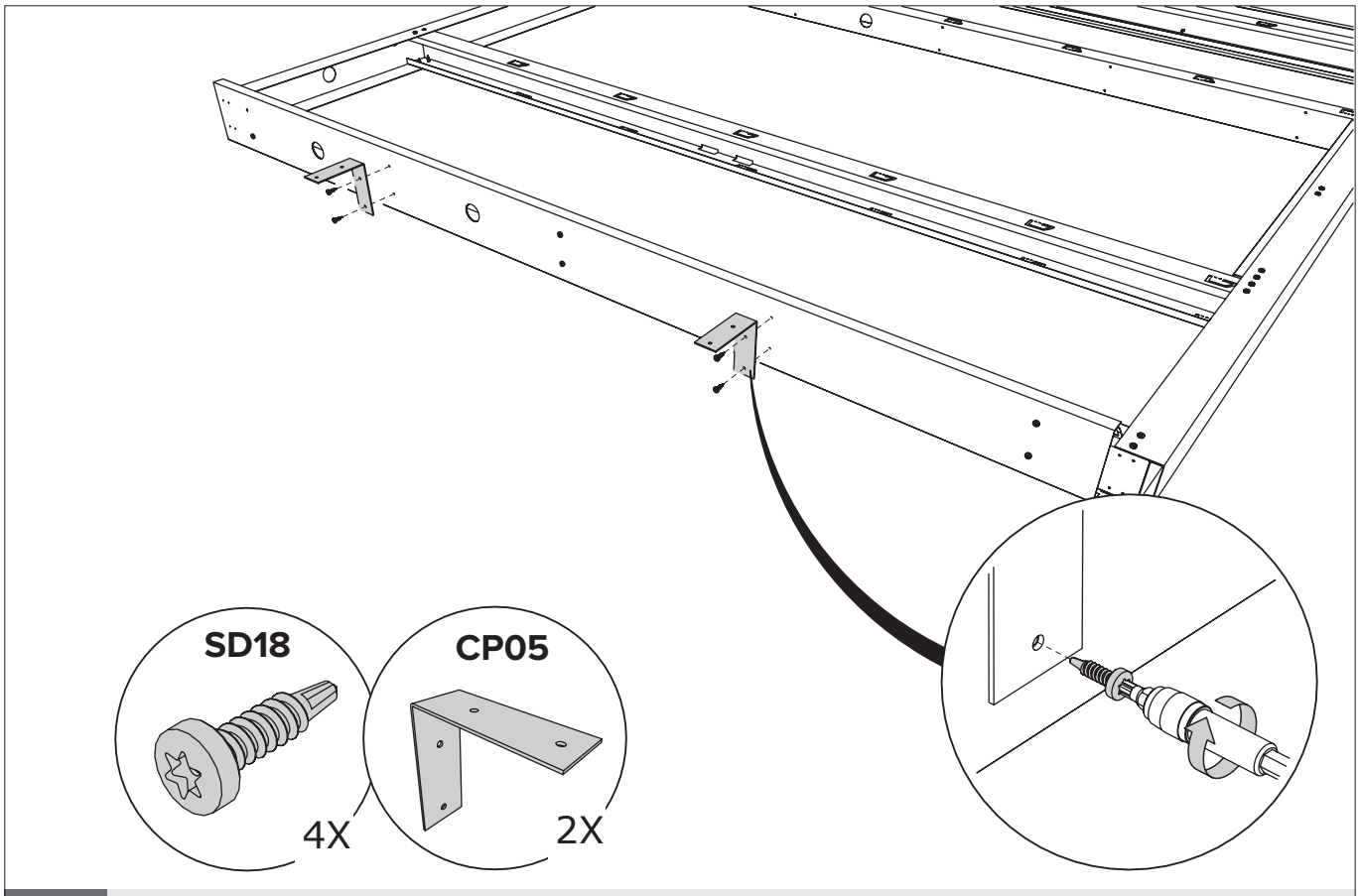

A Fachada / Fachada

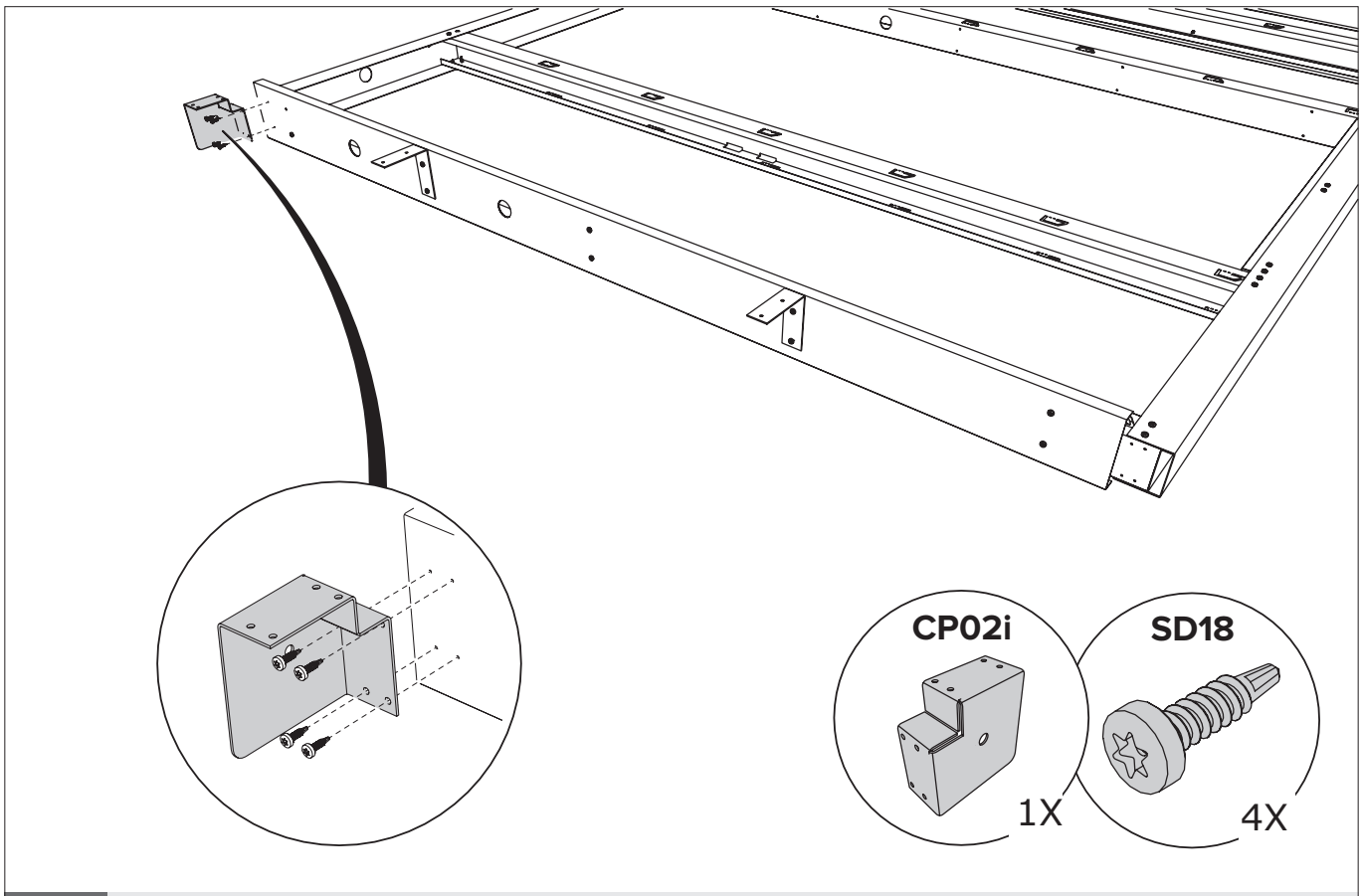

A Fachada / Fachada

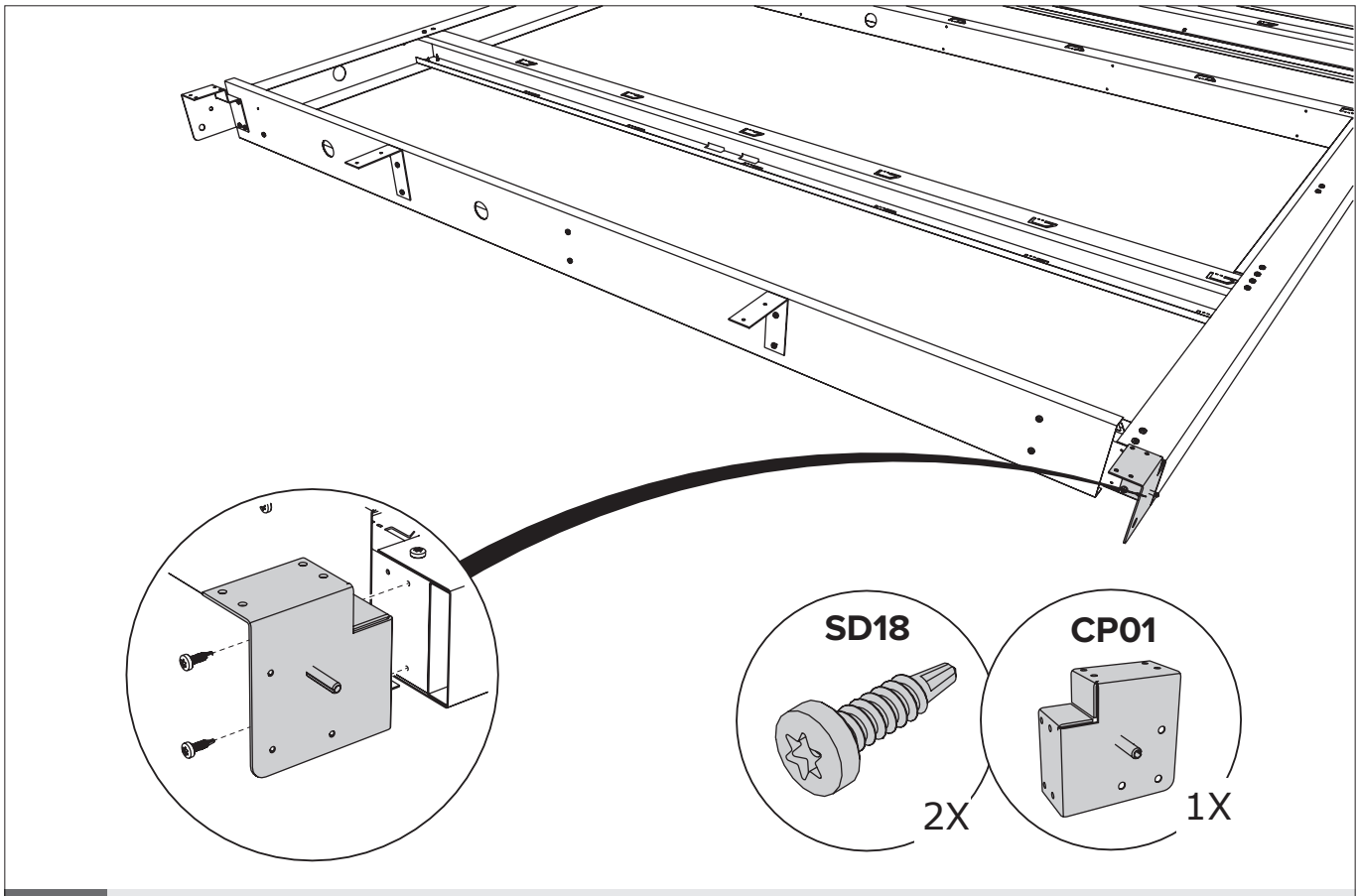

A Fachada / Fachada

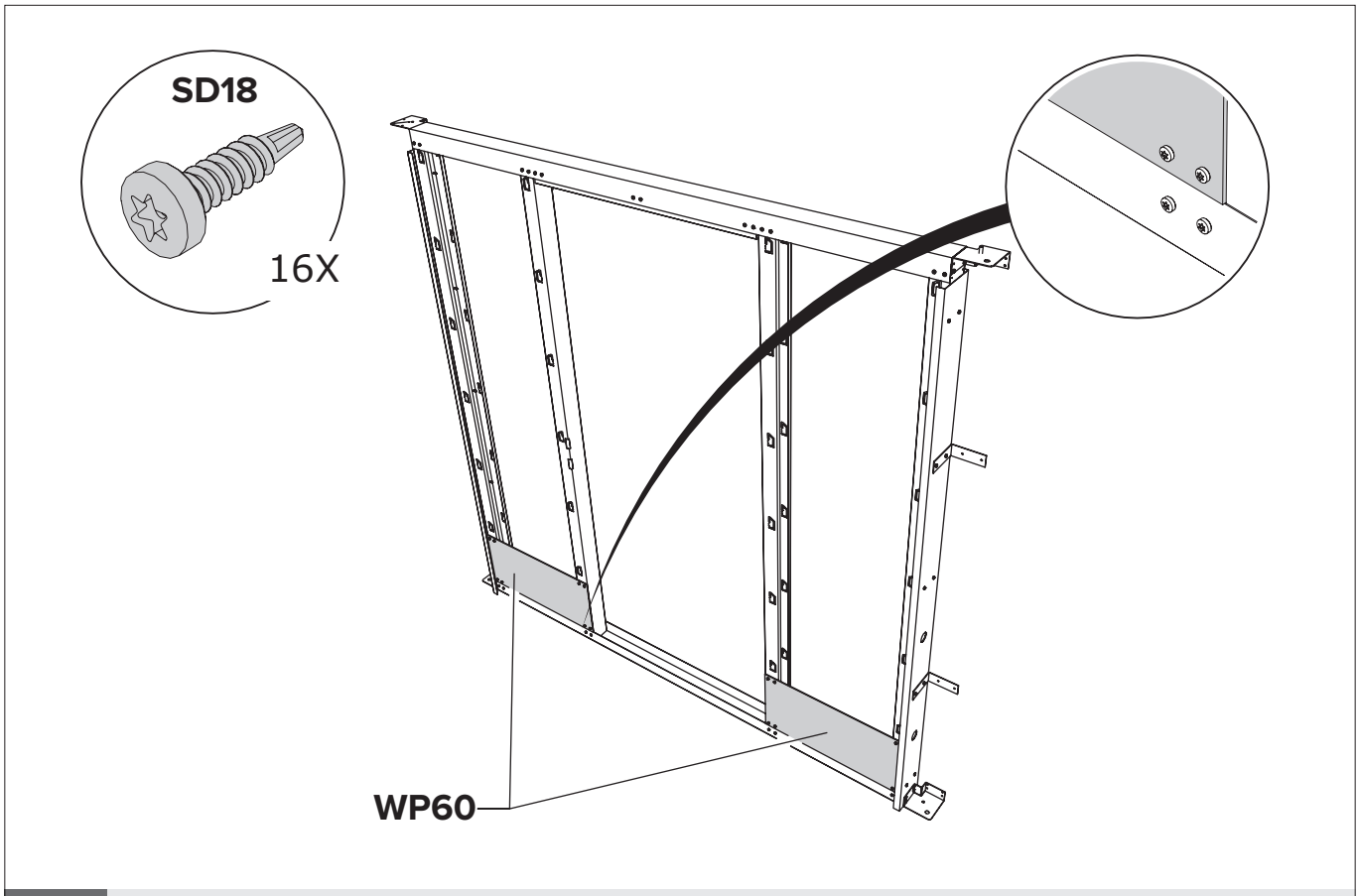

A Fachada / Fachada

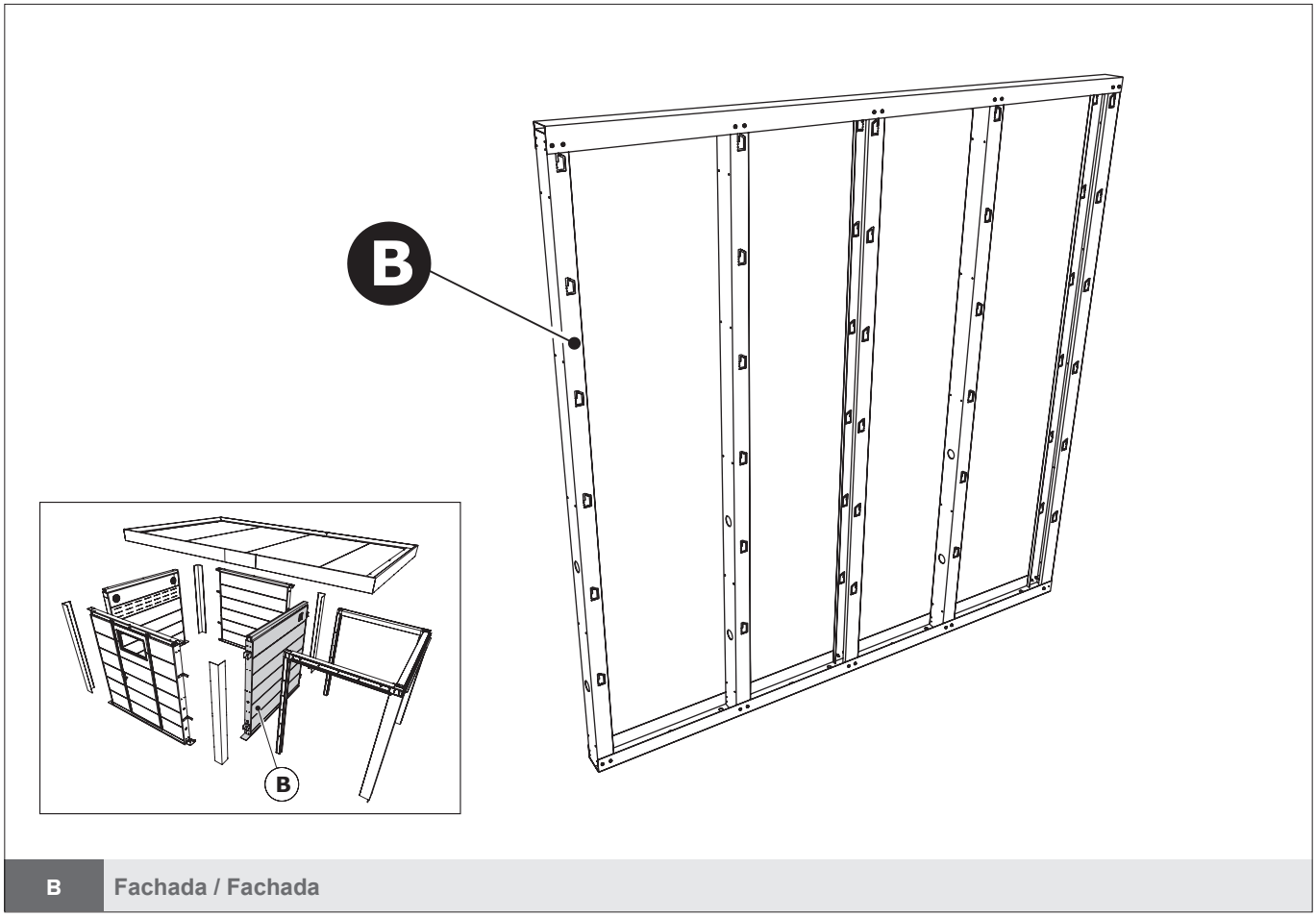

B	Fachada / Fachada

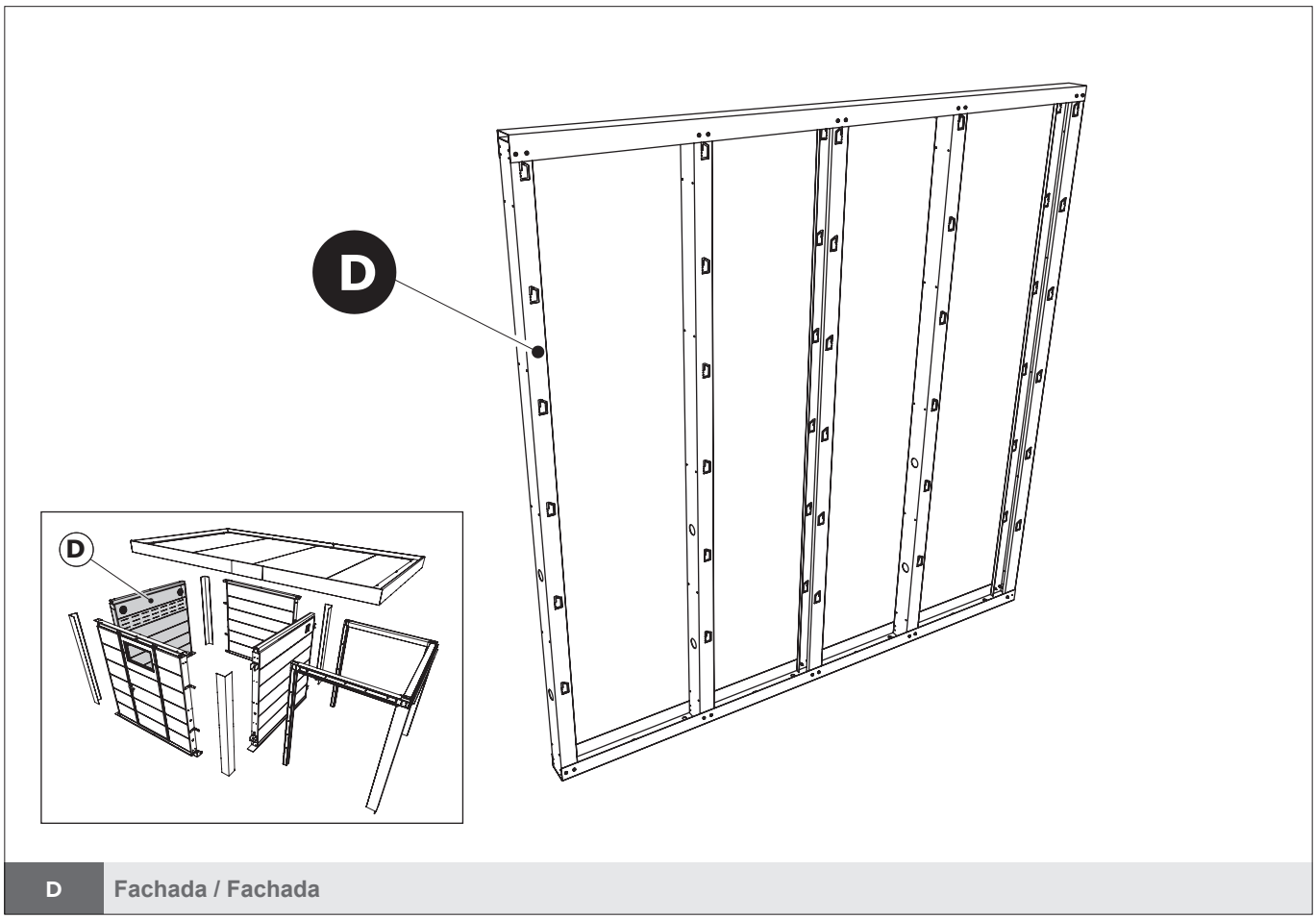

D	Fachada / Fachada

O princípio da construção da fachada, ver páginas 8 a 11 (POW).
El principio de la construcción de la fachada, ver paginas 8 a 11 (POW).

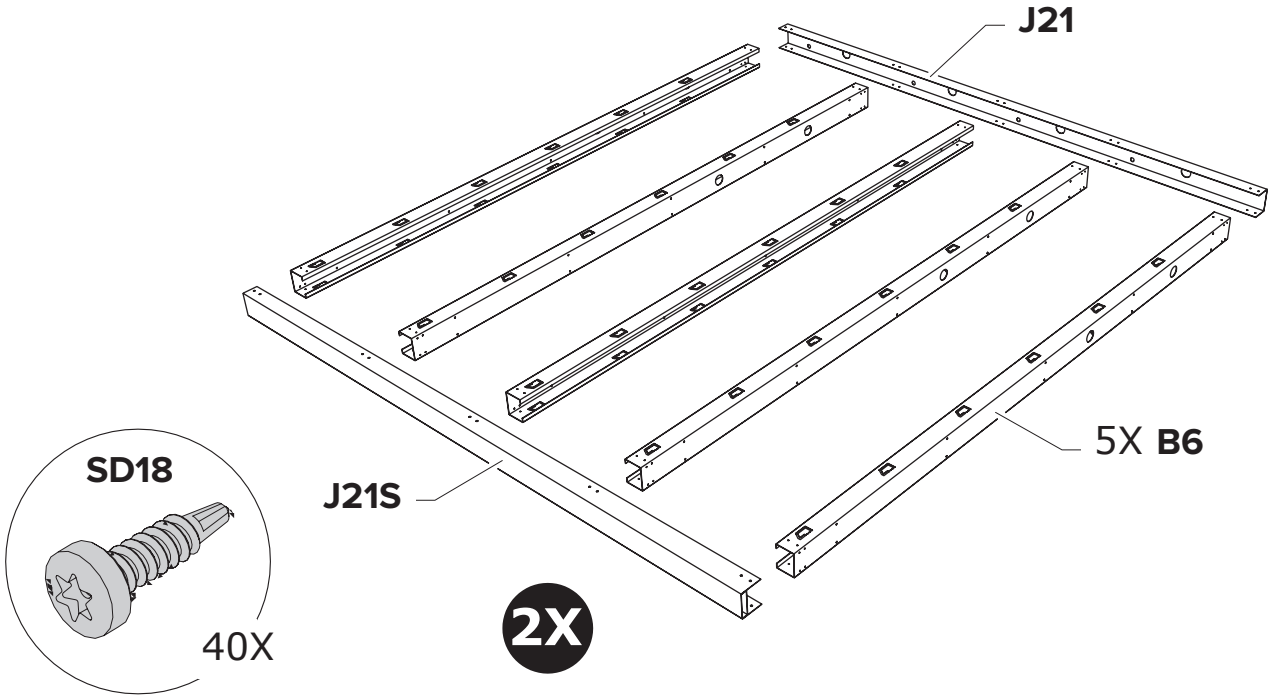

B / D Fachada / Fachada

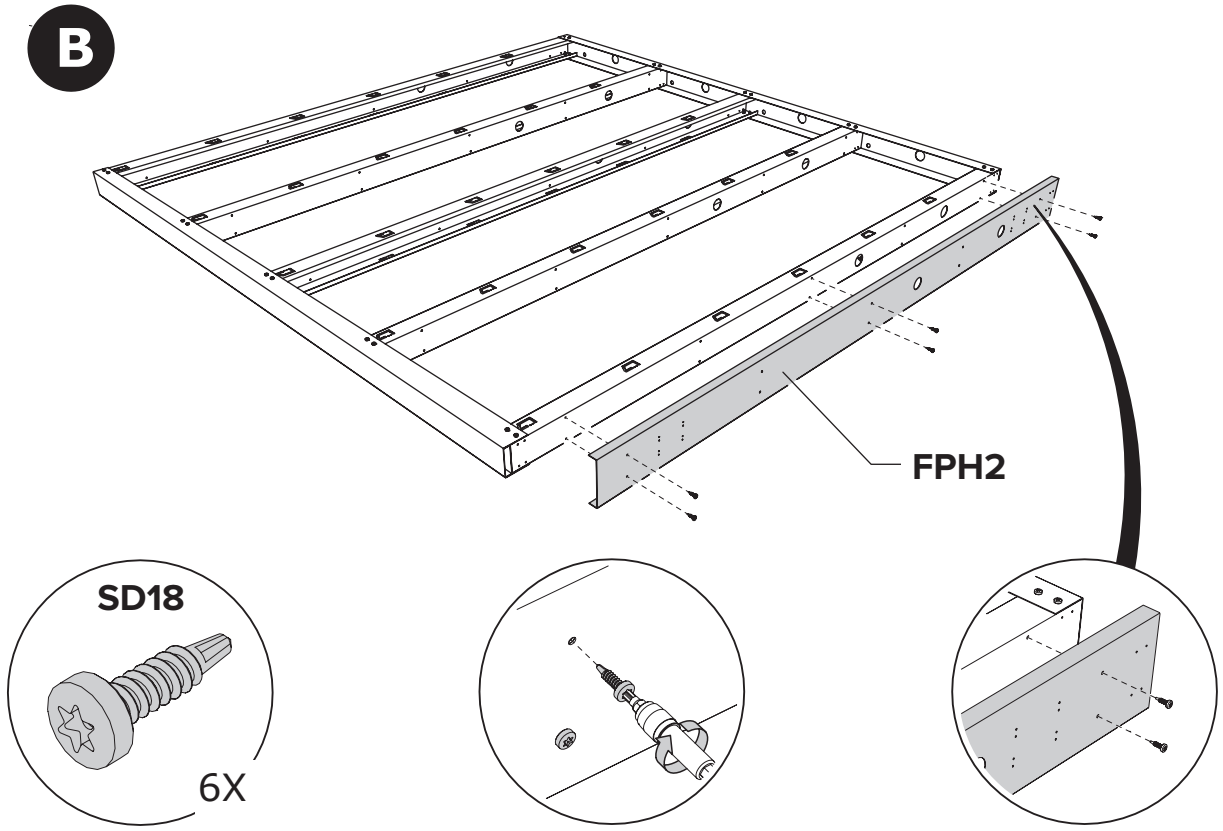

B Fachada / Fachada

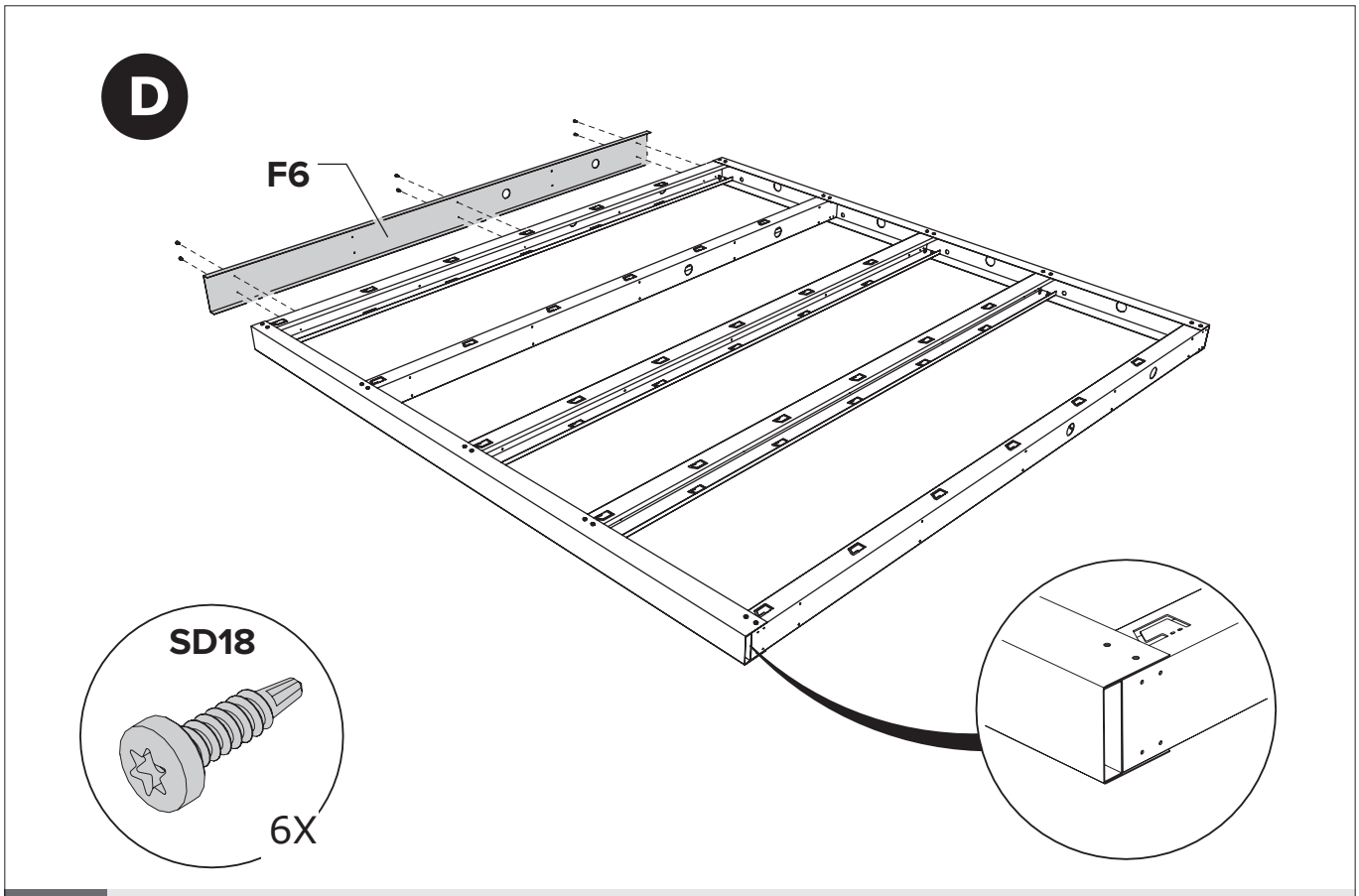

D Fachada / Fachada

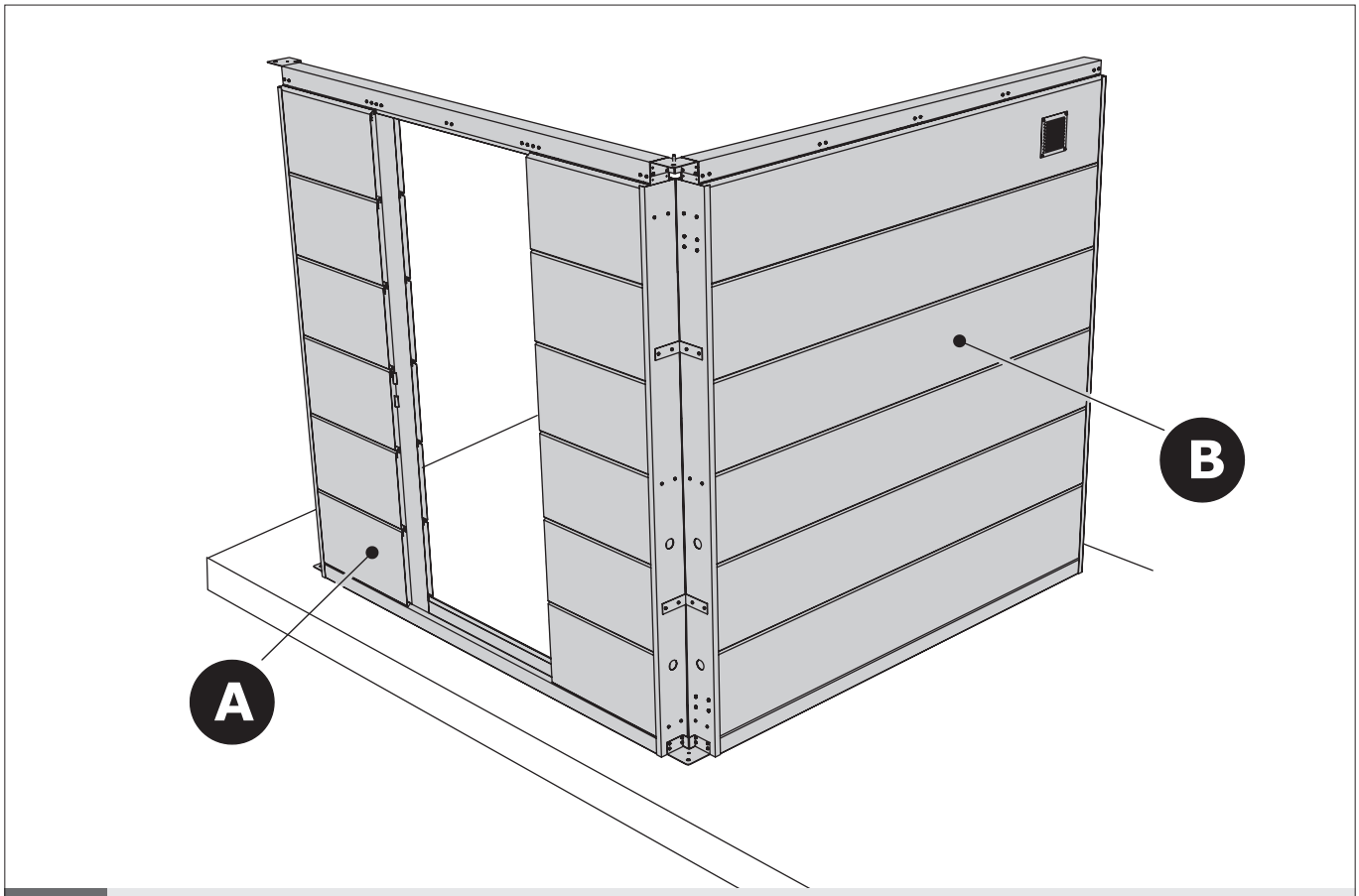

A + B Fachada / Fachada

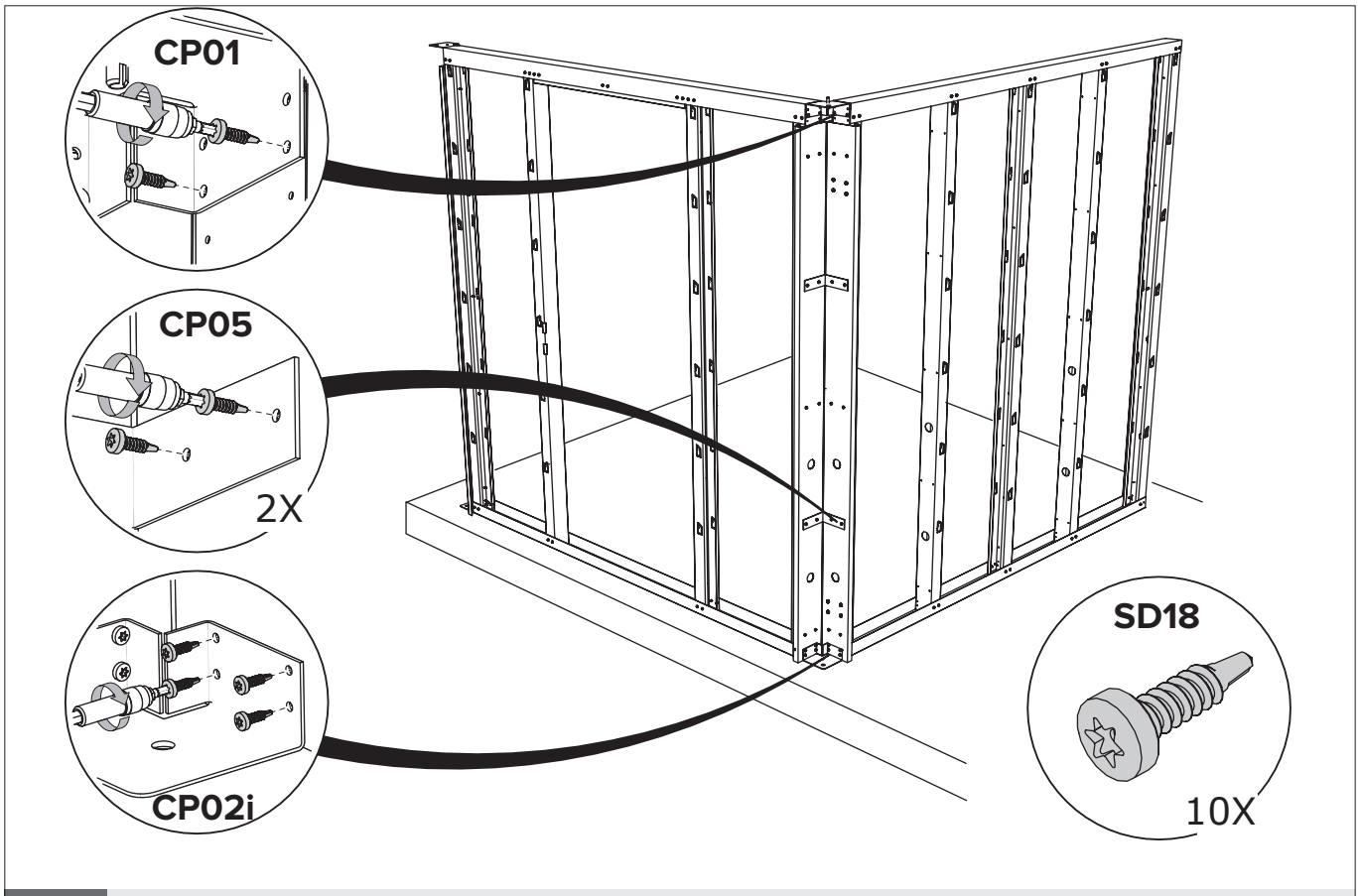

A + B Fachada / Fachada

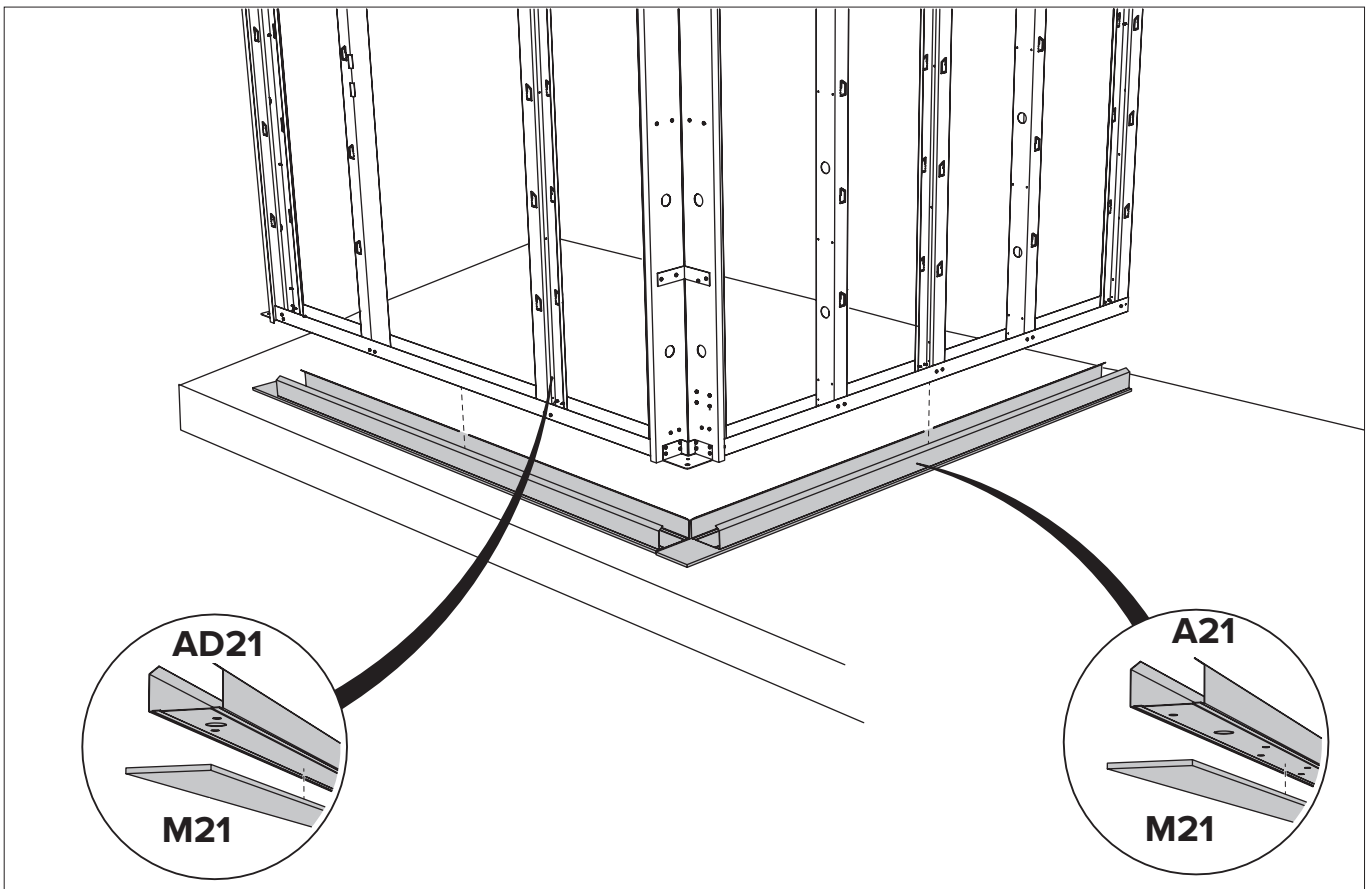

A + B Fachada / Fachada

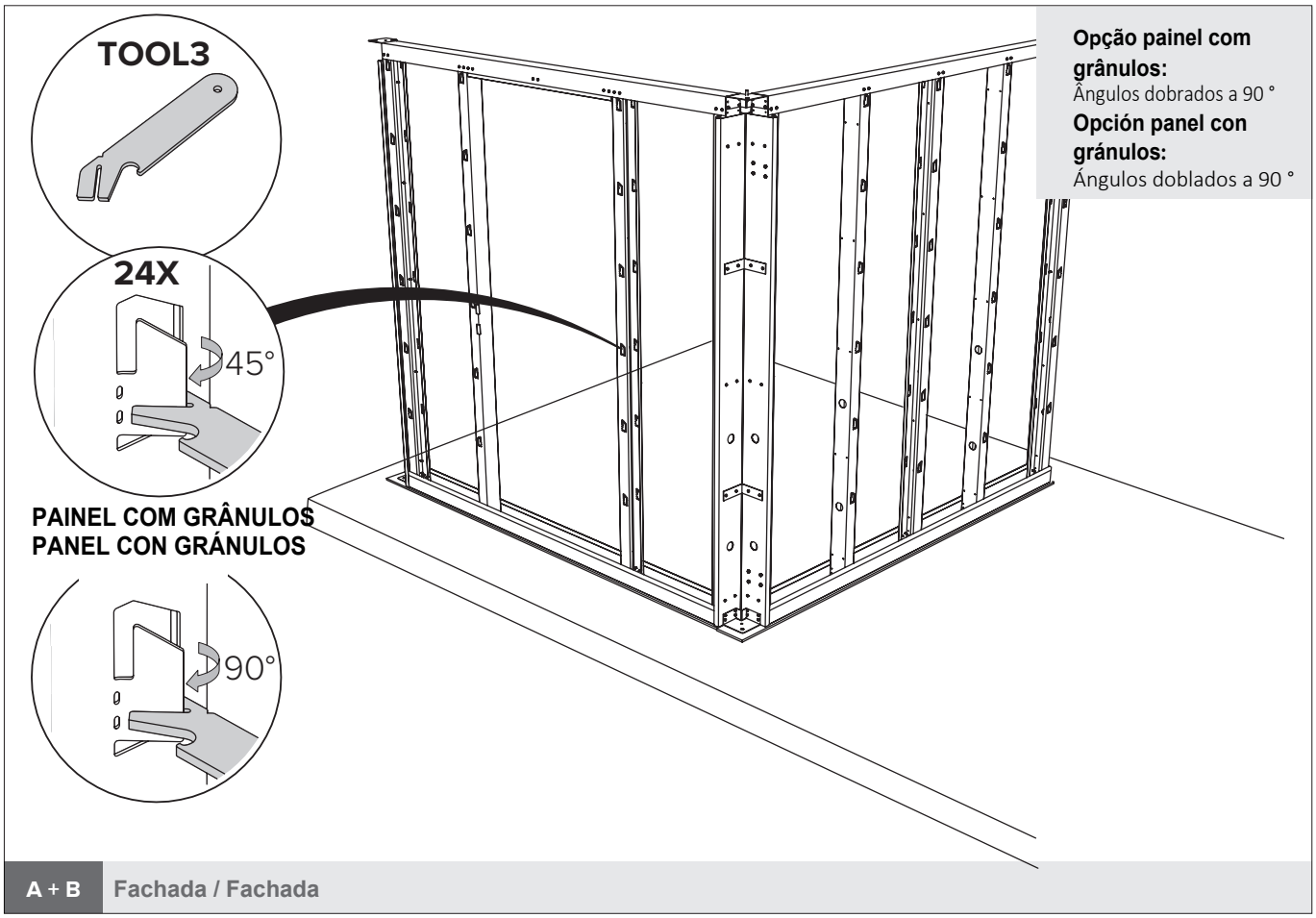

A + B Fachada / Fachada

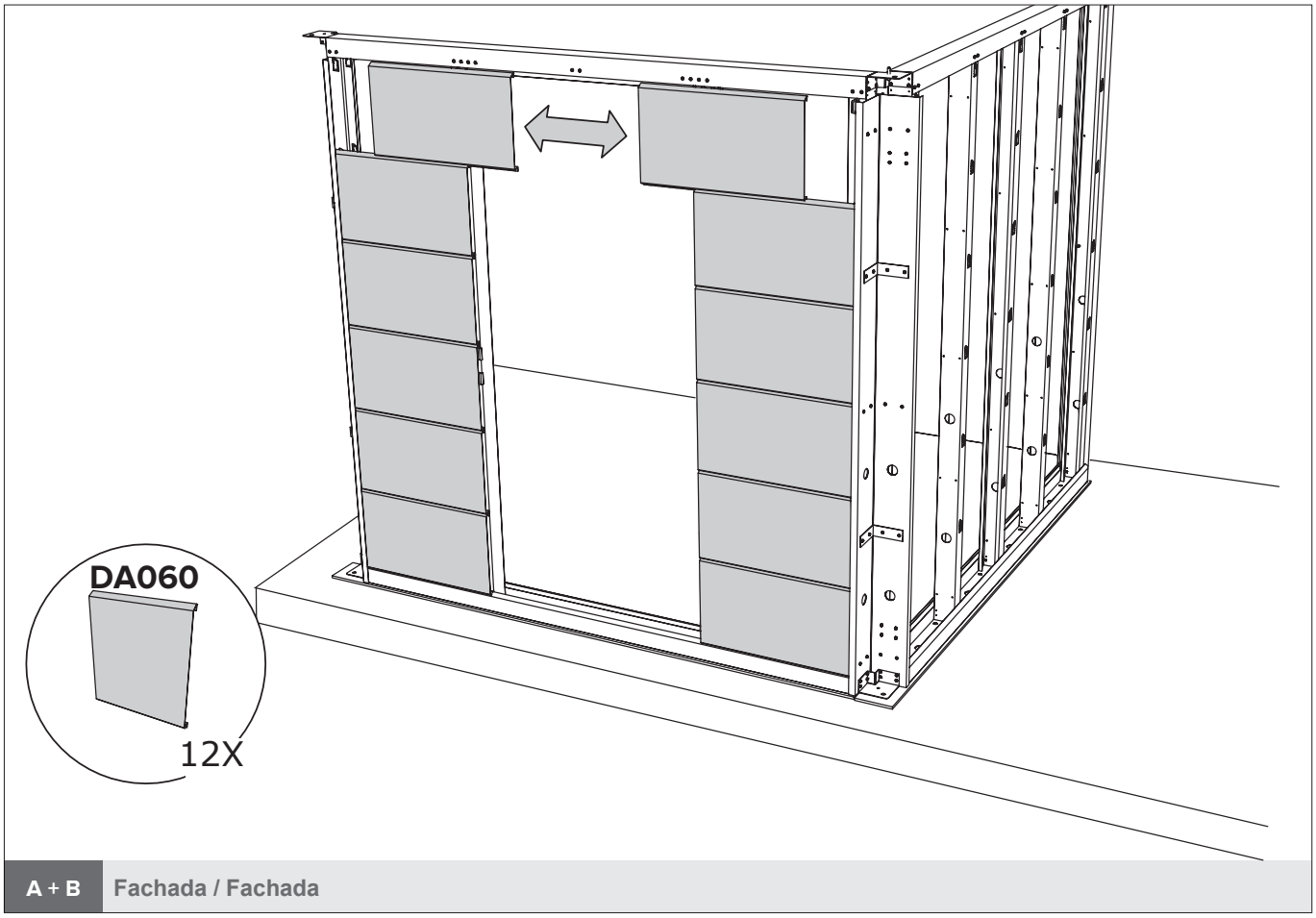

A + B Fachada / Fachada

Opção painel com grânulos:
Ângulos dobrados a 90 °
Opción panel con gránulos:
Ángulos doblados a 90 °

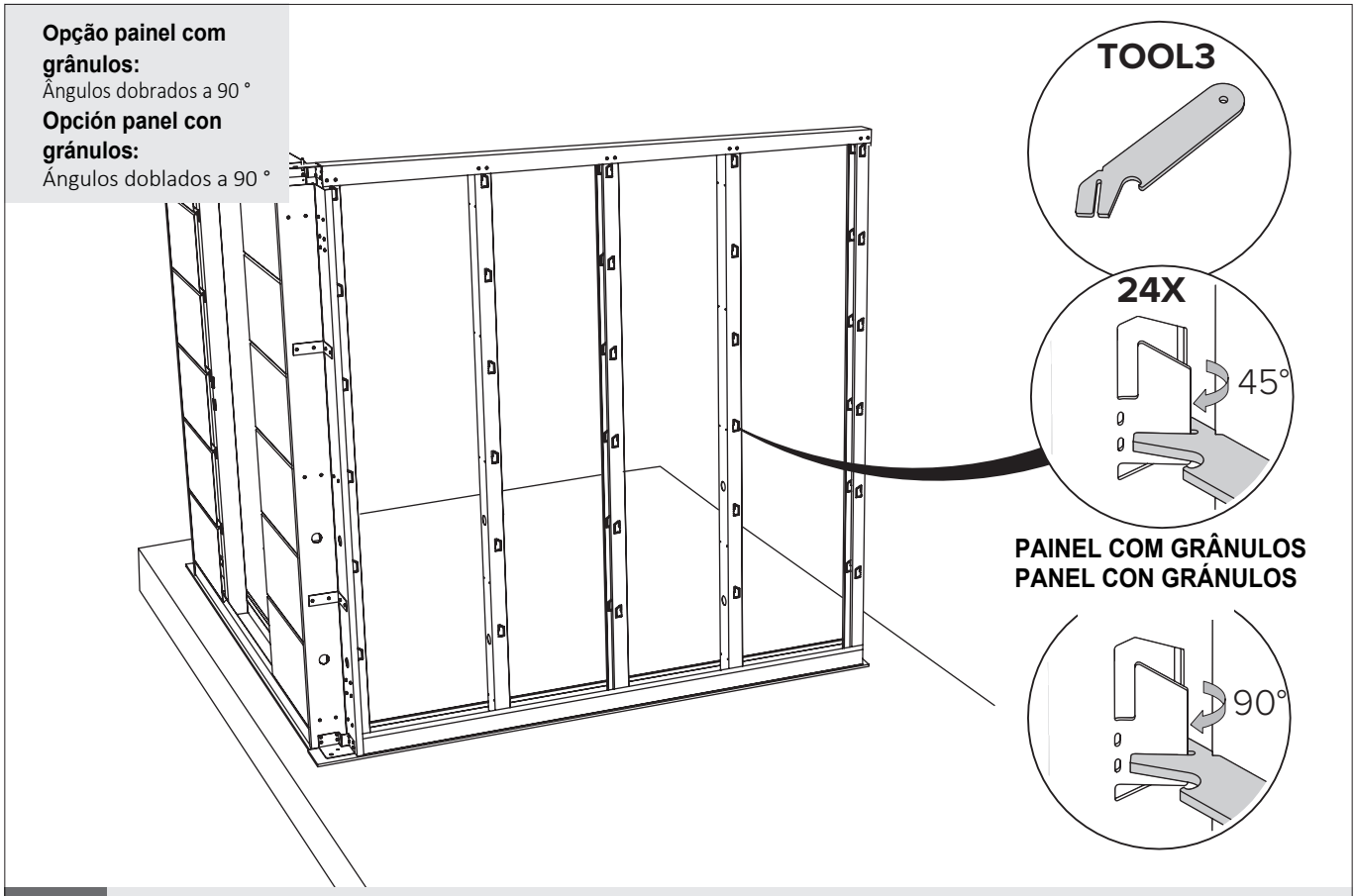

A + B Fachada / Fachada

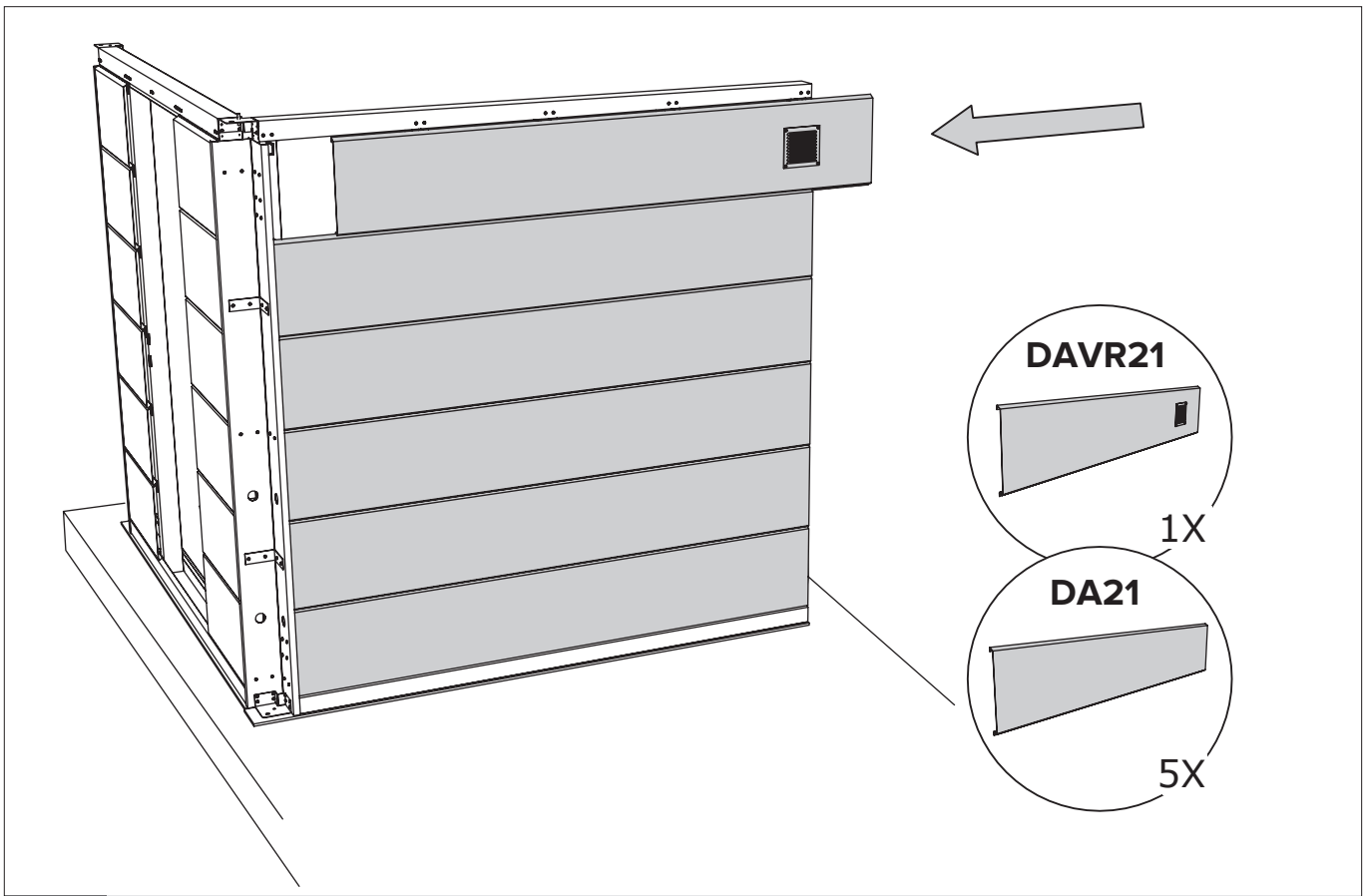

A + B Fachada / Fachada

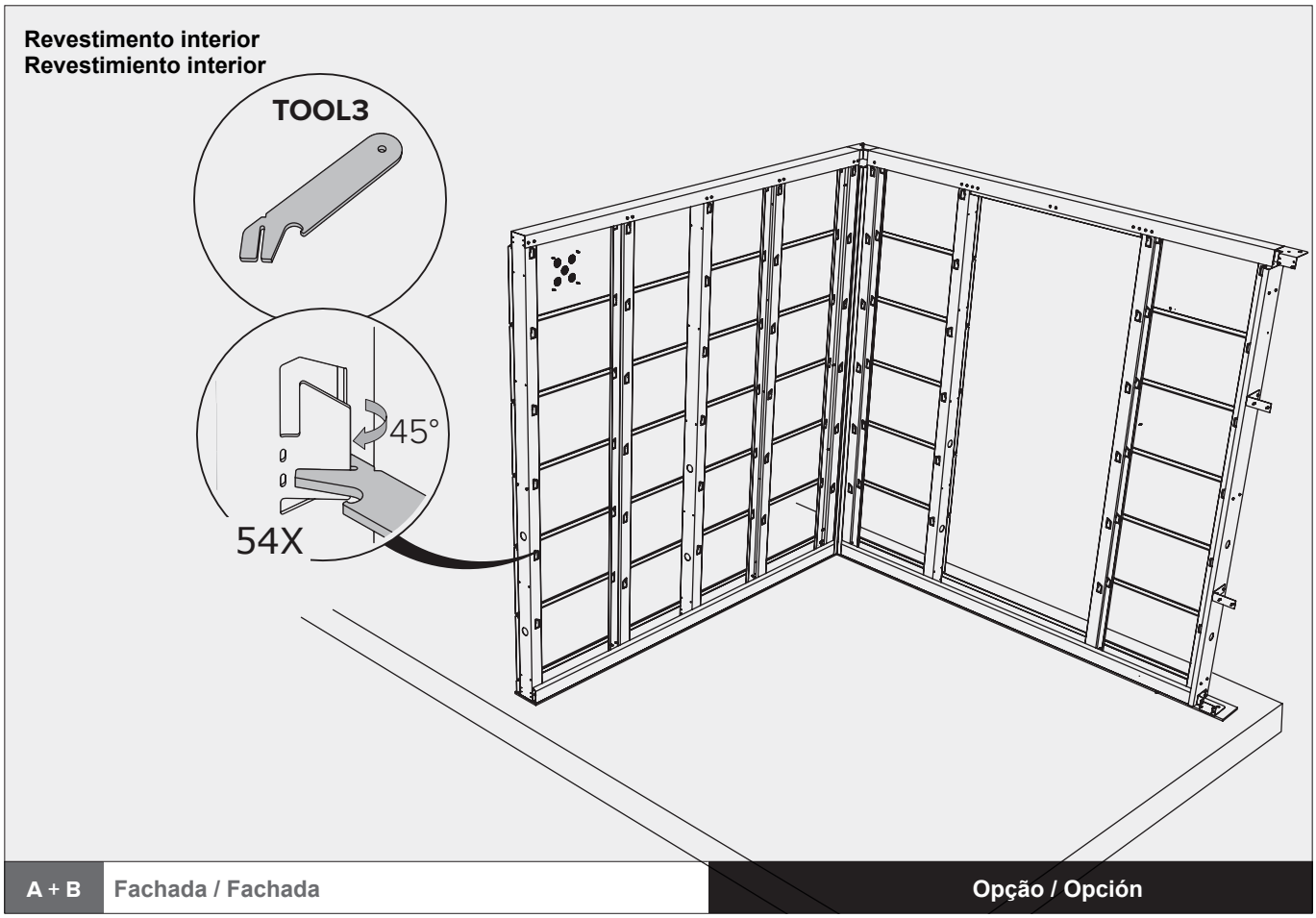
Revestimento interior
Revestimiento interior
TOOL3
45°
54X
A + B
Fachada / Fachada
Opção / Opción

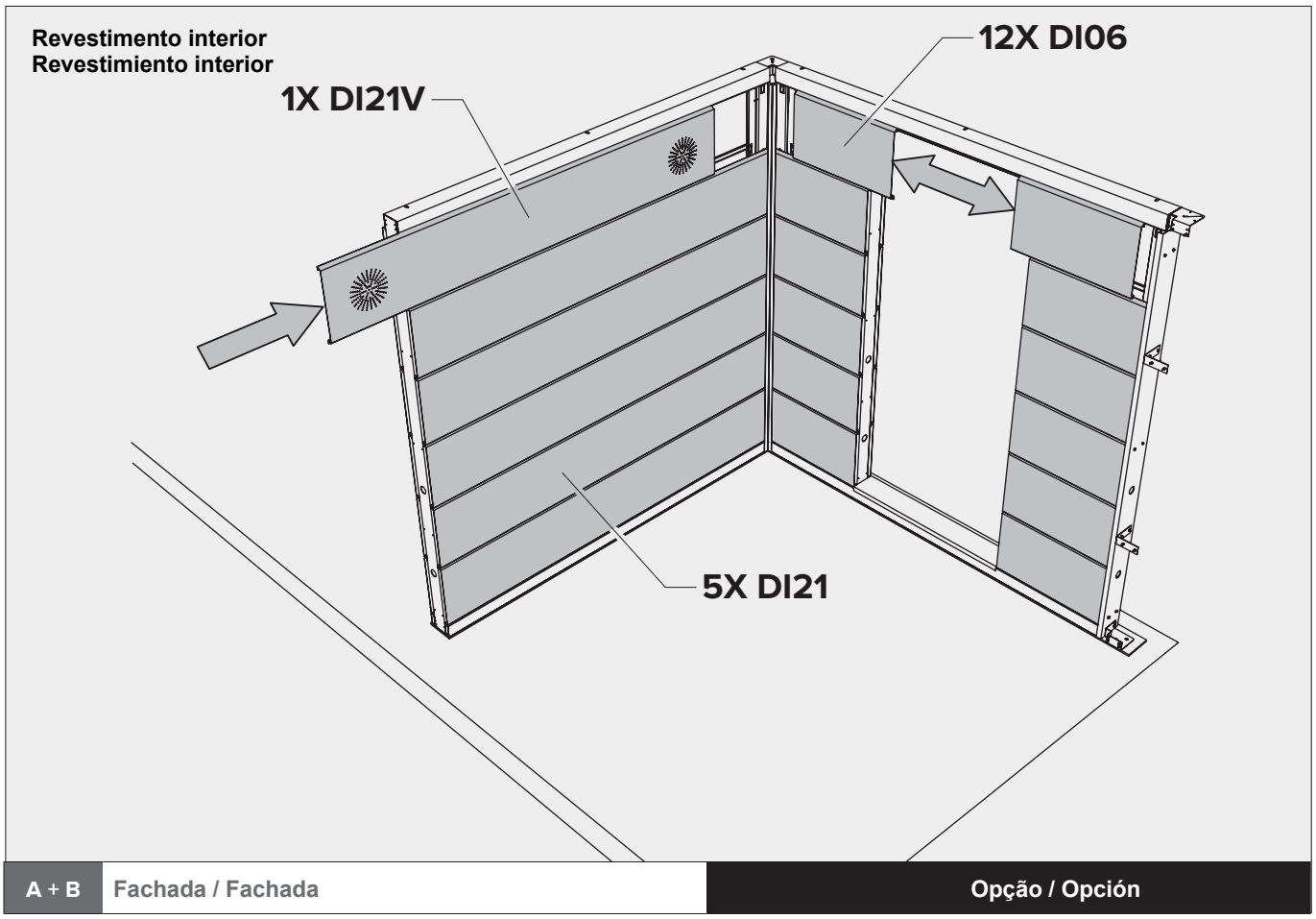
Revestimento interior
Revestimiento interior
1X DI21V
12X DI06
5X DI21
A + B
Fachada / Fachada
Opção / Opción

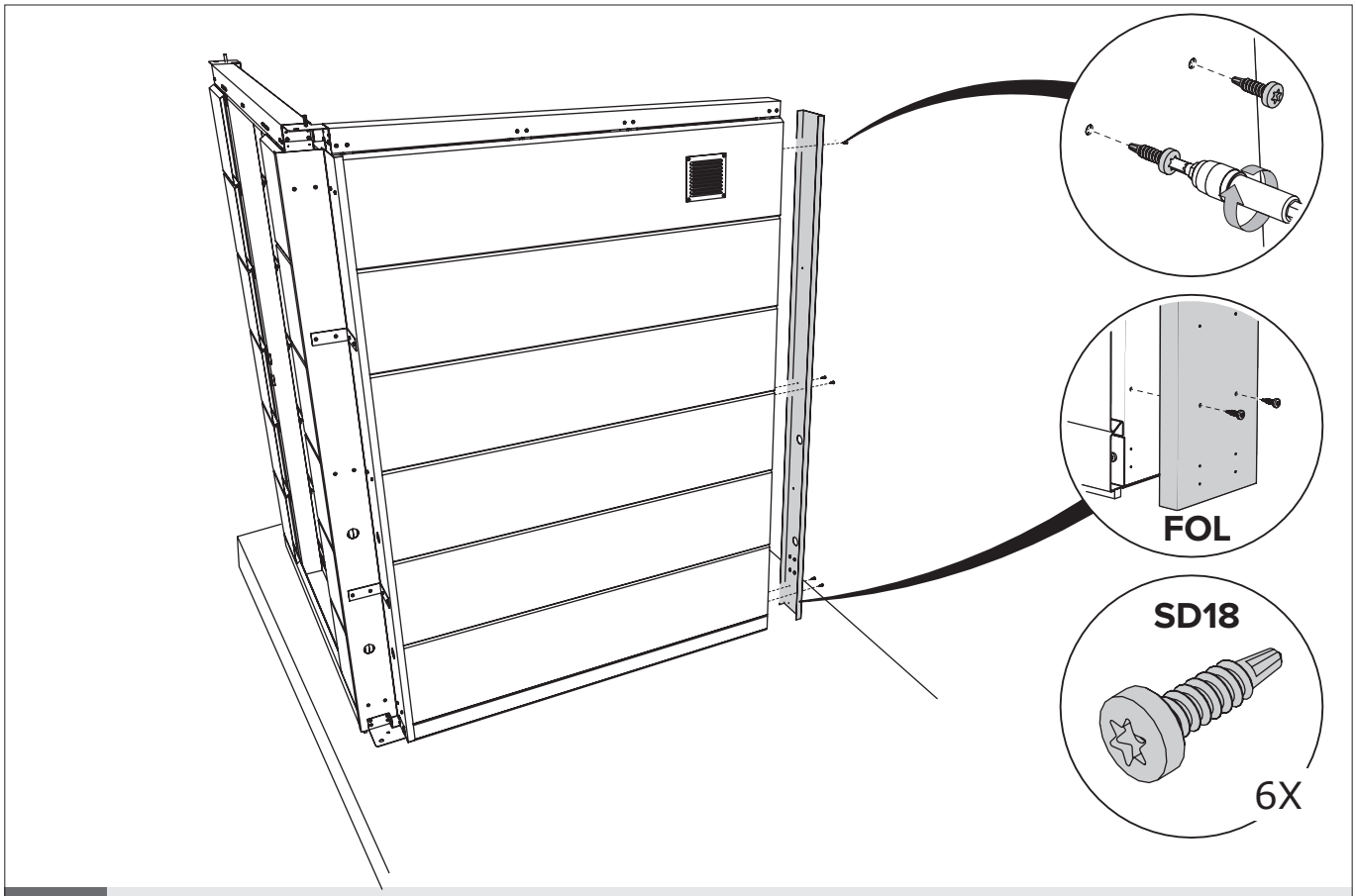

A + B Fachada / Fachada

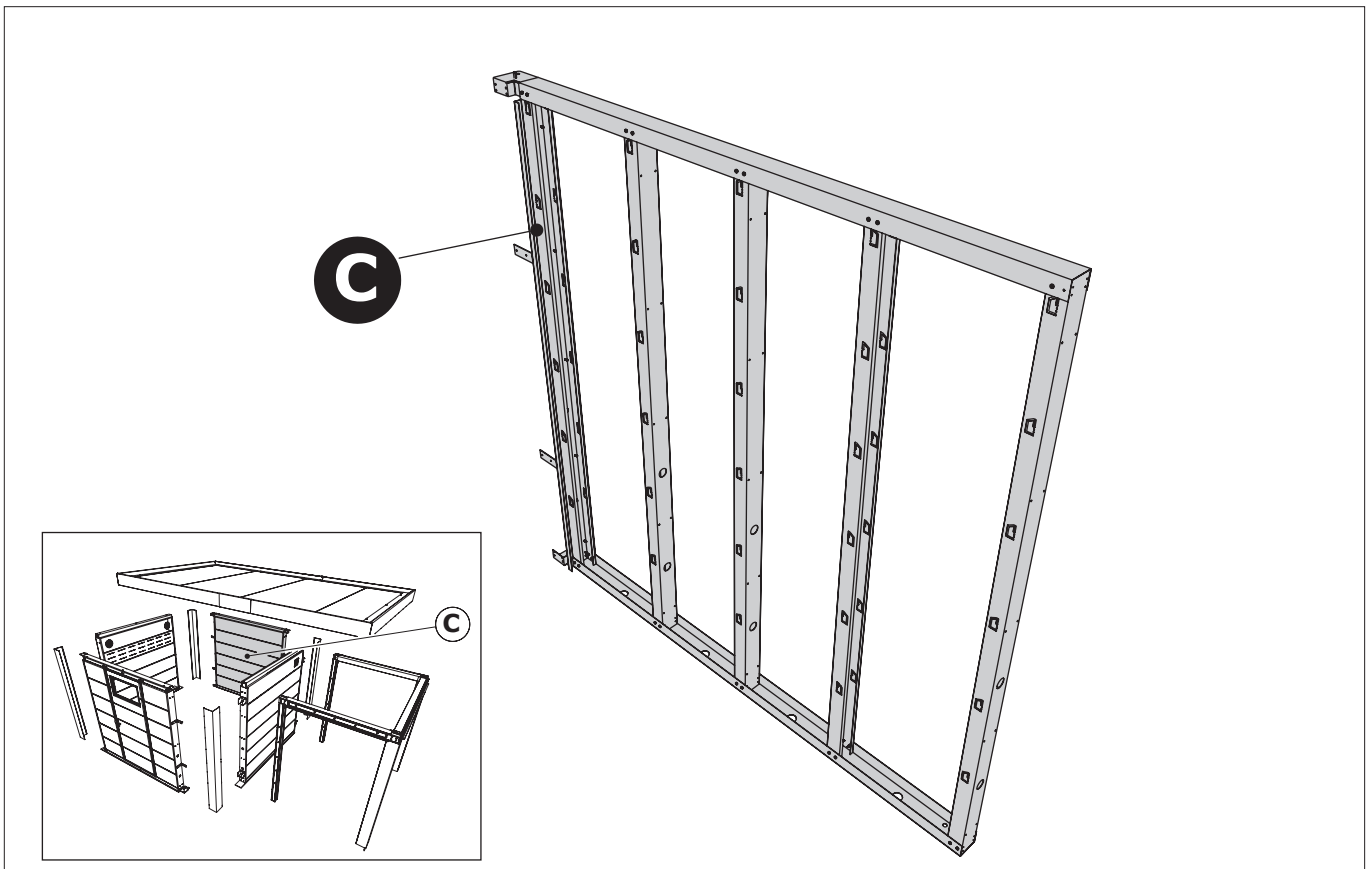

C Fachada / Fachada

O princípio da construção da fachada, ver páginas 8 a 11 (POW).
El principio de la construcción de la fachada, ver paginas 8 a 11 (POW).

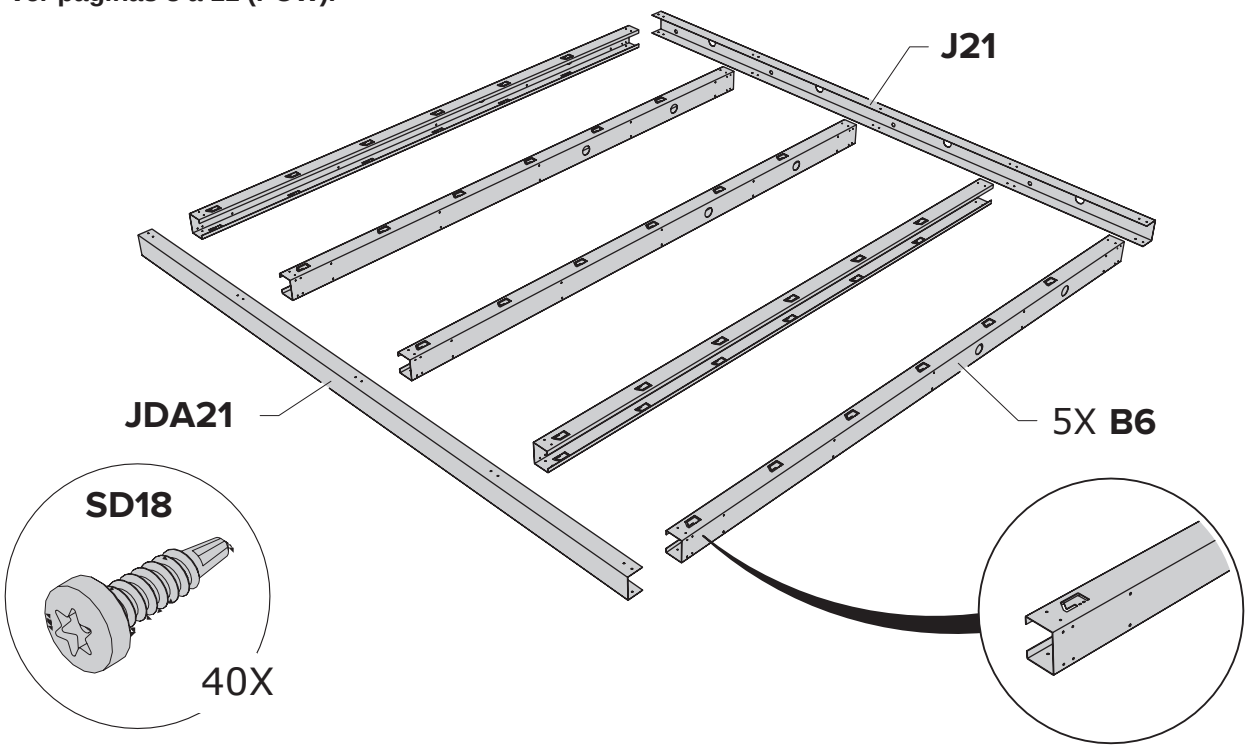

C Fachada / Fachada

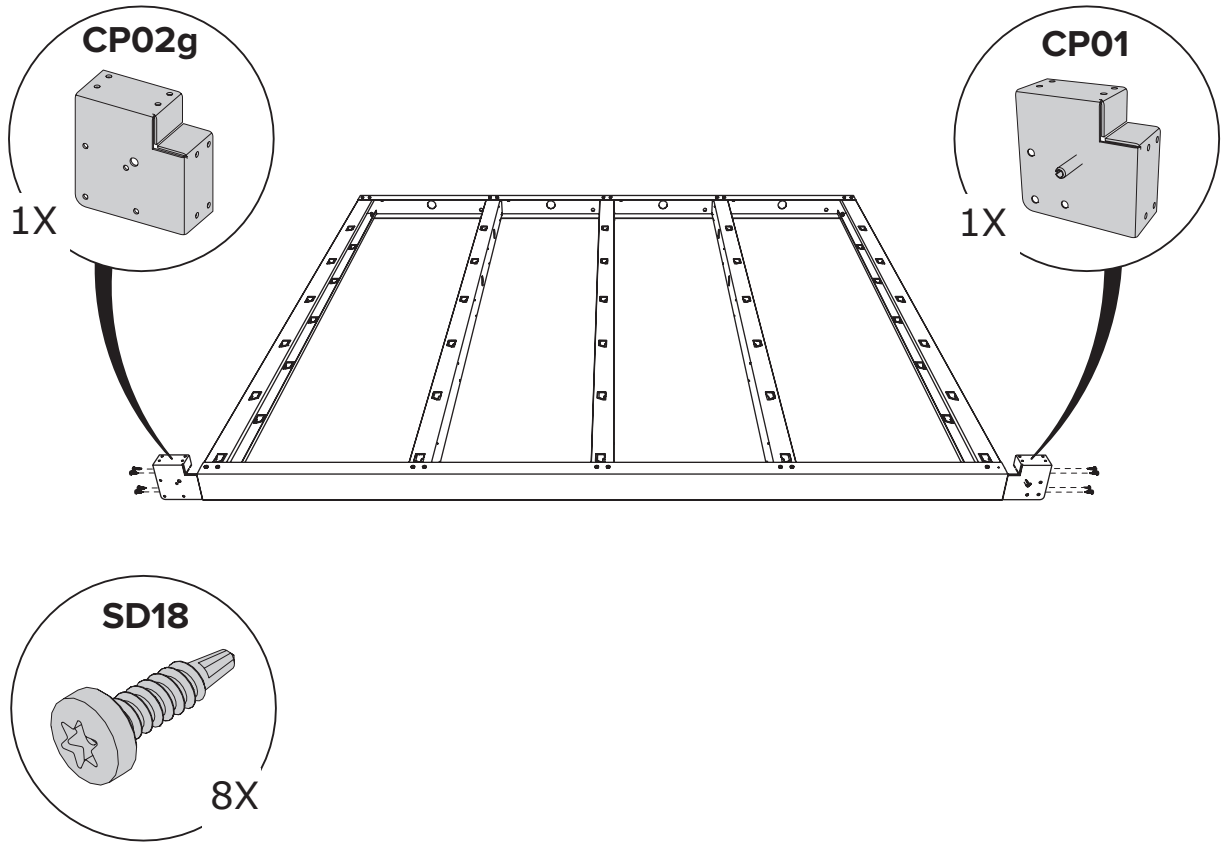

C Fachada / Fachada

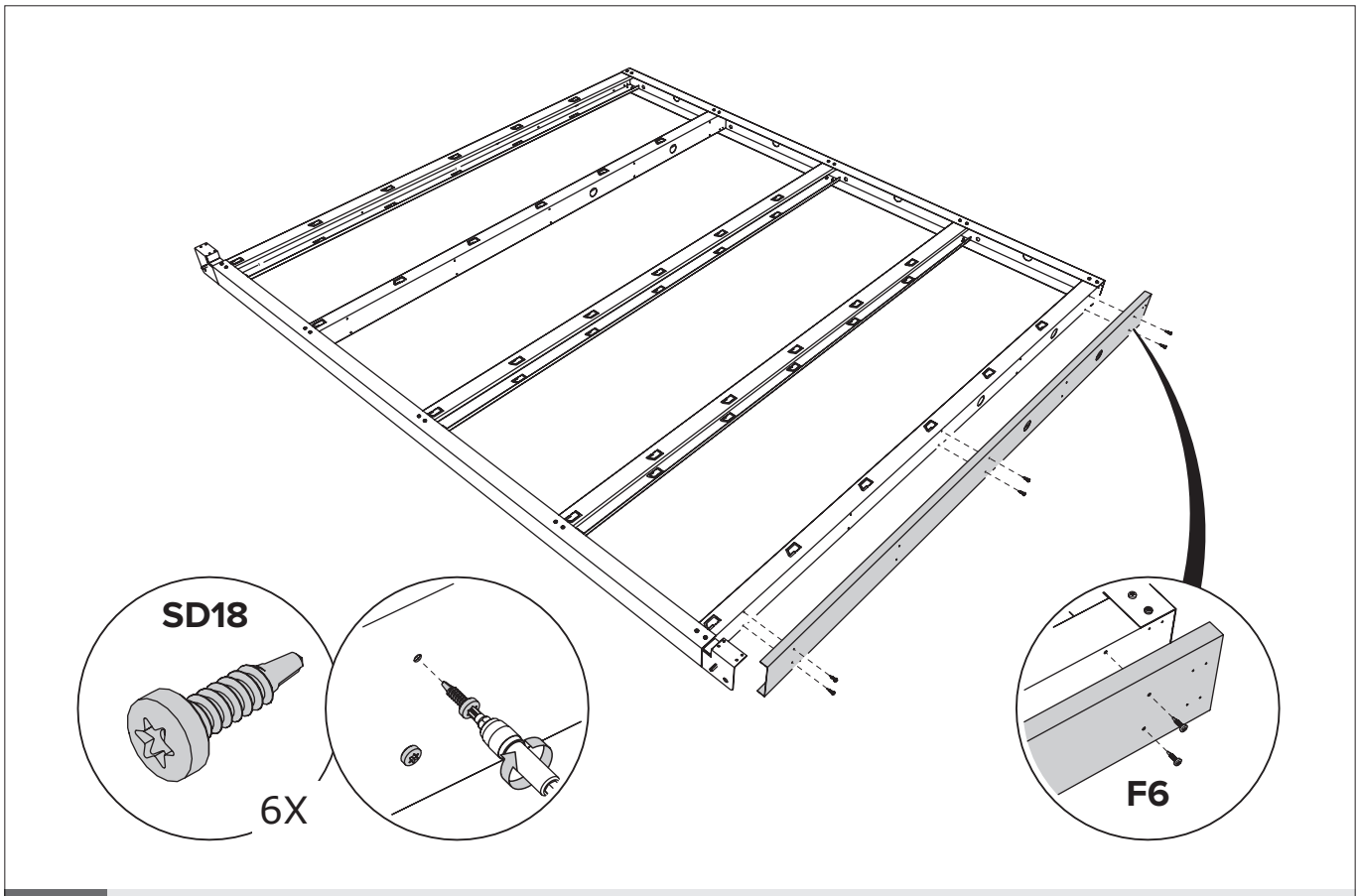

C Fachada / Fachada

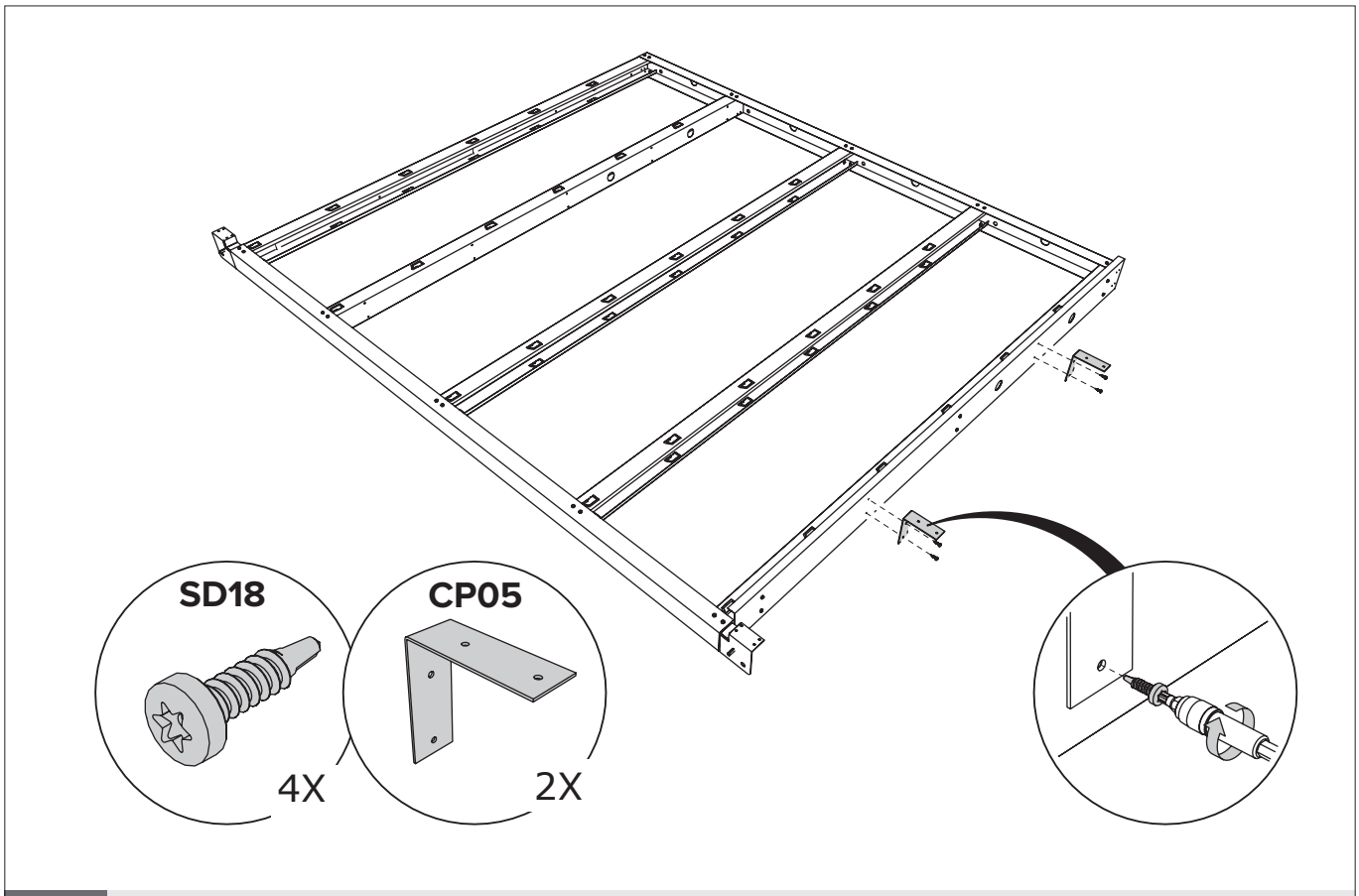

C Fachada / Fachada

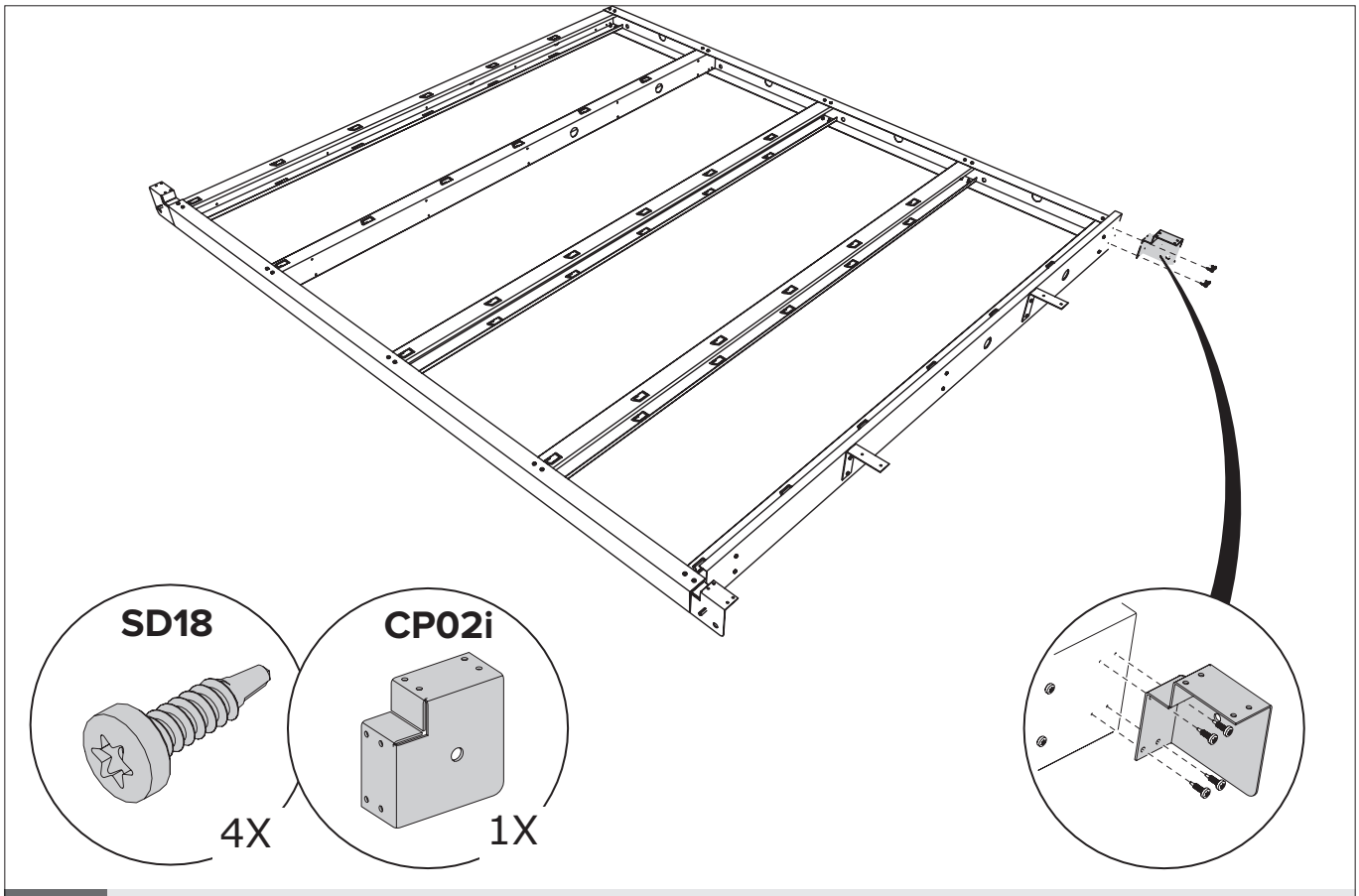

C Fachada / Fachada

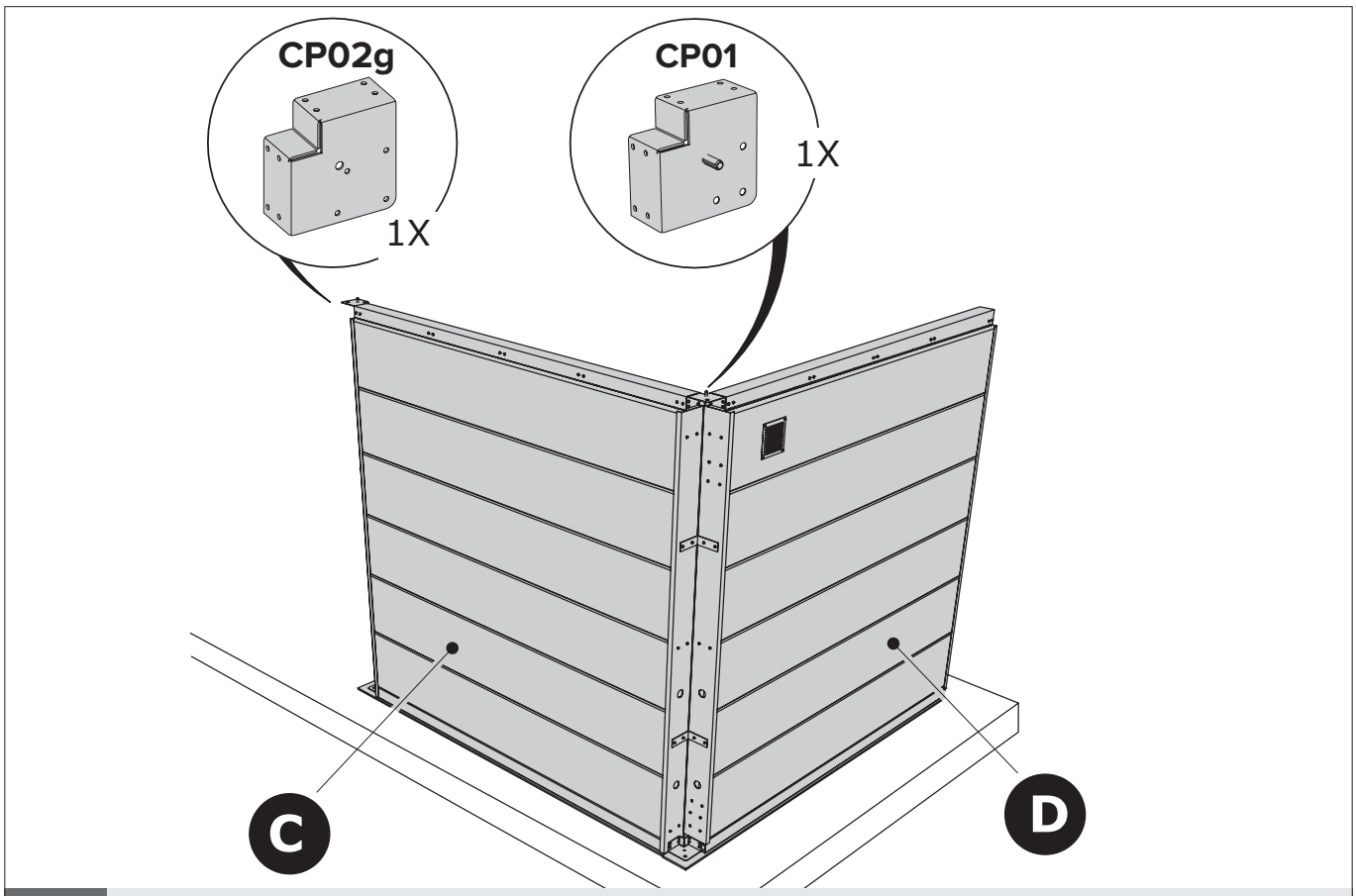

C + D Fachada / Fachada

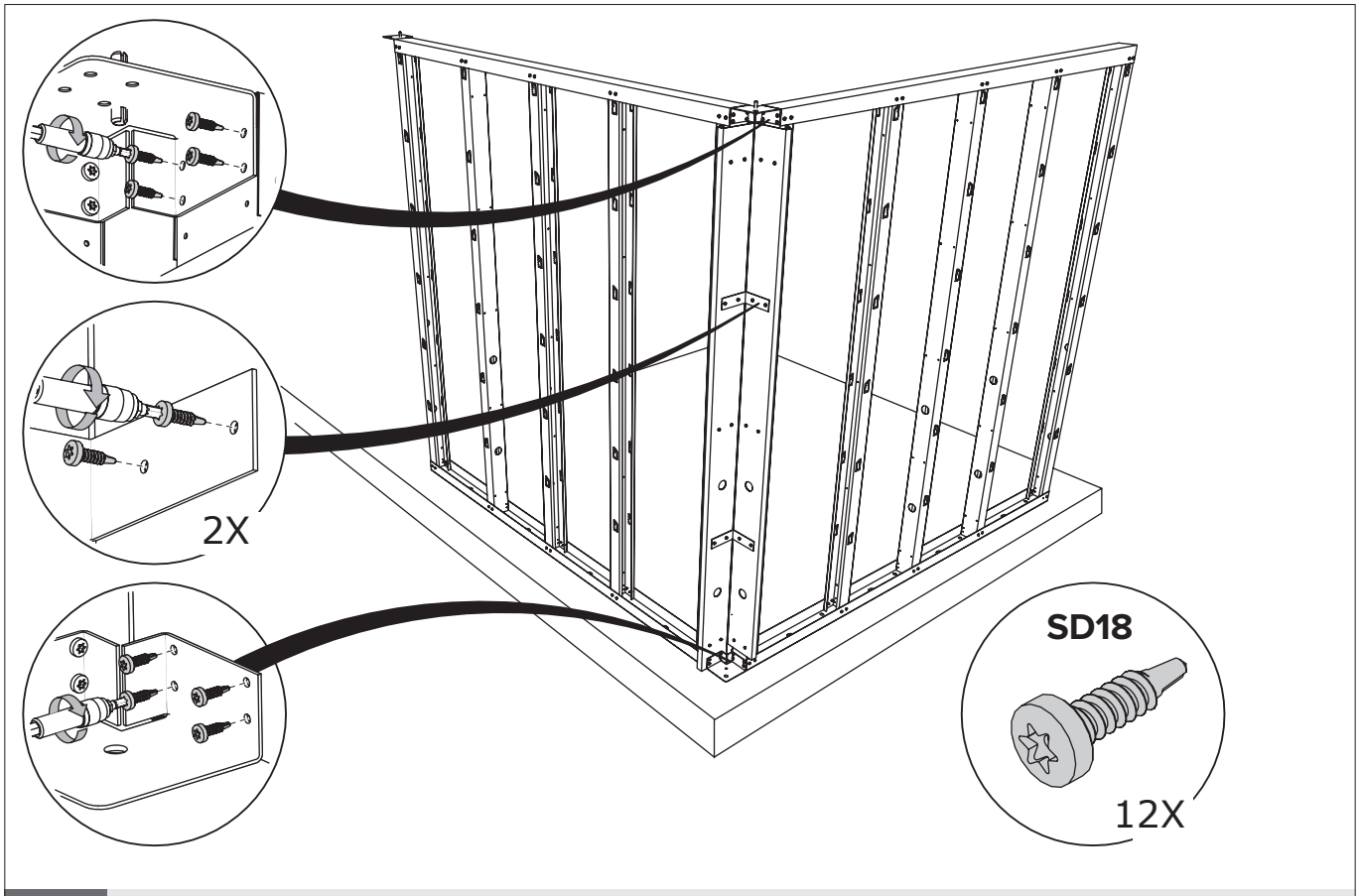

C + D Fachada / Fachada

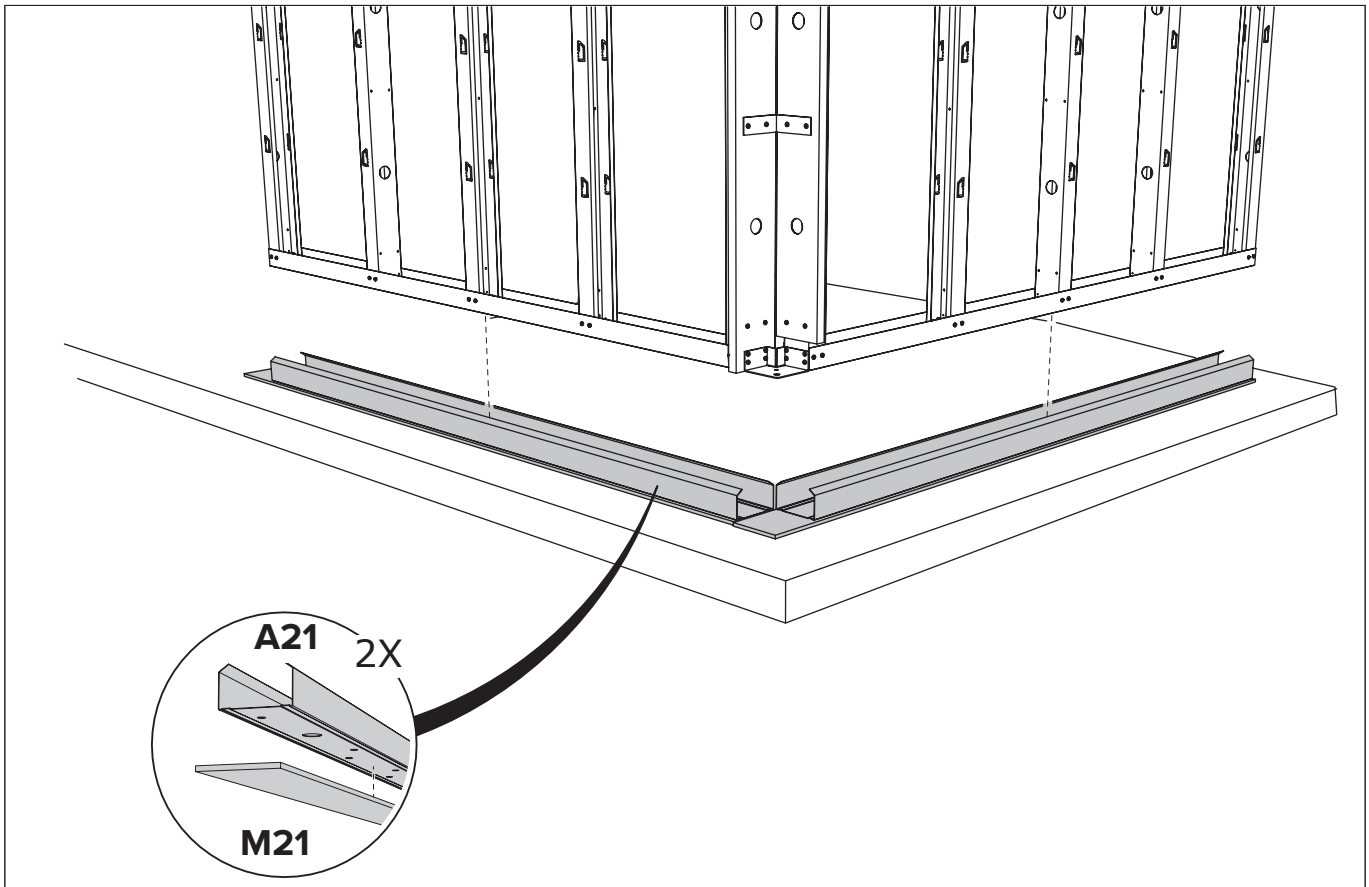

C + D Fachada / Fachada

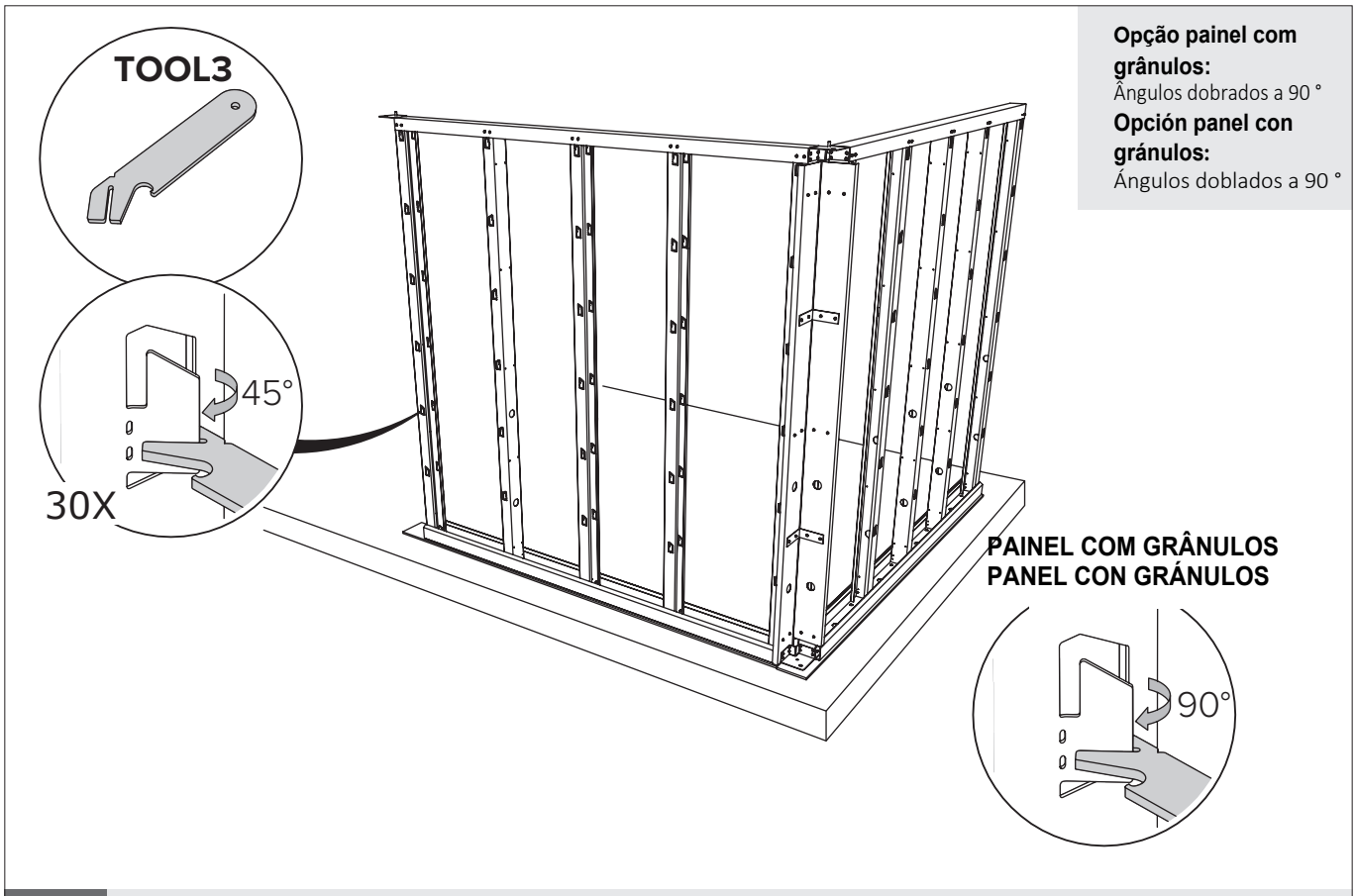

Opção painel com grânulos:
Ângulos dobrados a 90 °
Opción panel con gránulos:
Ángulos doblados a 90 °

C + D Fachada / Fachada

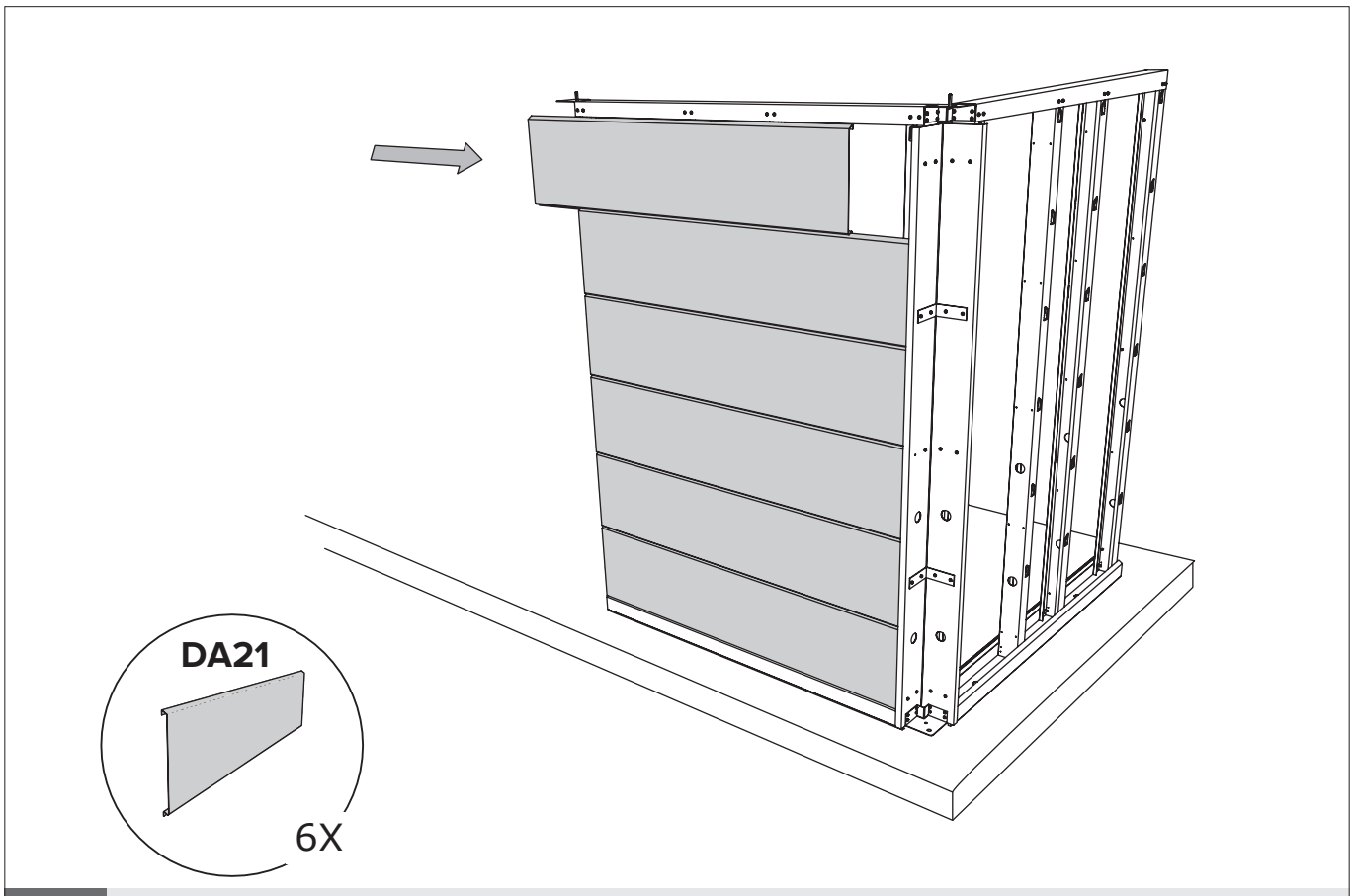

C + D Fachada / Fachada

Opção painel com grânulos:
Ângulos dobrados a 90 °
Opción panel con gránulos:
Ángulos doblados a 90 °

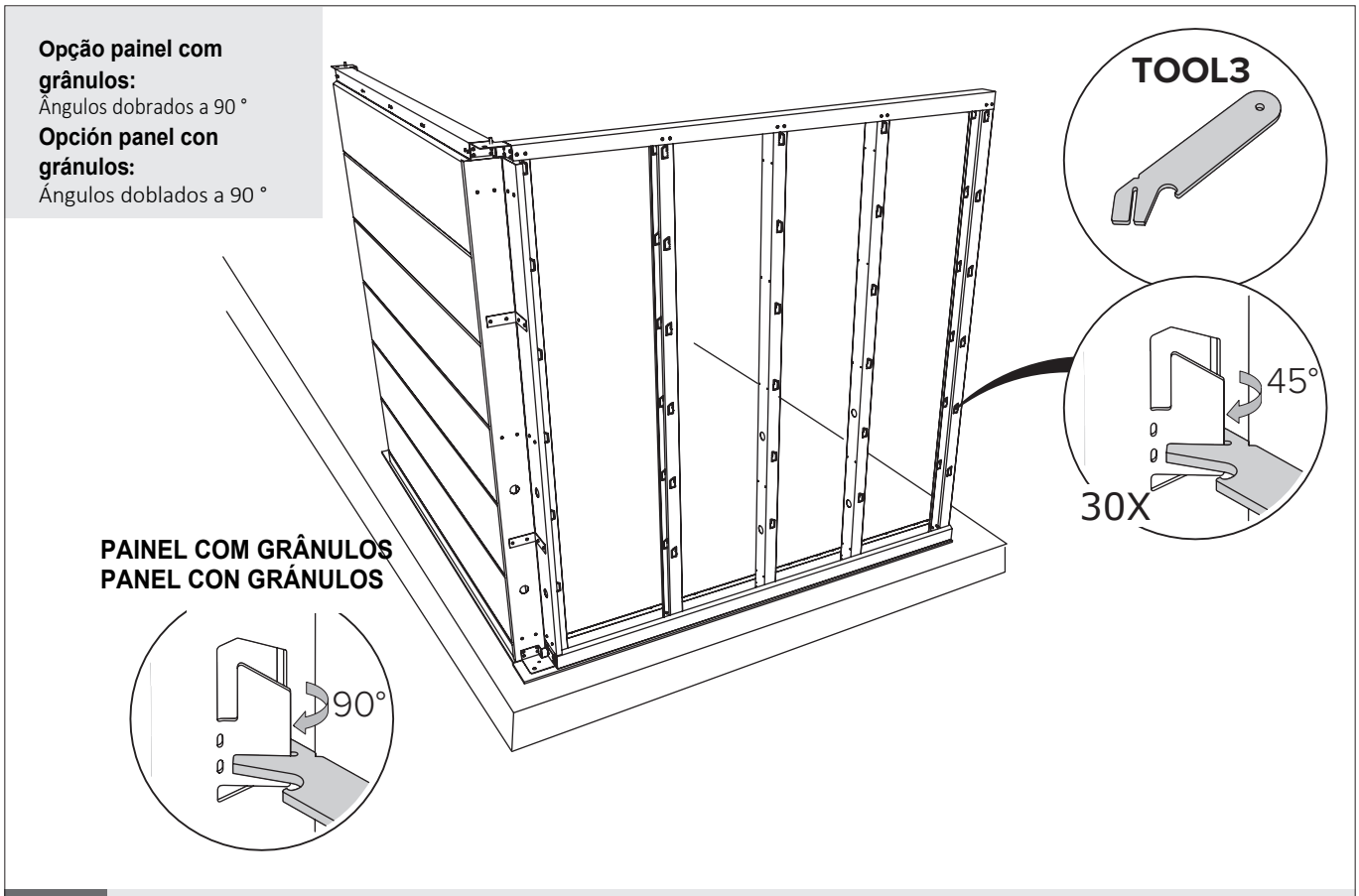

C + D Fachada / Fachada

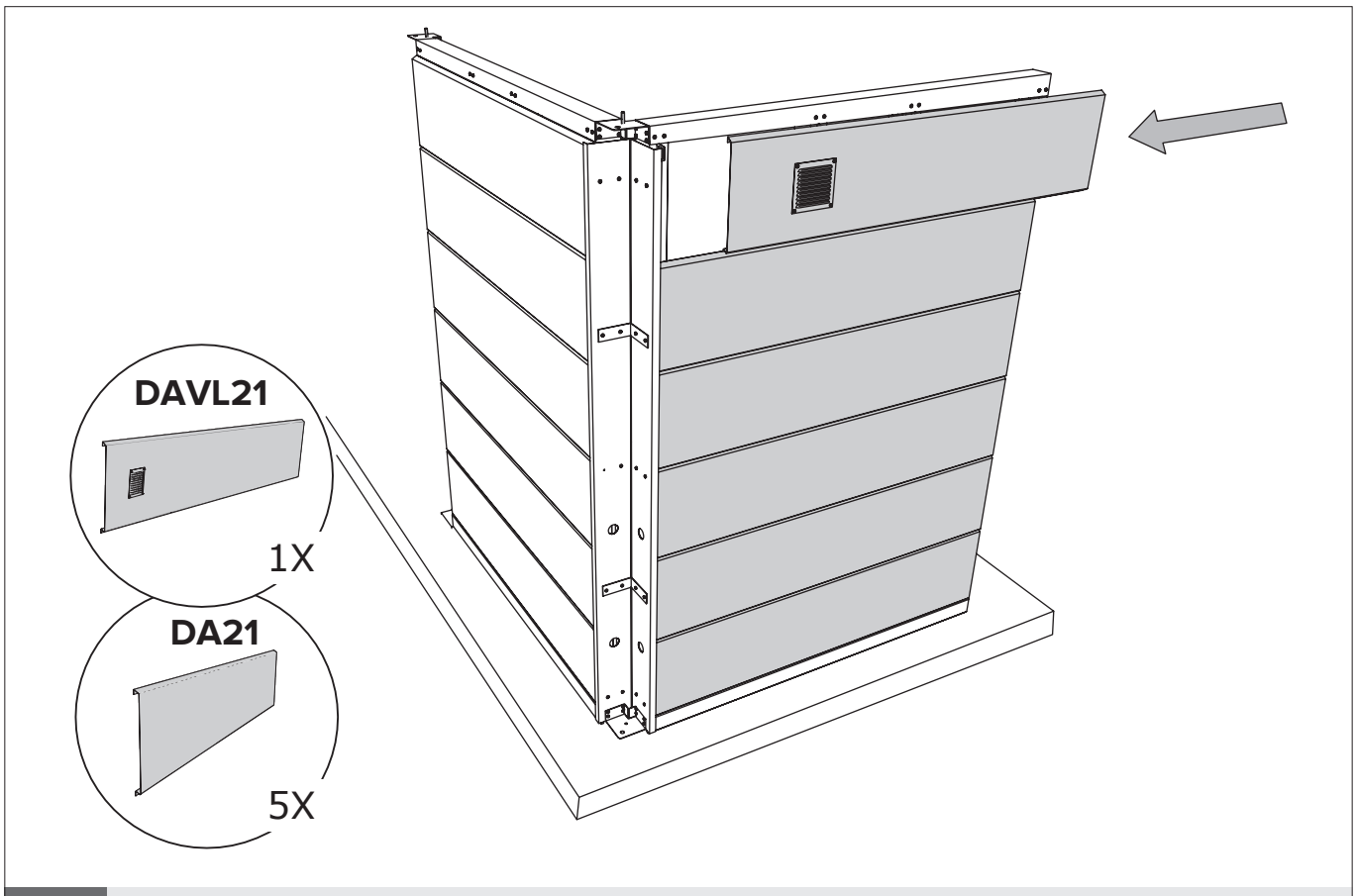

C + D Fachada / Fachada

Revestimento interior
Revestimiento interior

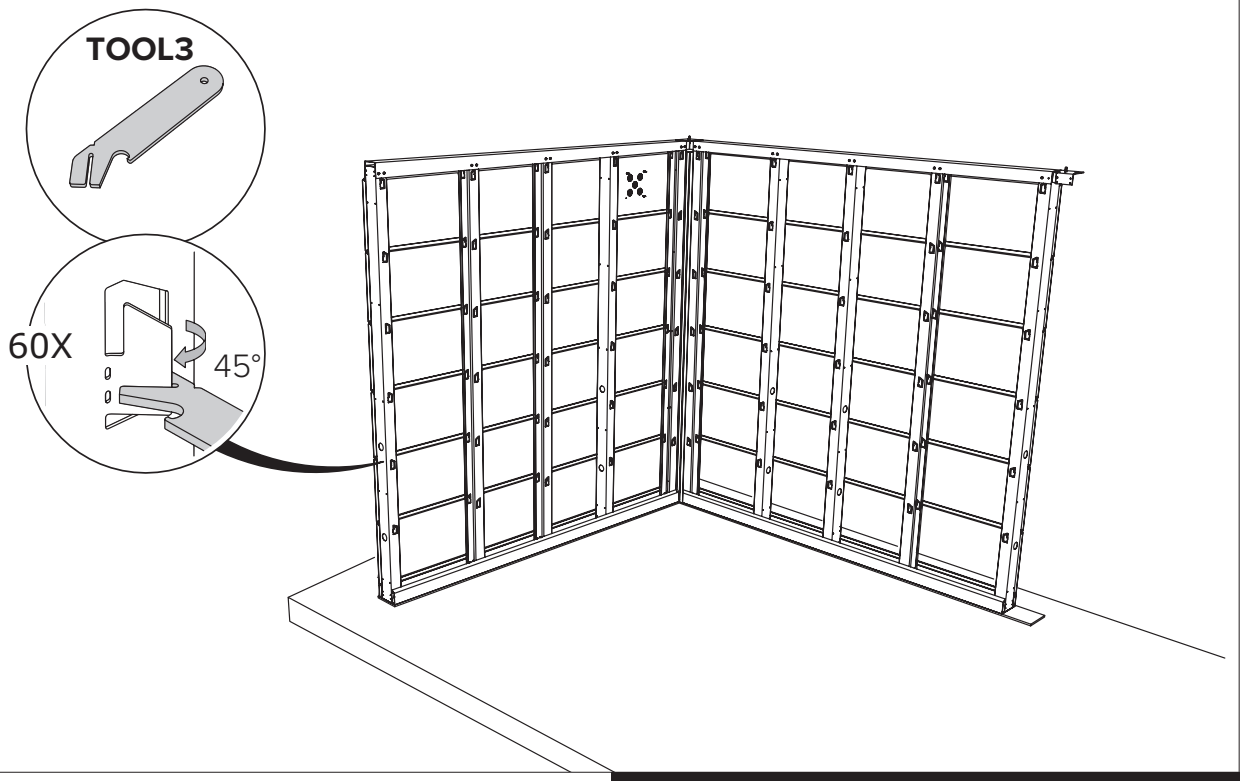

C + D	Fachada / Fachada	Opção / Opción

Revestimento interior
Revestimiento interior

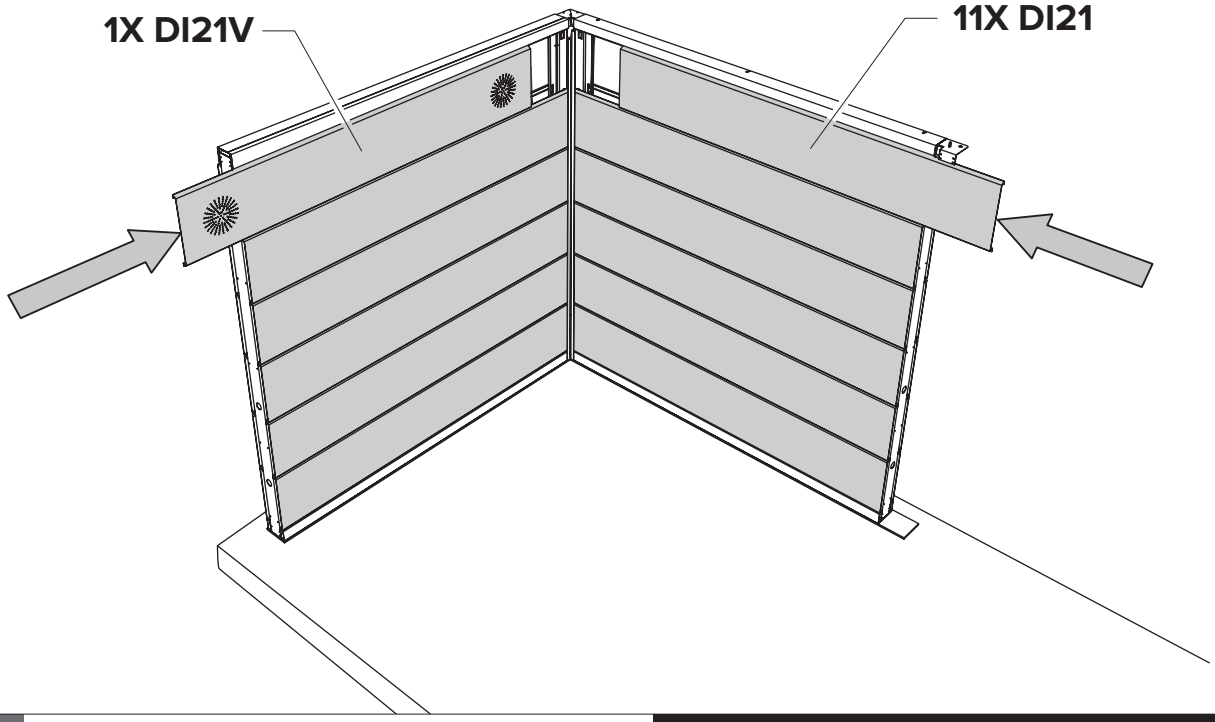

C + D	Fachada / Fachada	Opção / Opción

Revestimento interior
Revestimiento interior

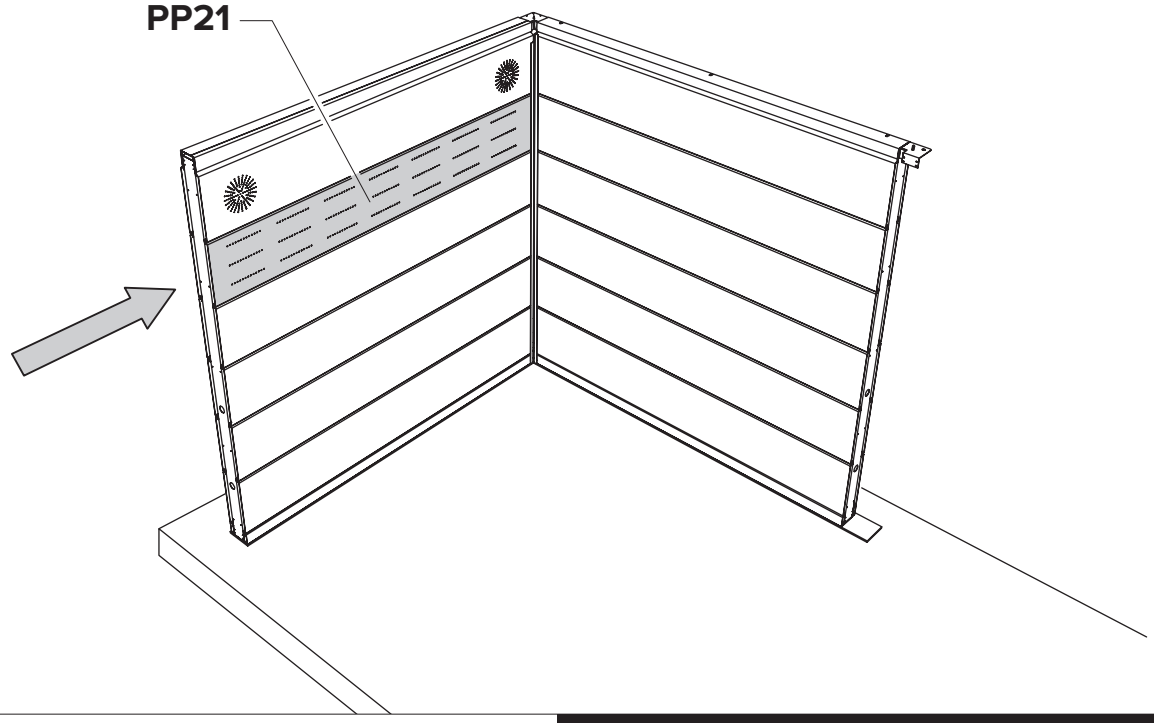

C + D	Fachada / Fachada	Opção / Opción

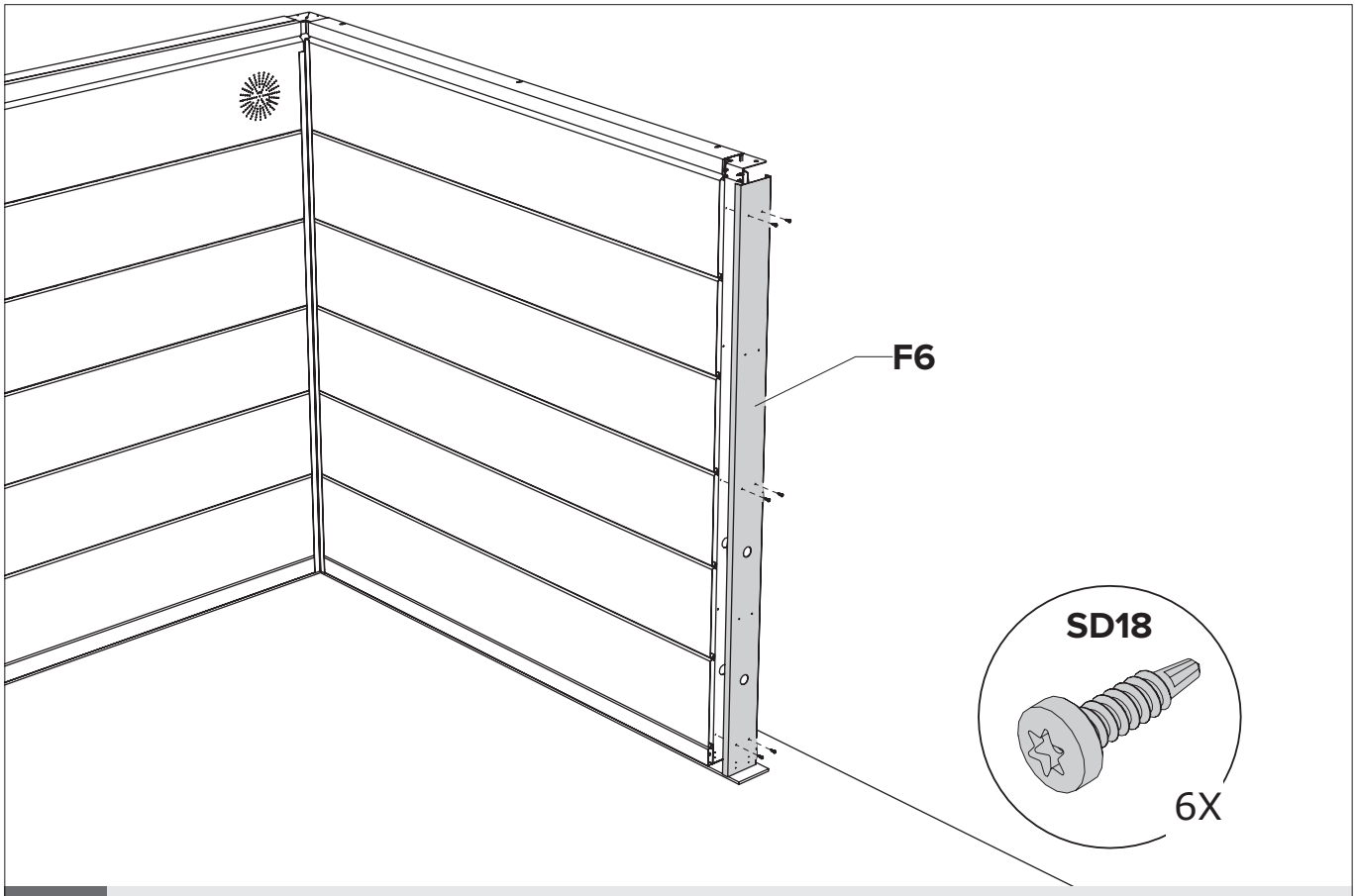

C + D	Fachada / Fachada

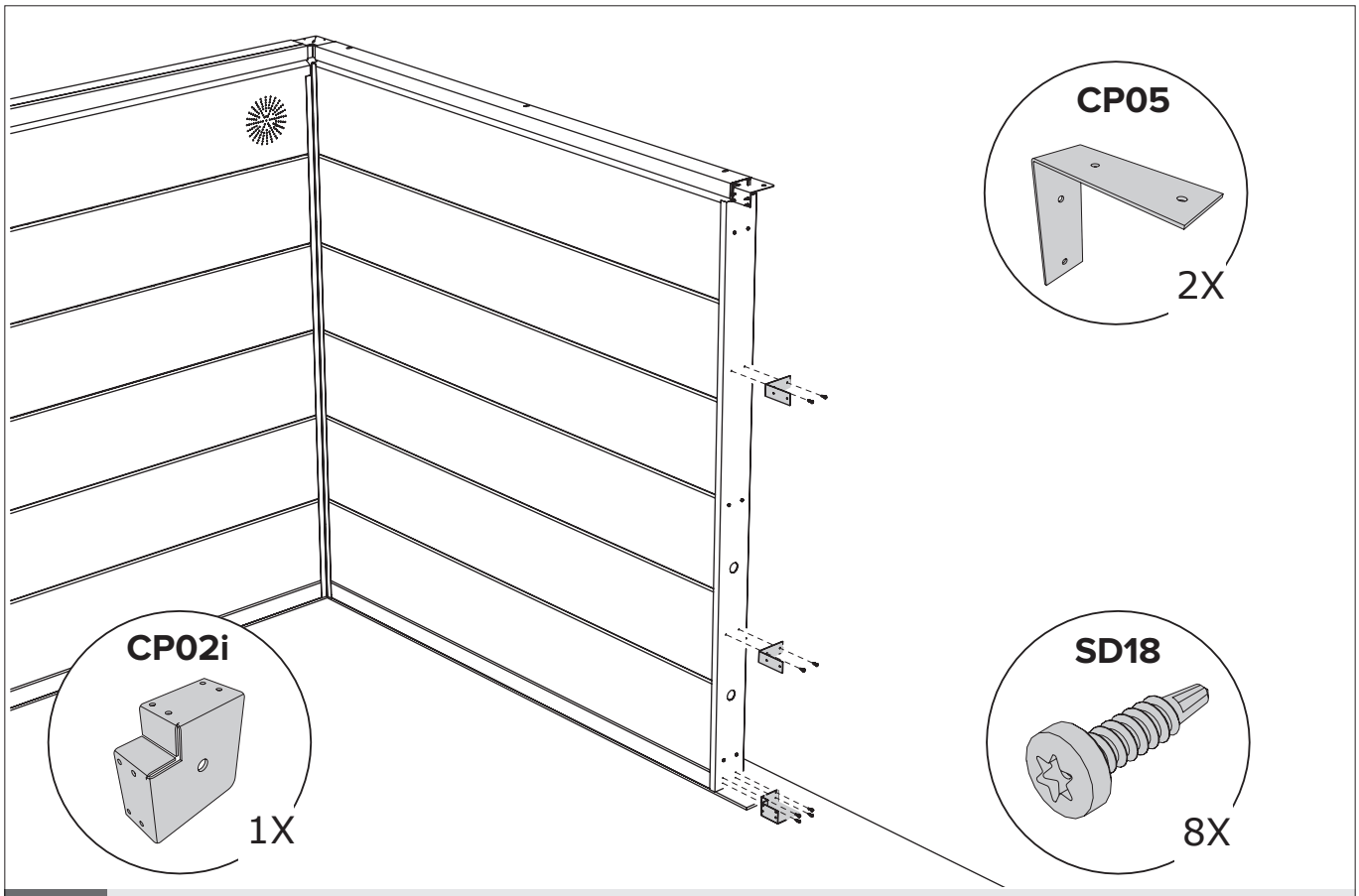

C + D Fachada / Fachada

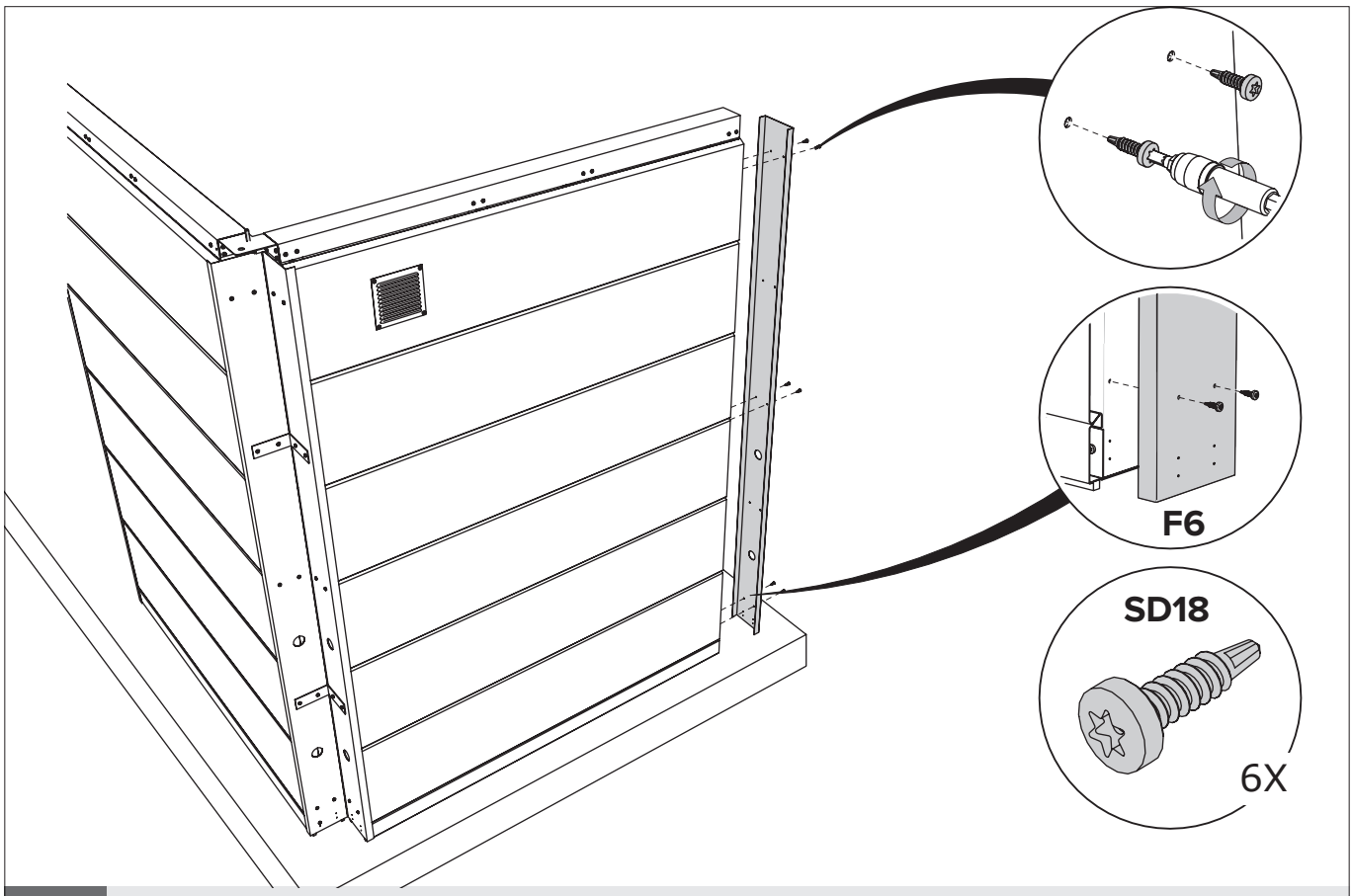

C + D Fachada / Fachada

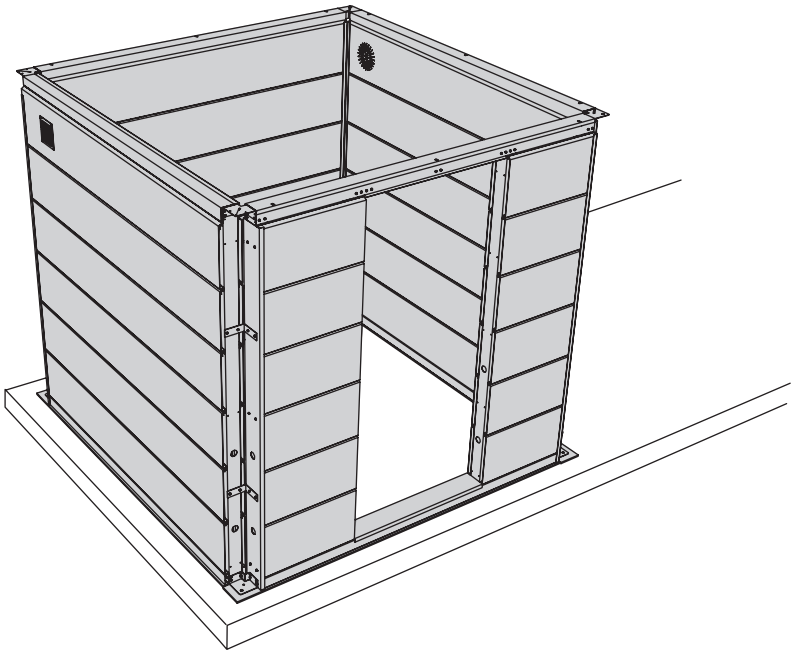

A + B + C + D Fachada / Fachada

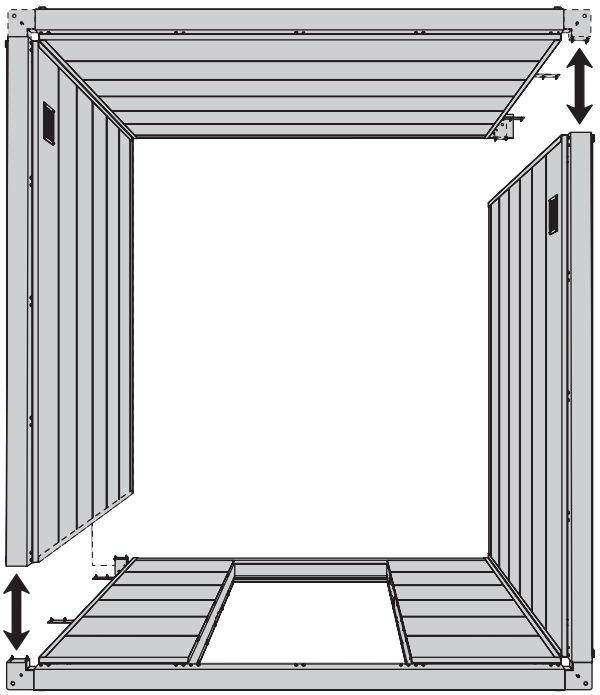

A + B + C + D Fachada / Fachada

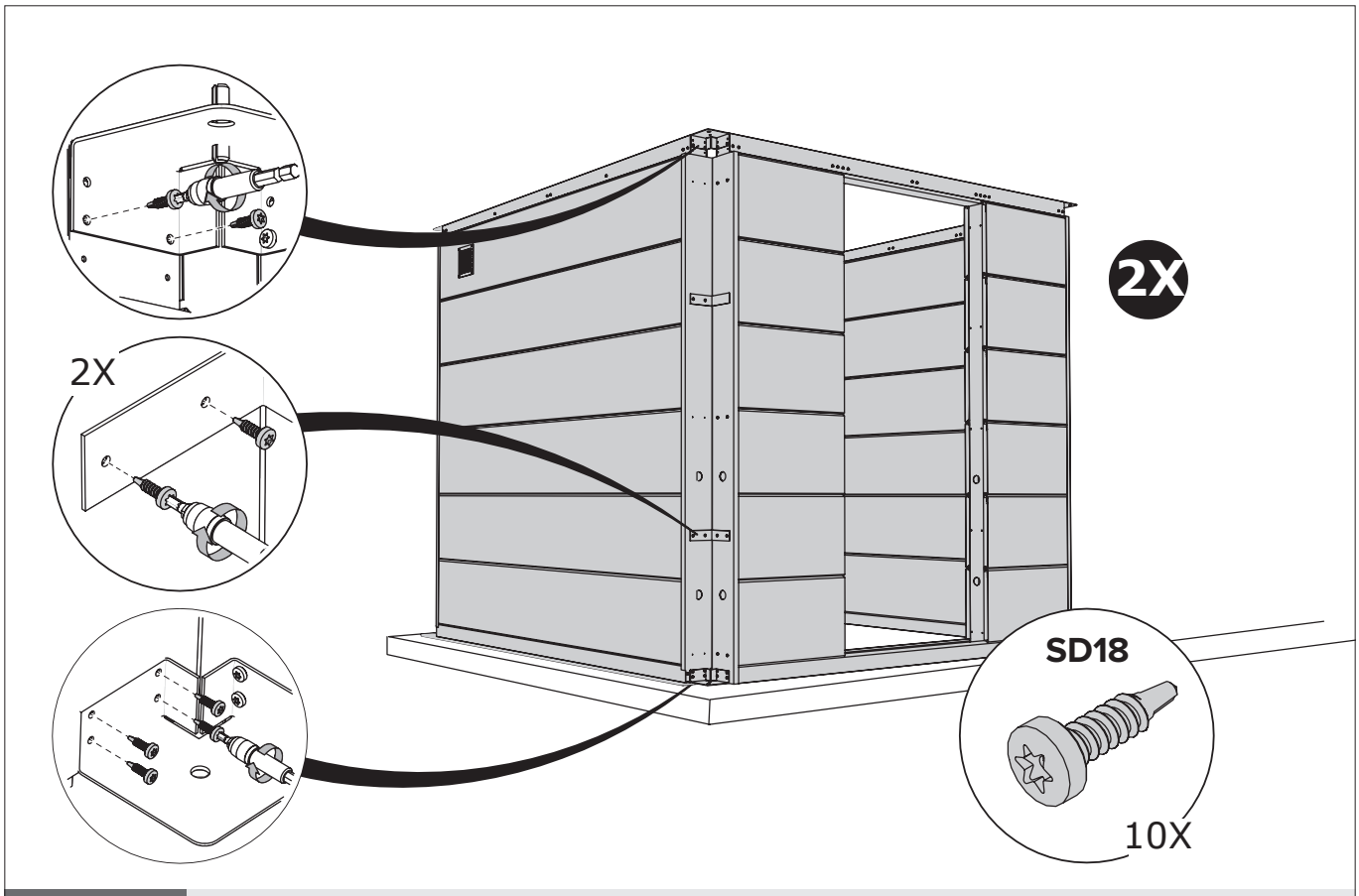

A + B + C + D Fachada / Fachada

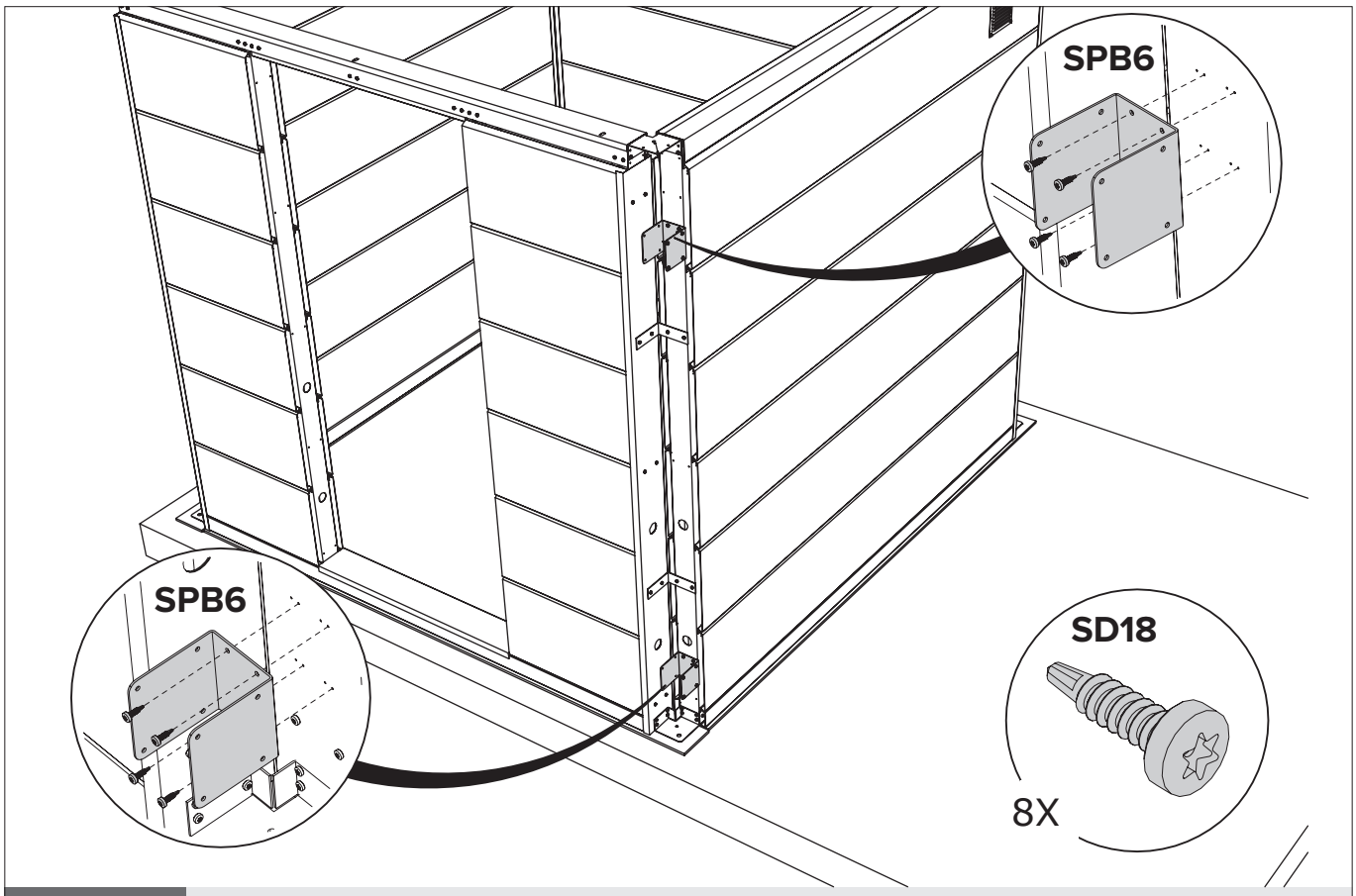

A + B + C + D Fachada / Fachada

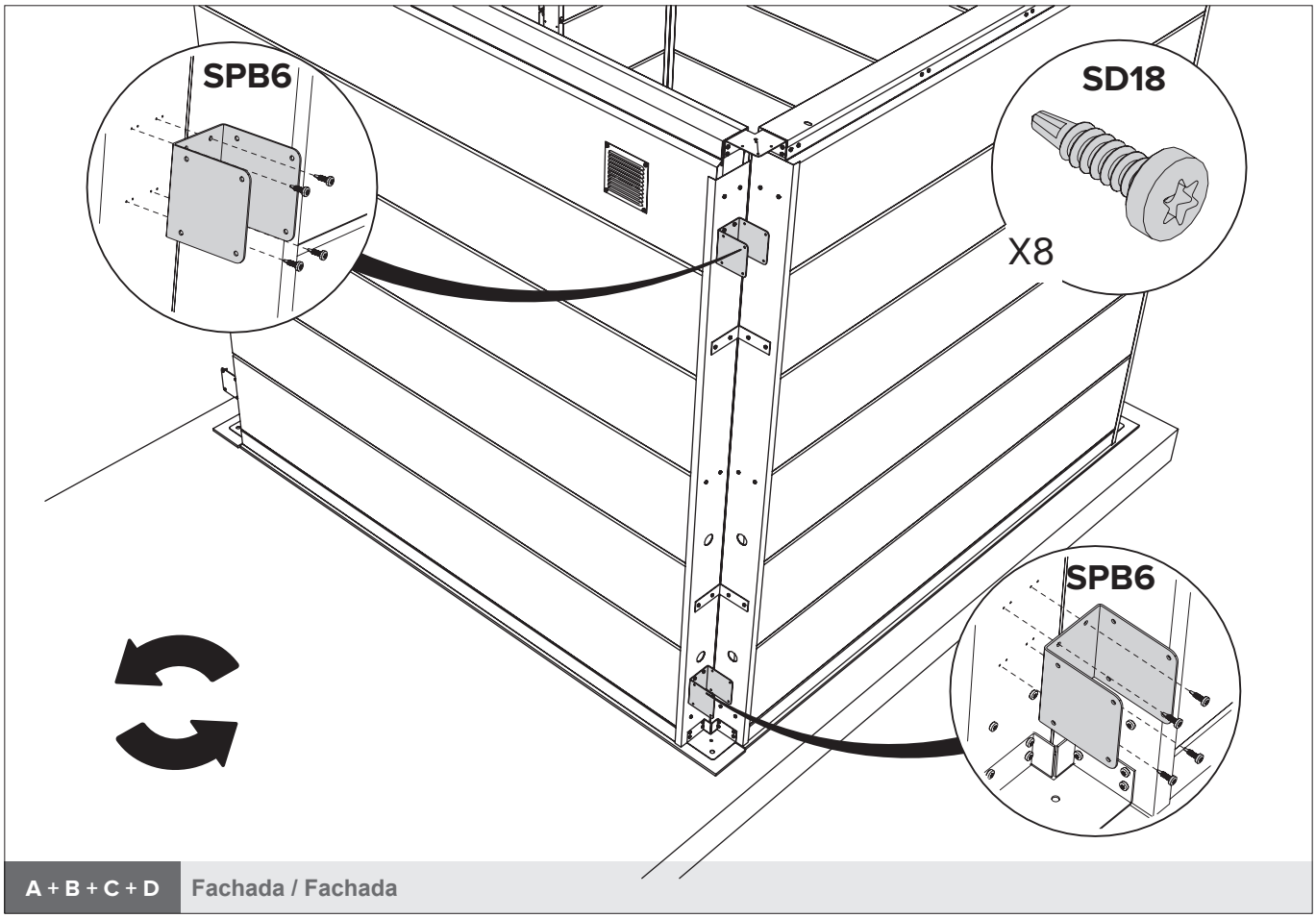

A + B + C + D Fachada / Fachada

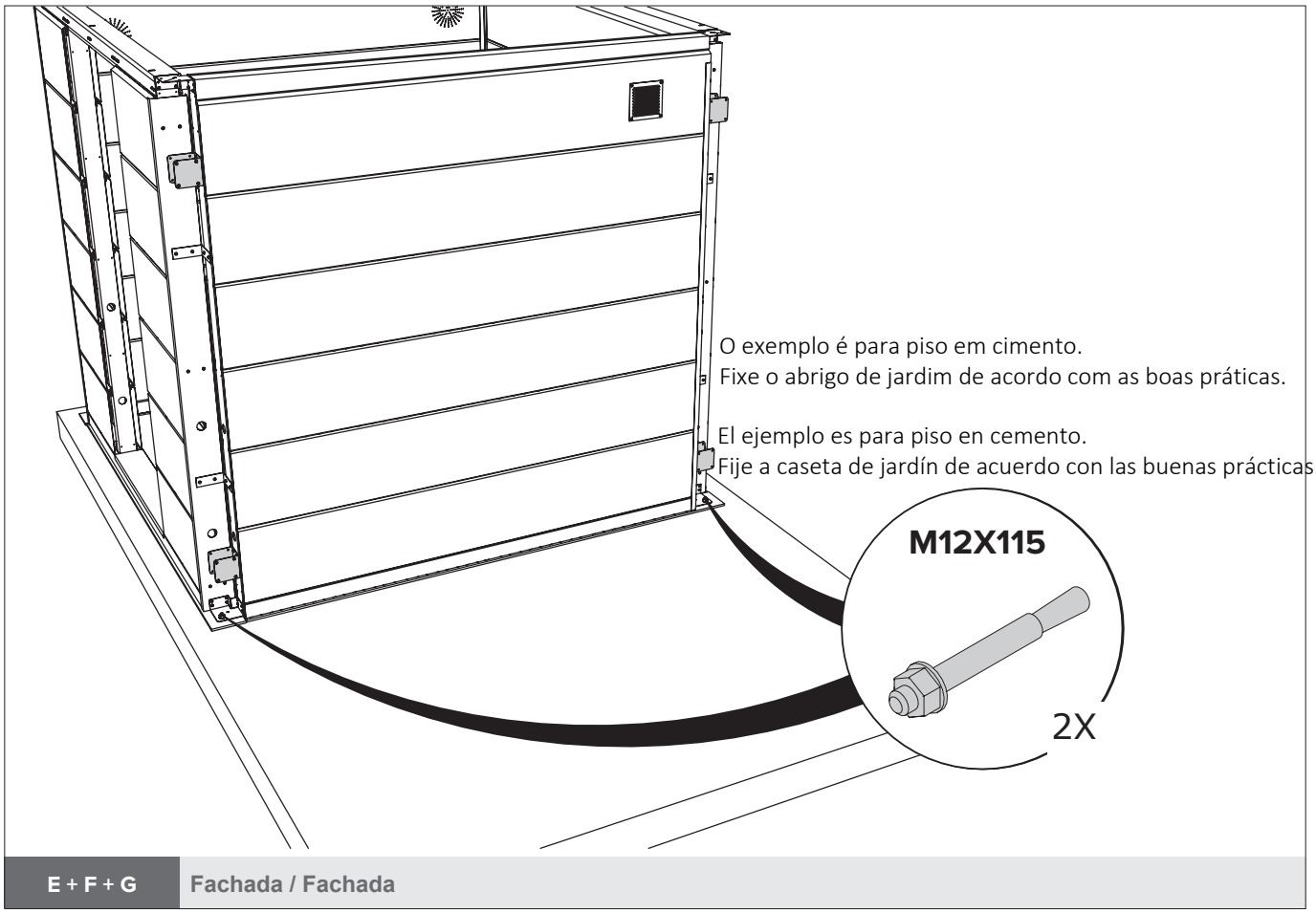

E + F + G Fachada / Fachada

Revestimento interior
Revestimiento interior

IG = 2.090mm
IK = 2.070mm

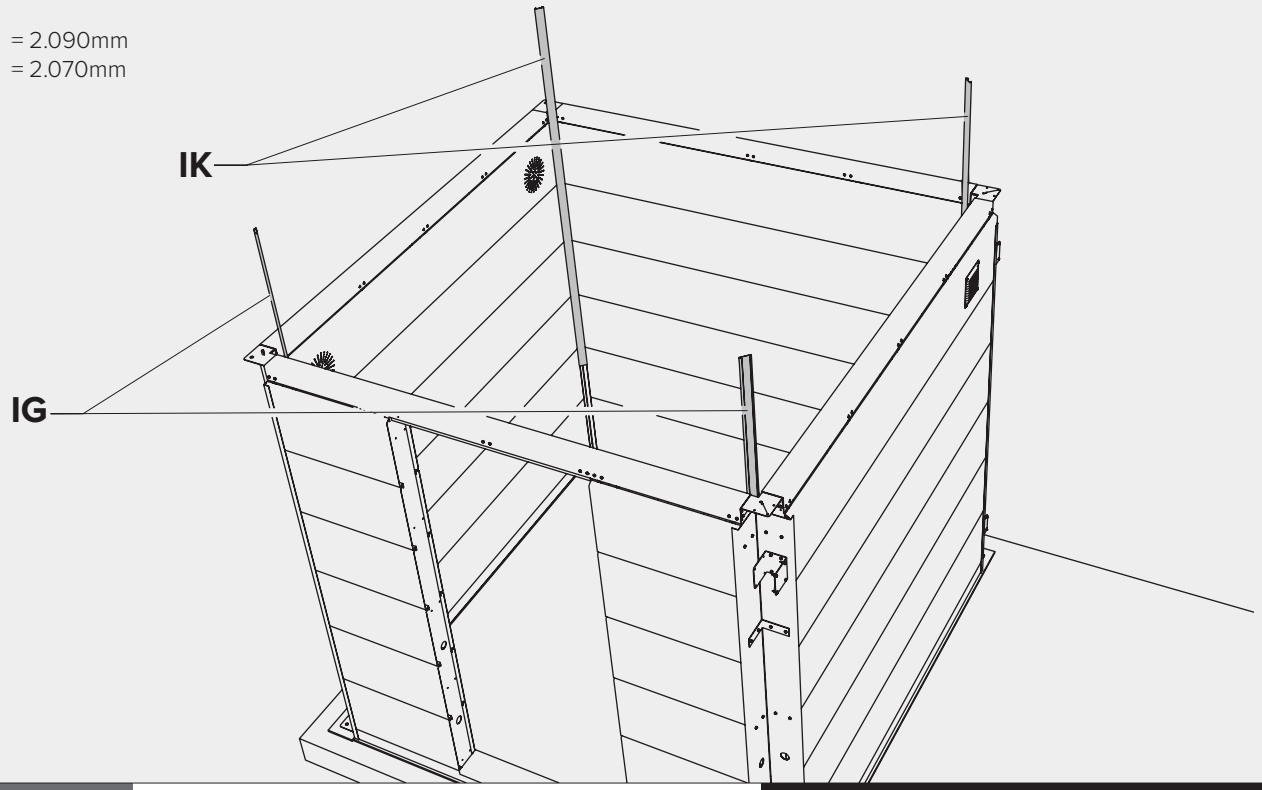

A + B + C + D	Fachada / Fachada	Opção / Opción

Revestimento interior
Revestimiento interior

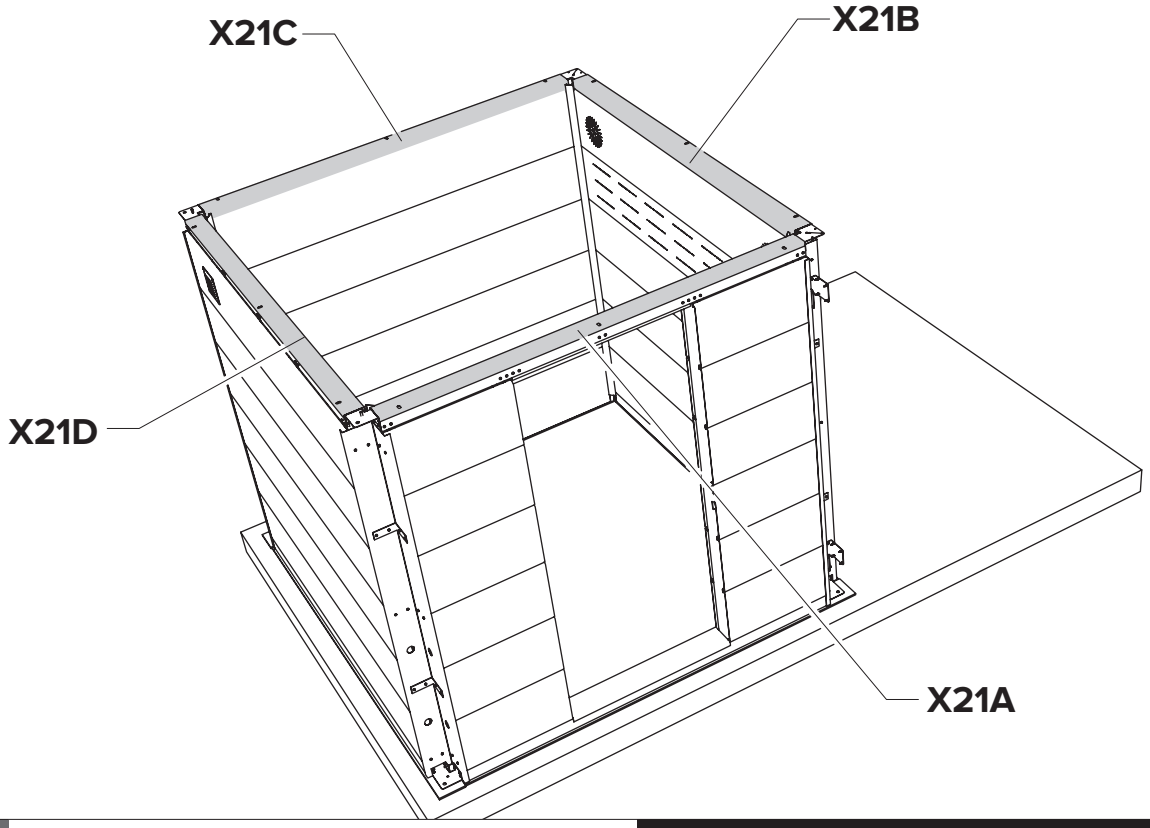

A + B + C + D	Fachada / Fachada	Opção / Opción

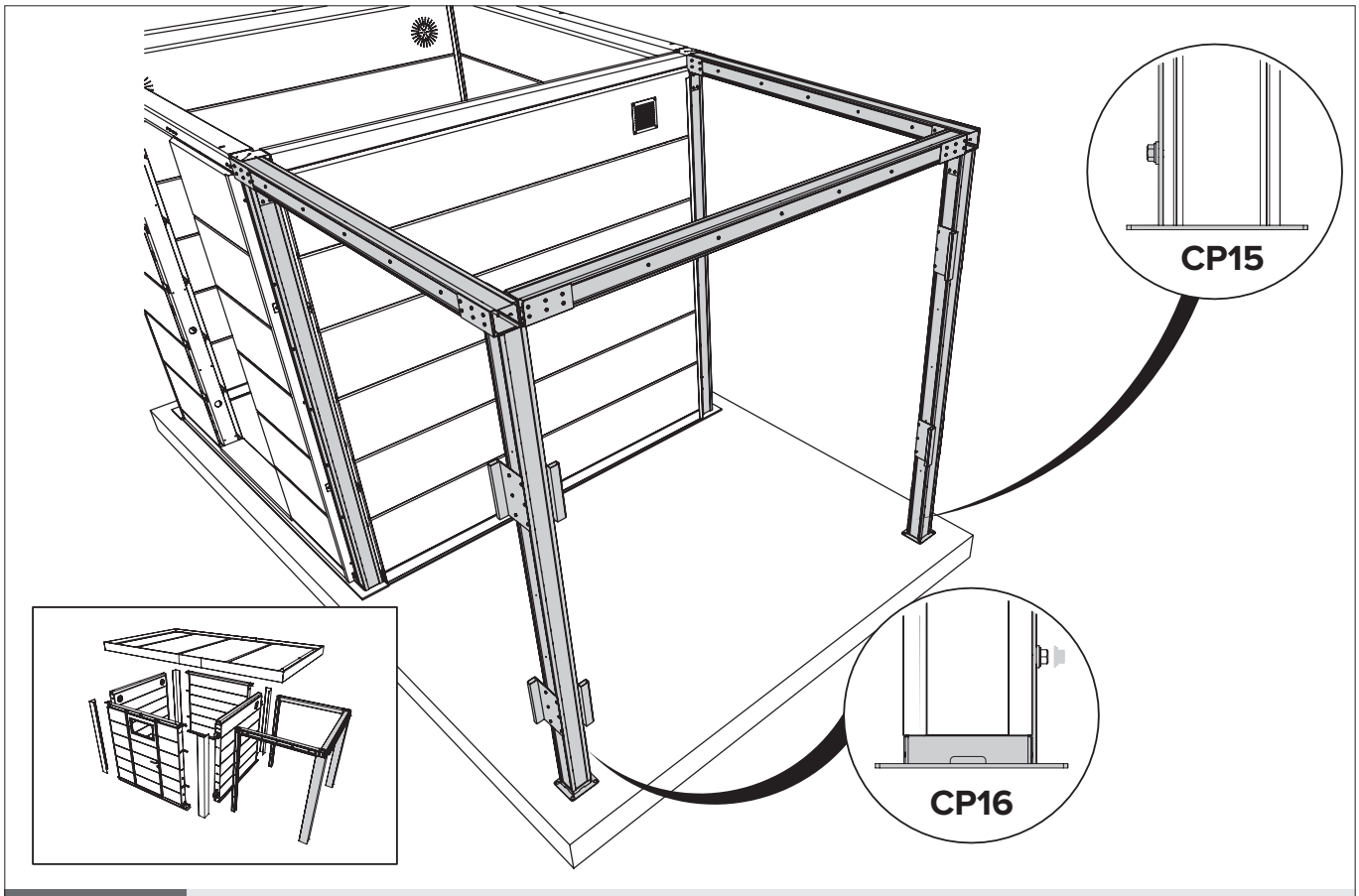

E + F + G Fachada / Fachada

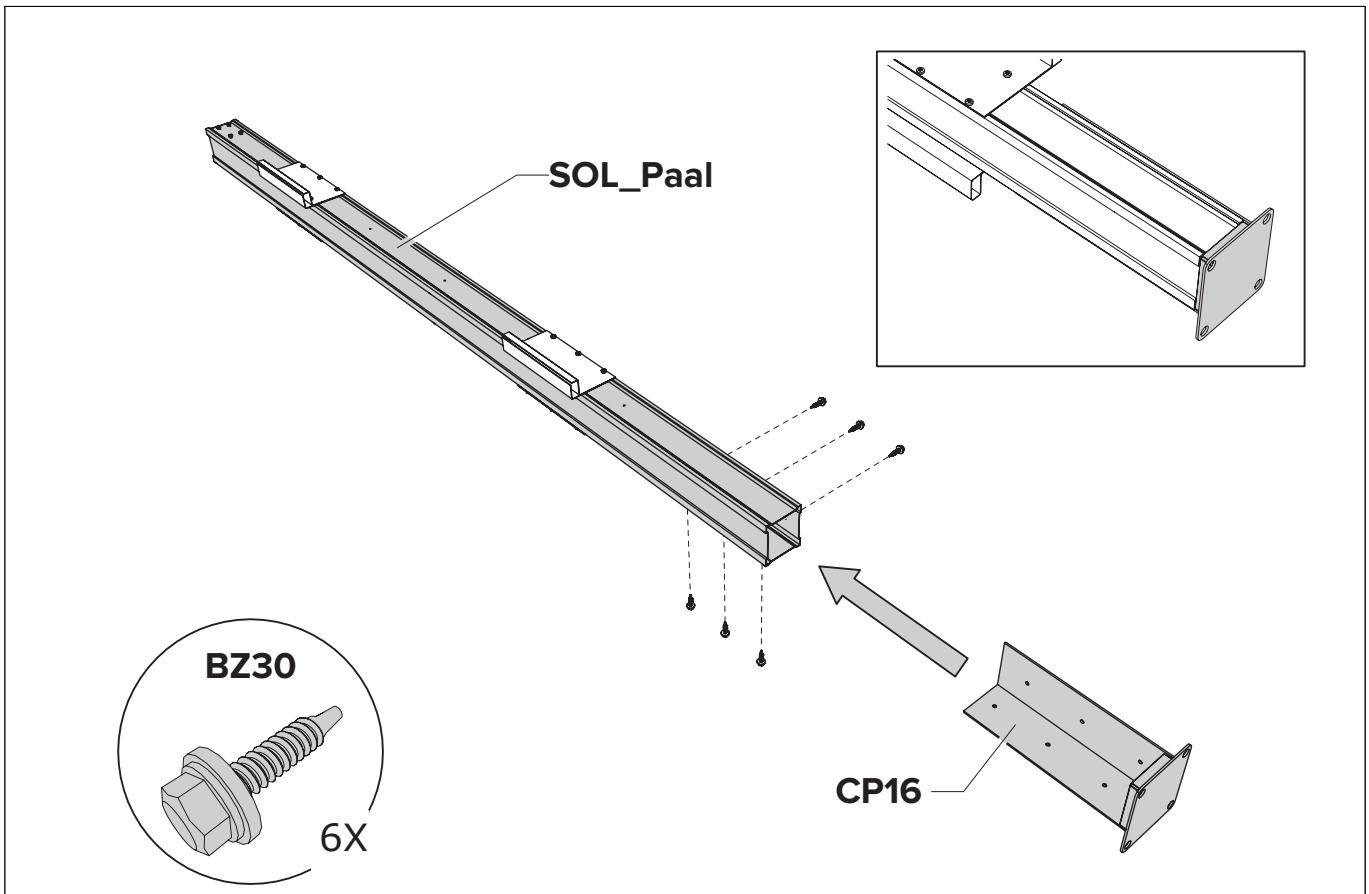

G Fachada / Fachada

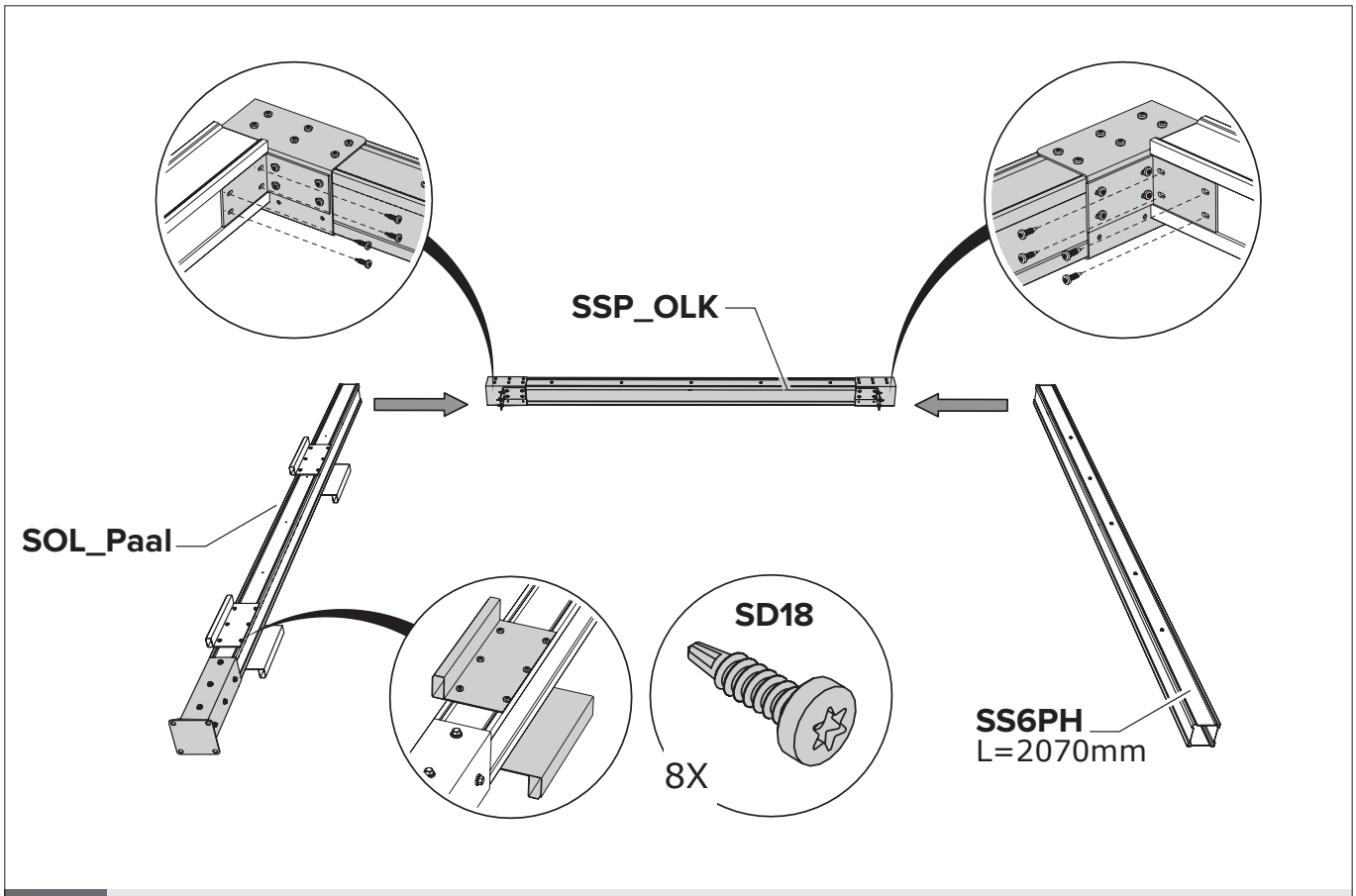

G Fachada / Fachada

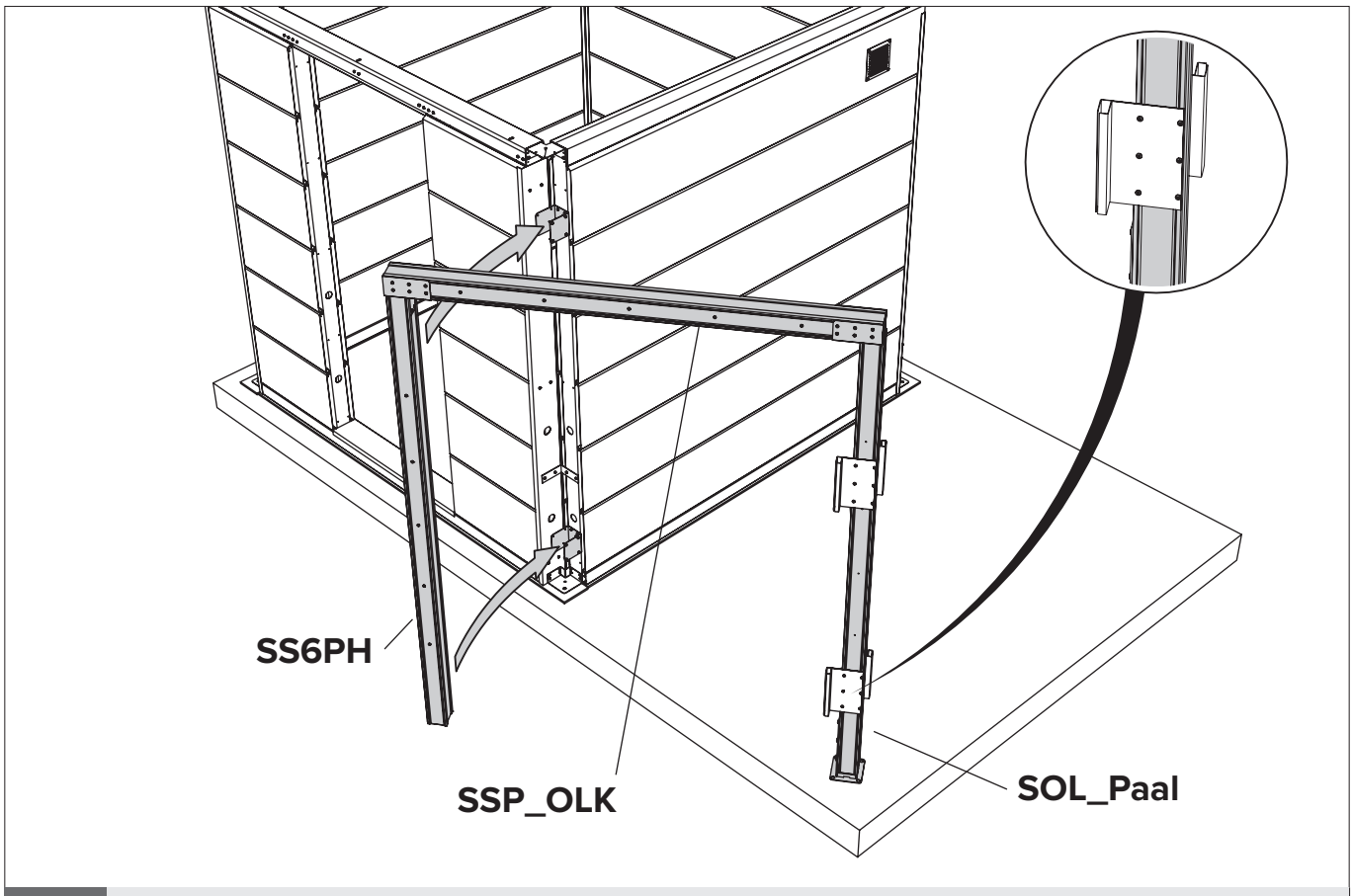

G Fachada / Fachada

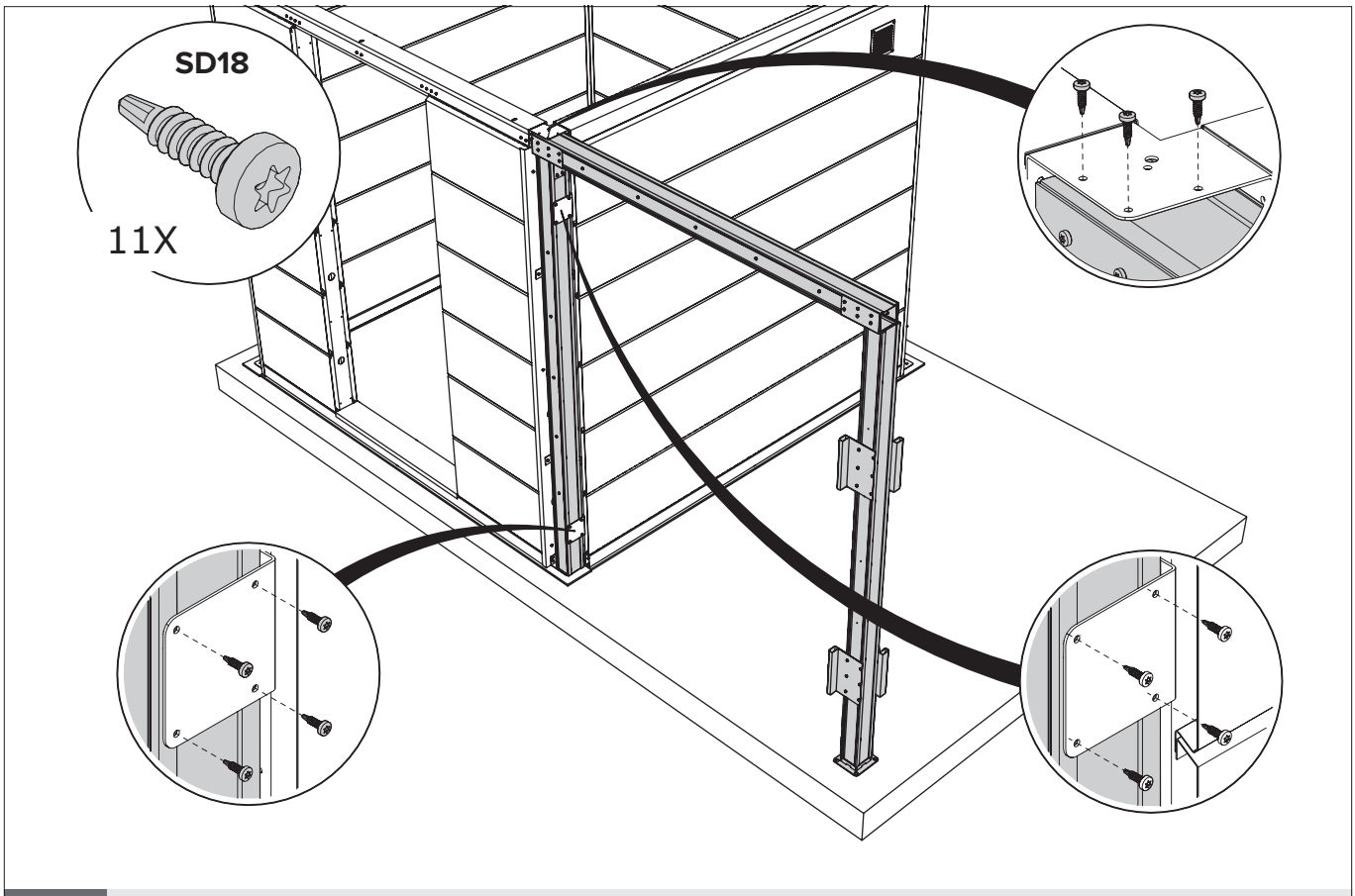

G Fachada / Fachada

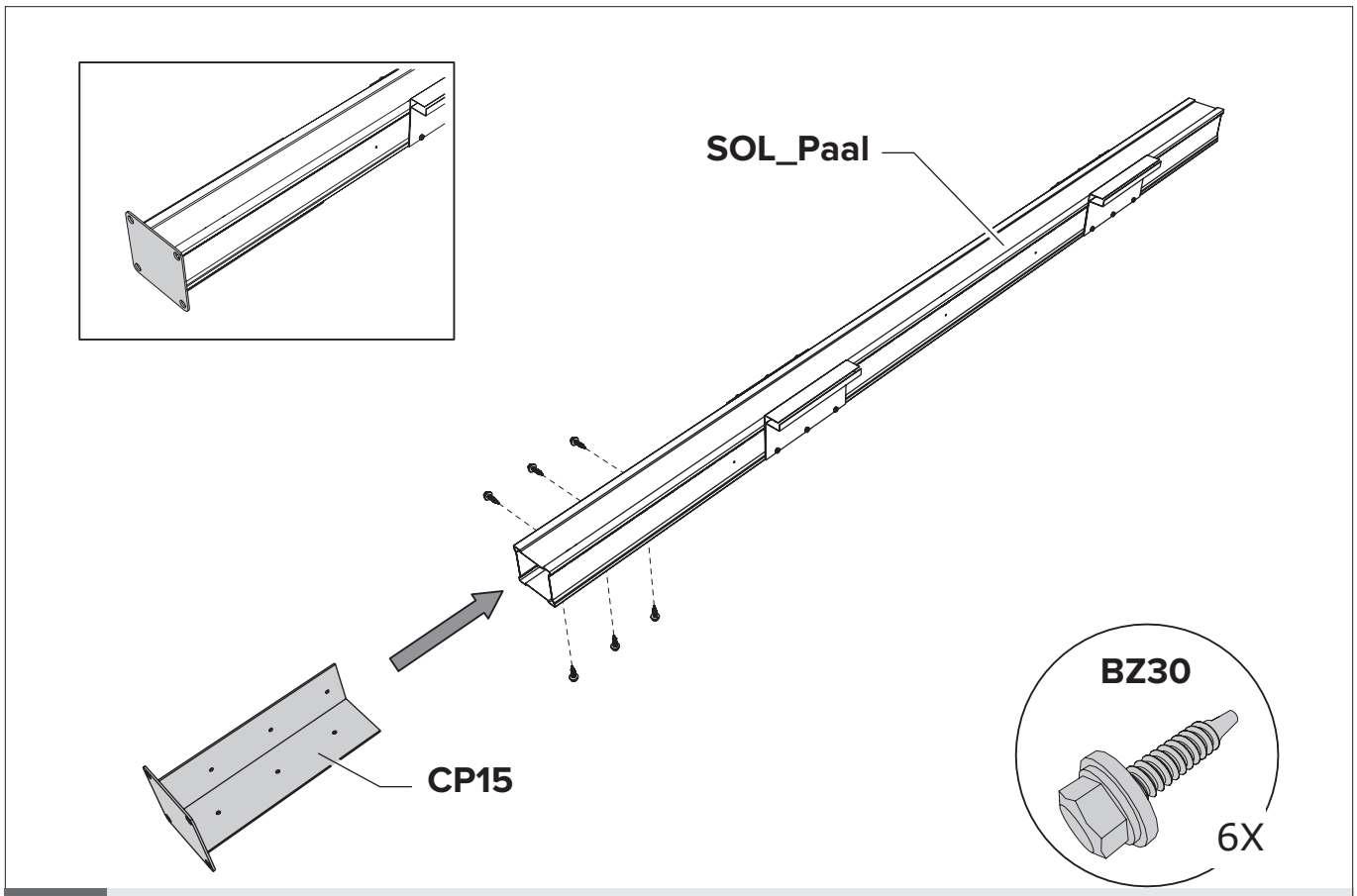

E Fachada / Fachada

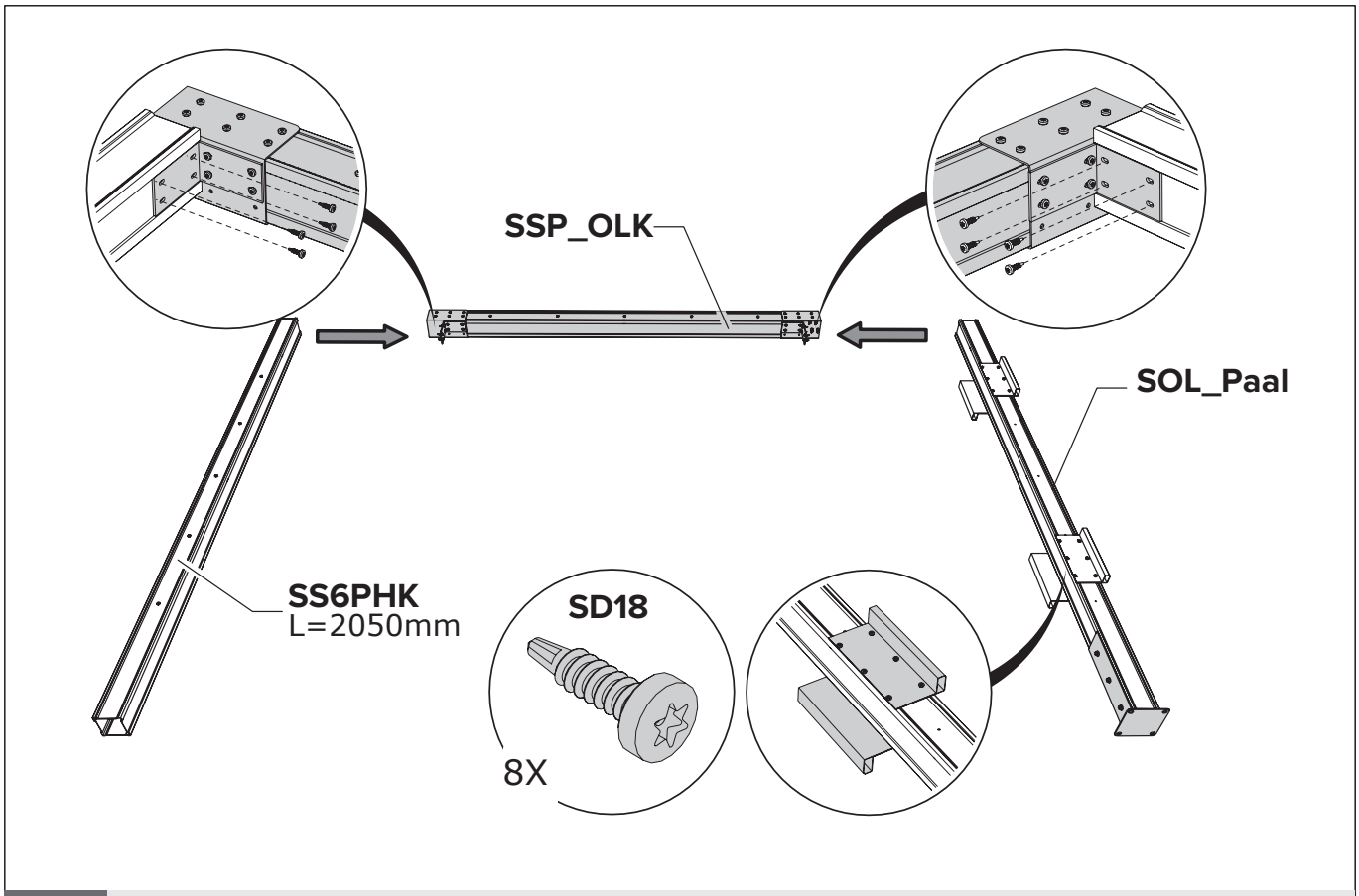

E Fachada / Fachada

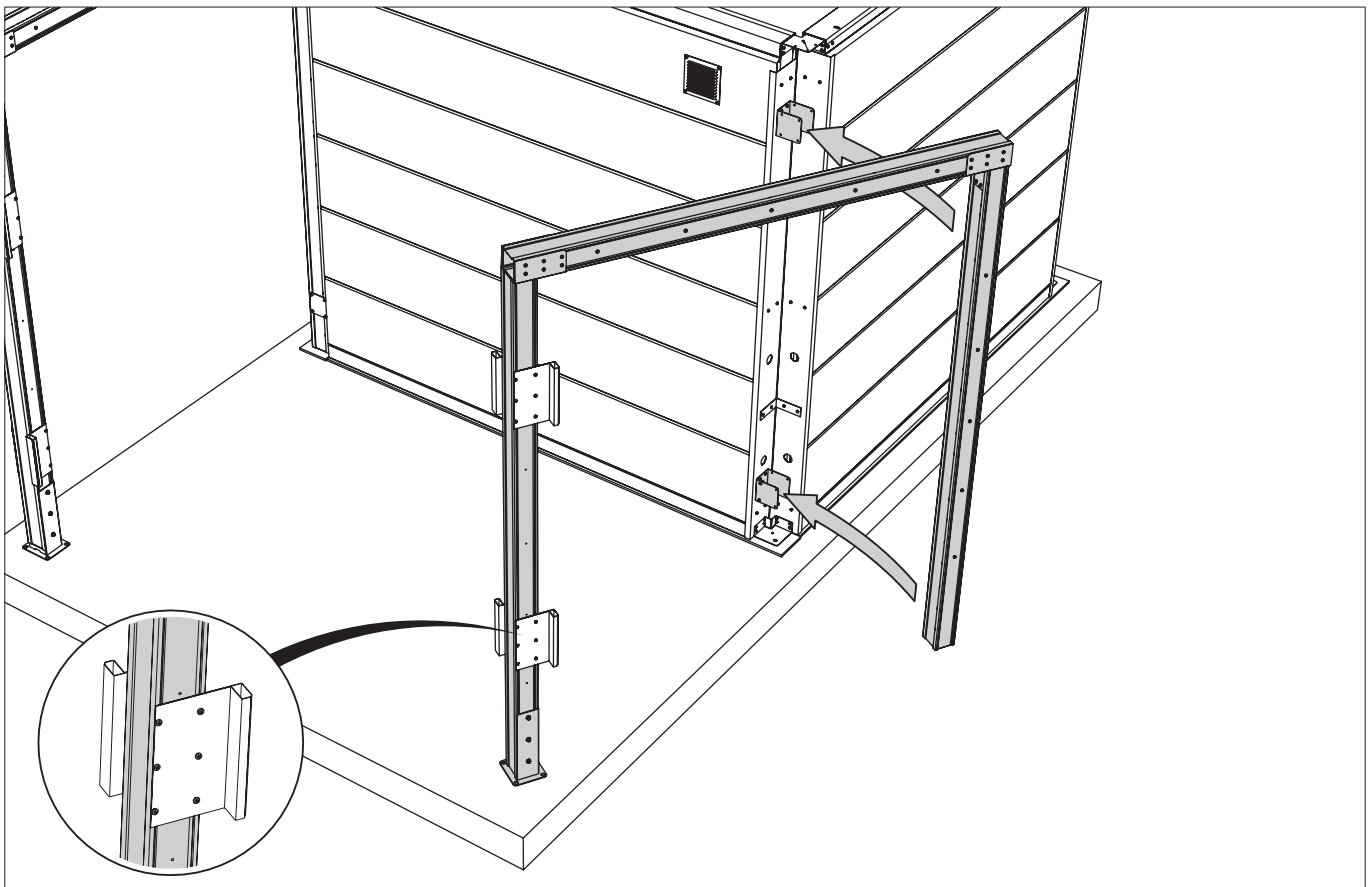

E Fachada / Fachada

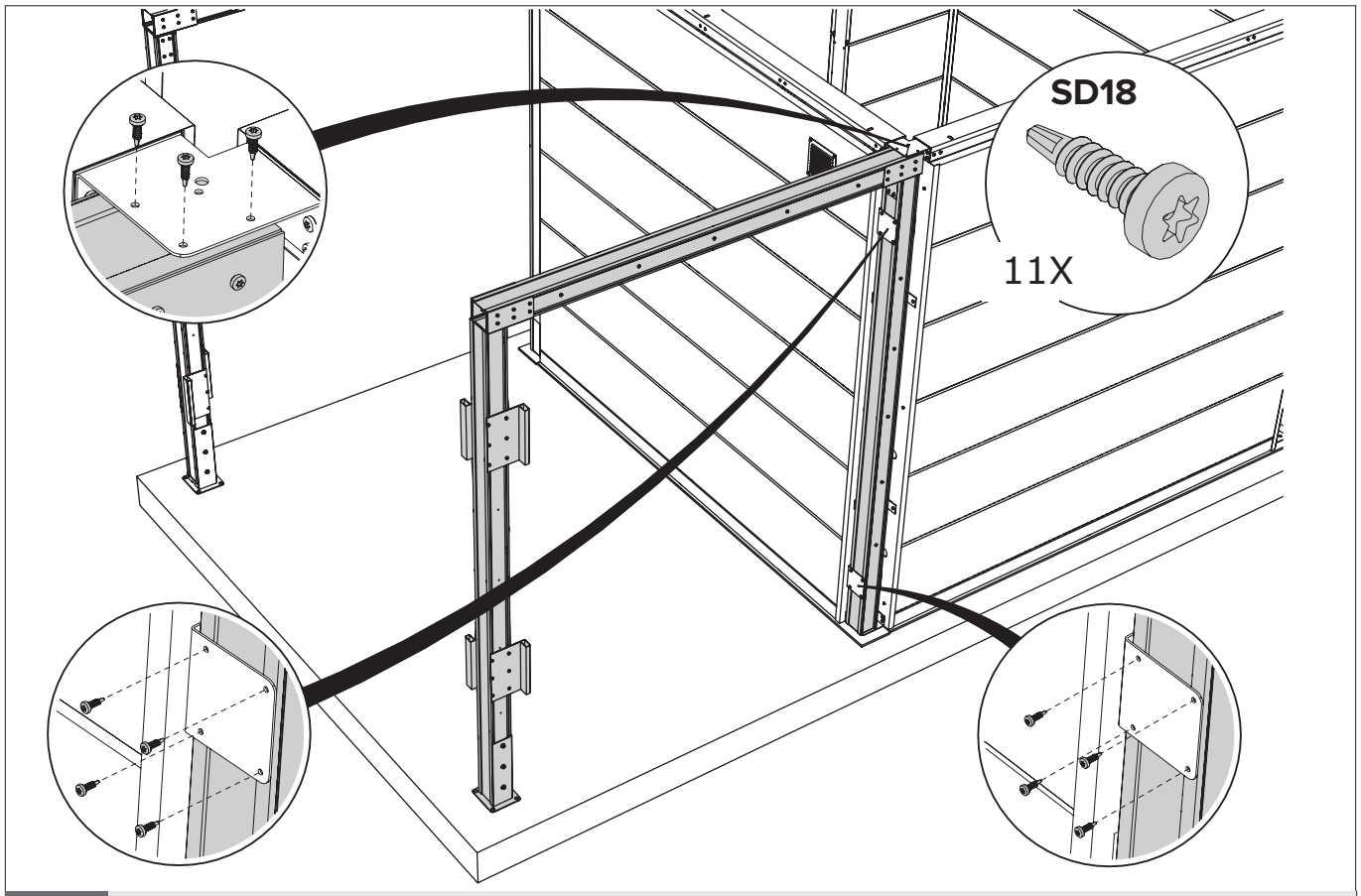

E Fachada / Fachada

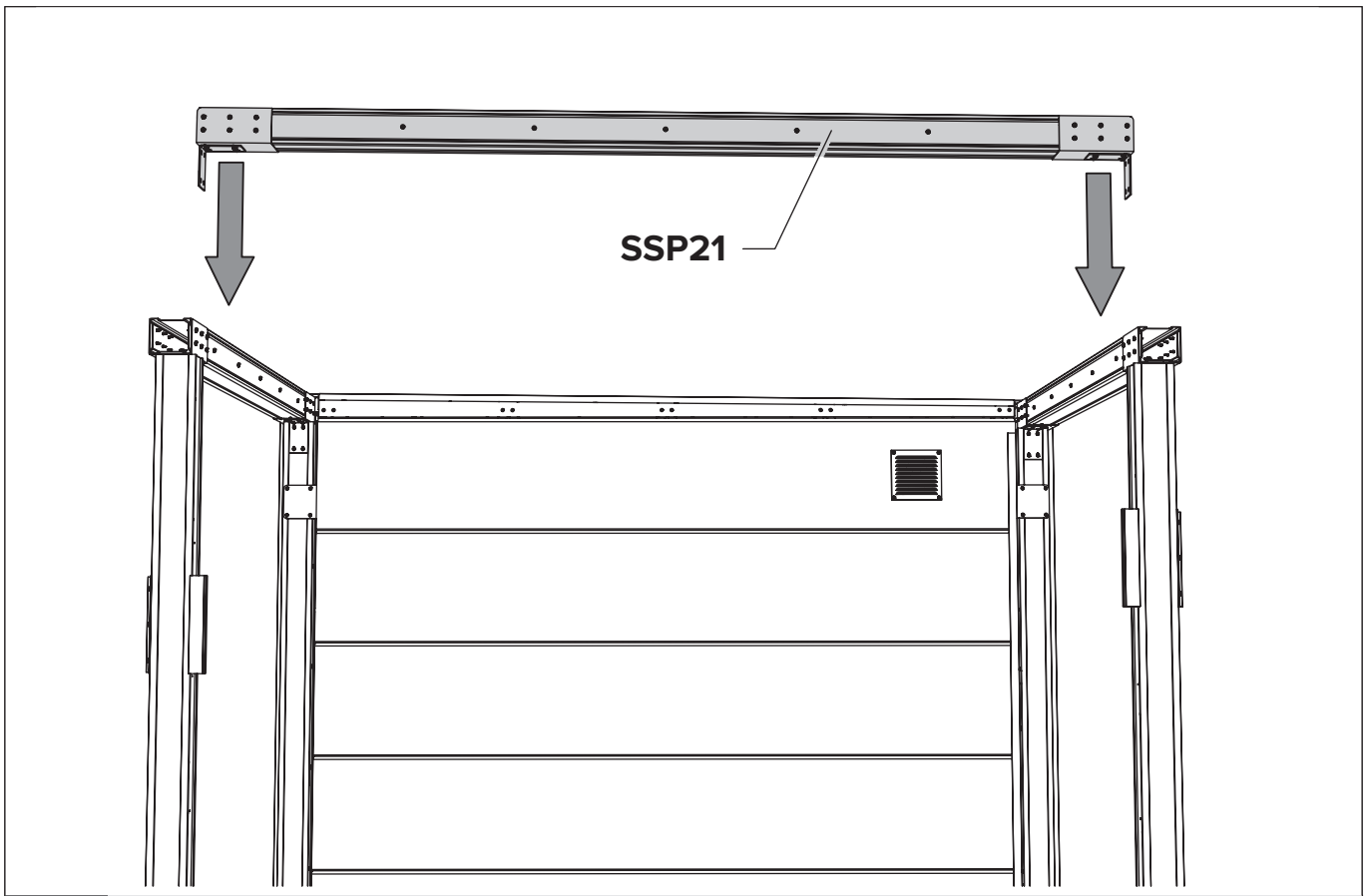

F Fachada / Fachada

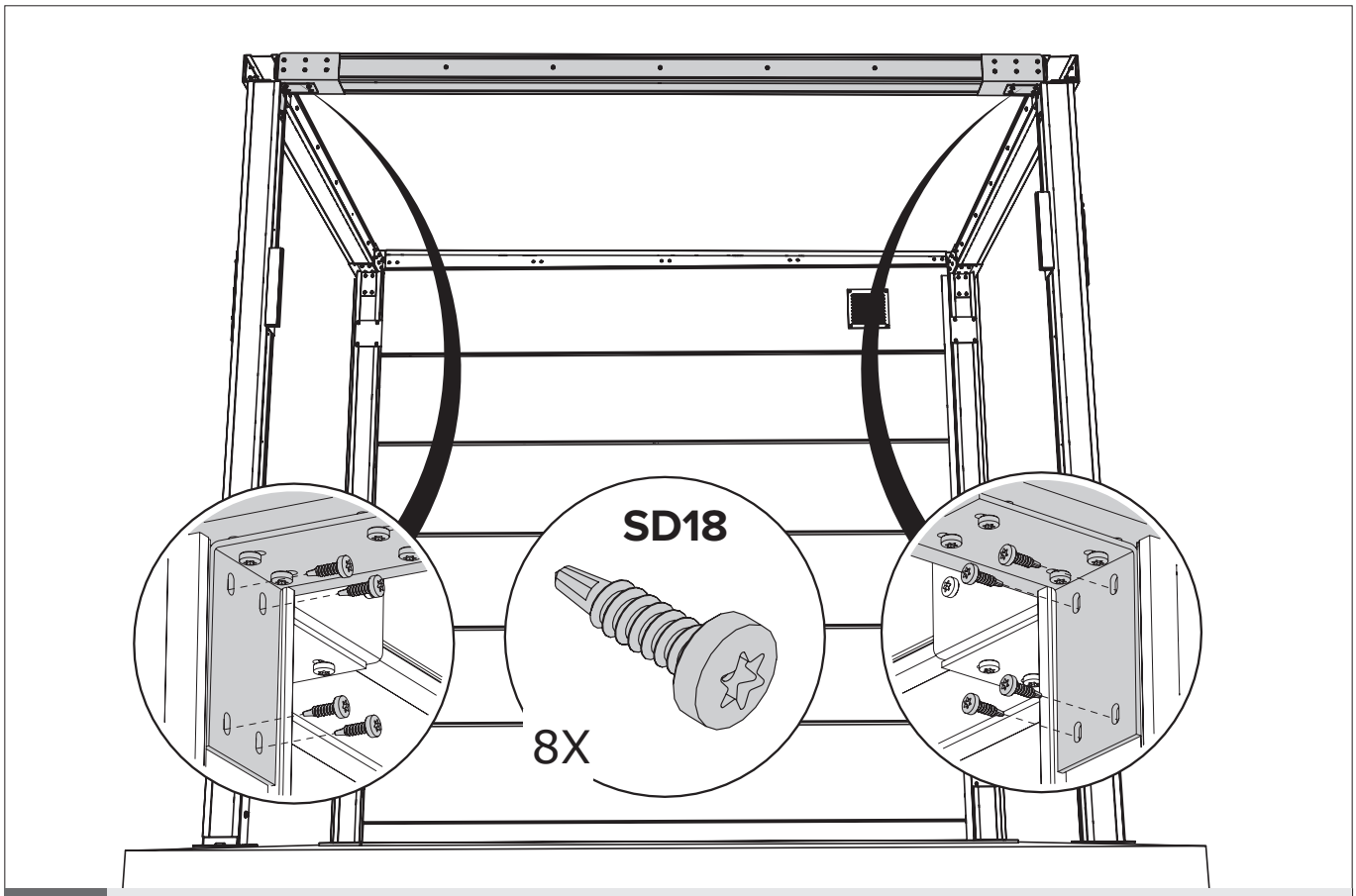

F Fachada / Fachada

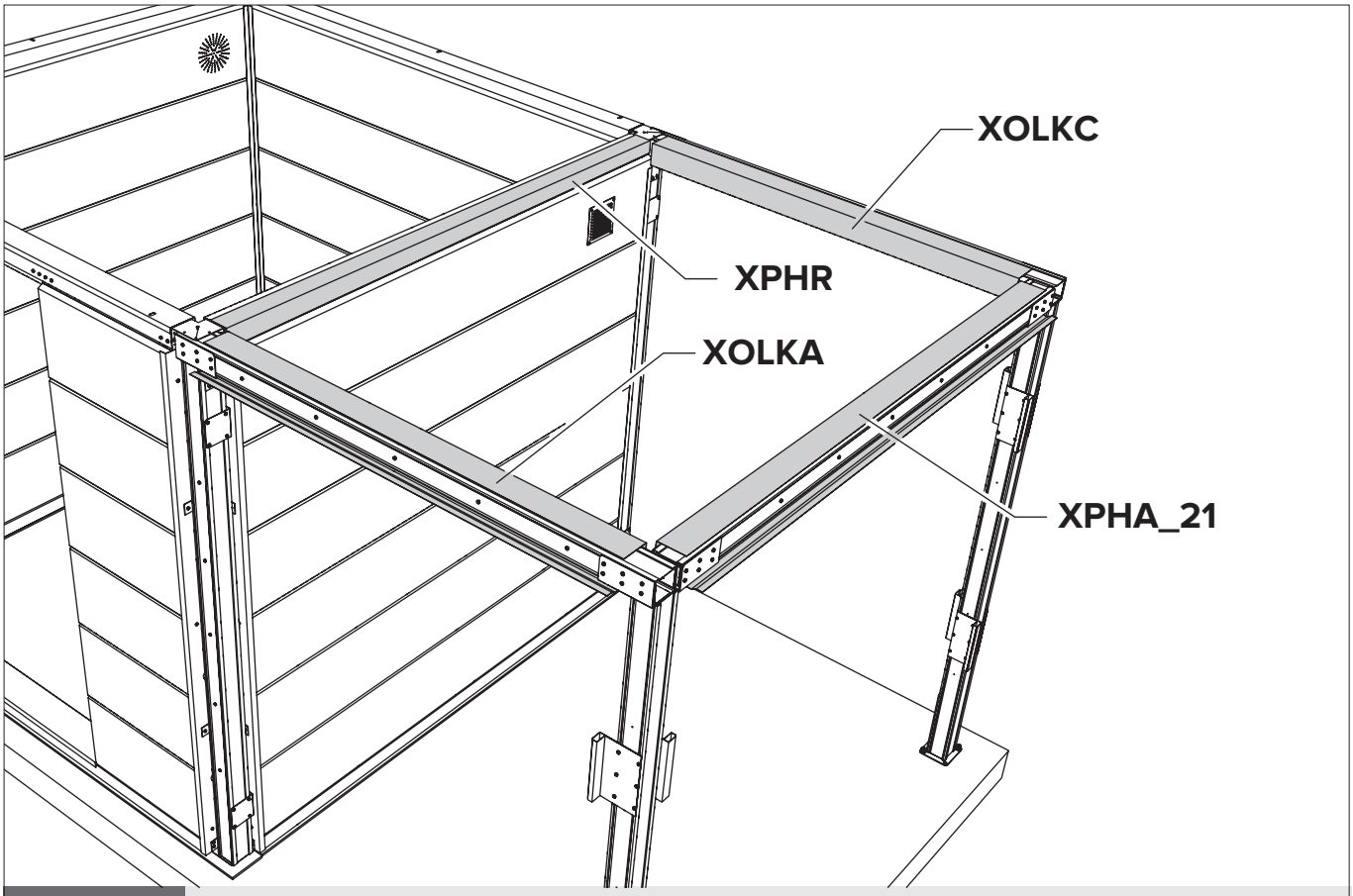

E + F + G Fachada / Fachada

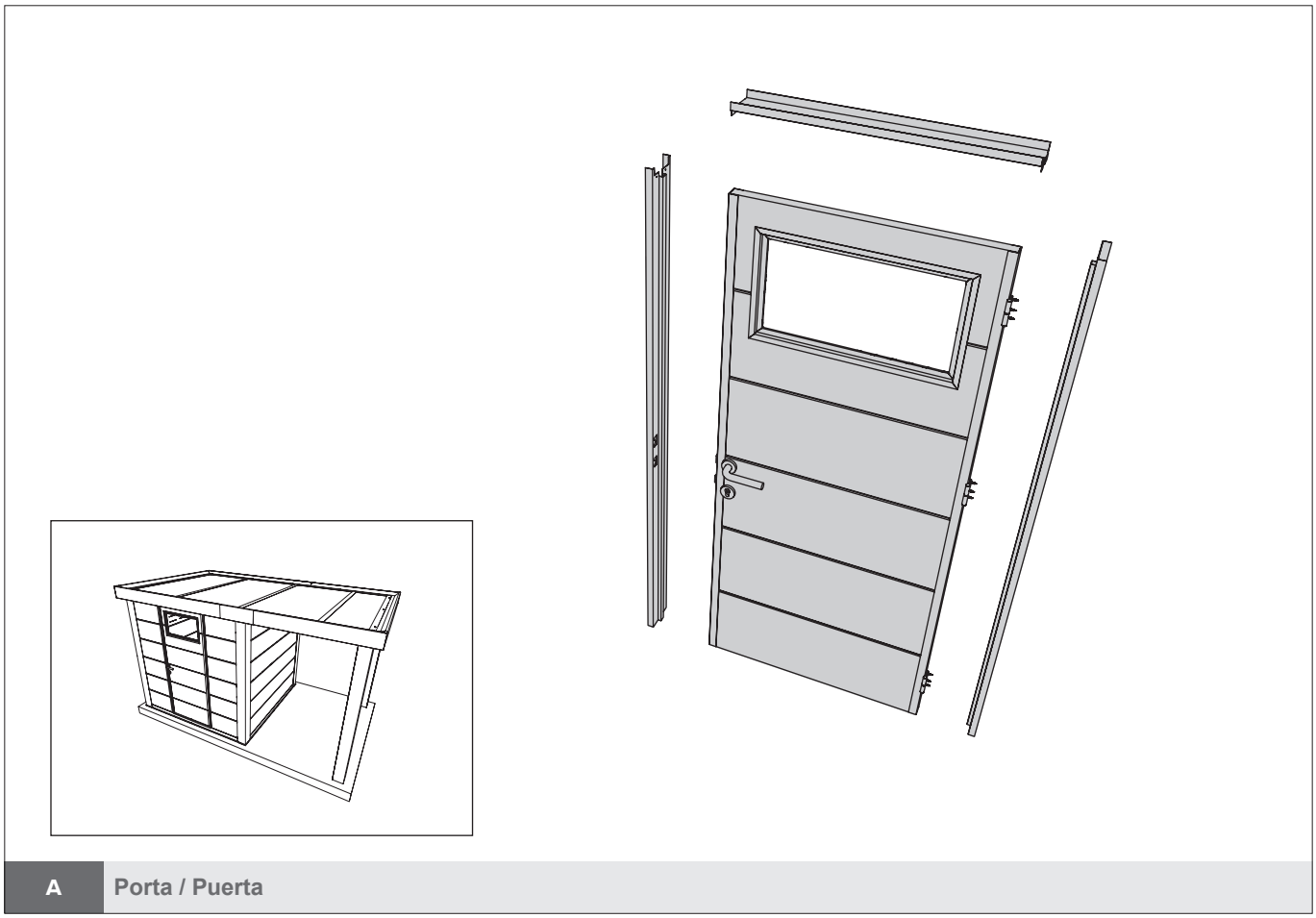

A	Porta / Puerta

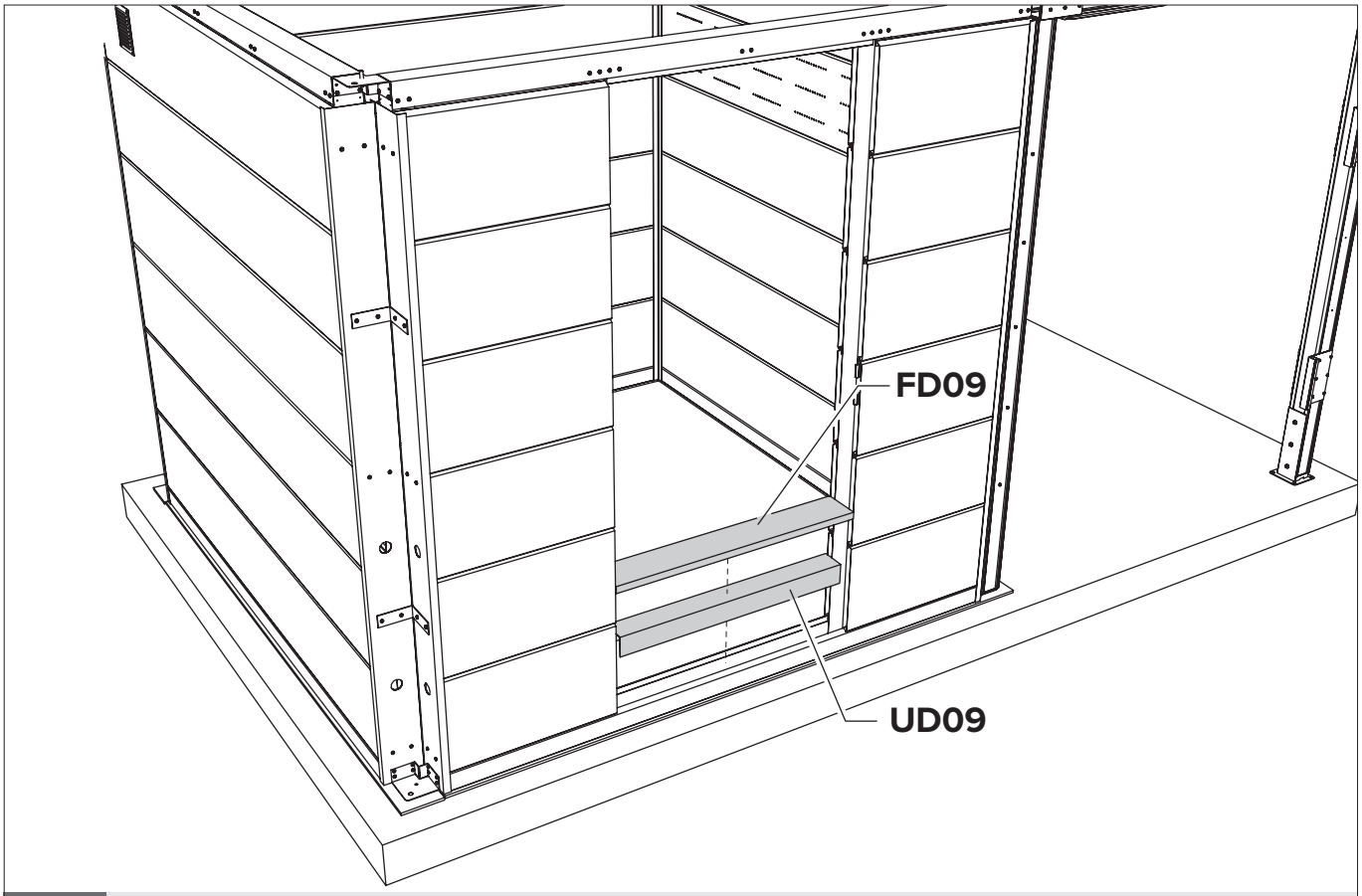

A	Porta / Puerta

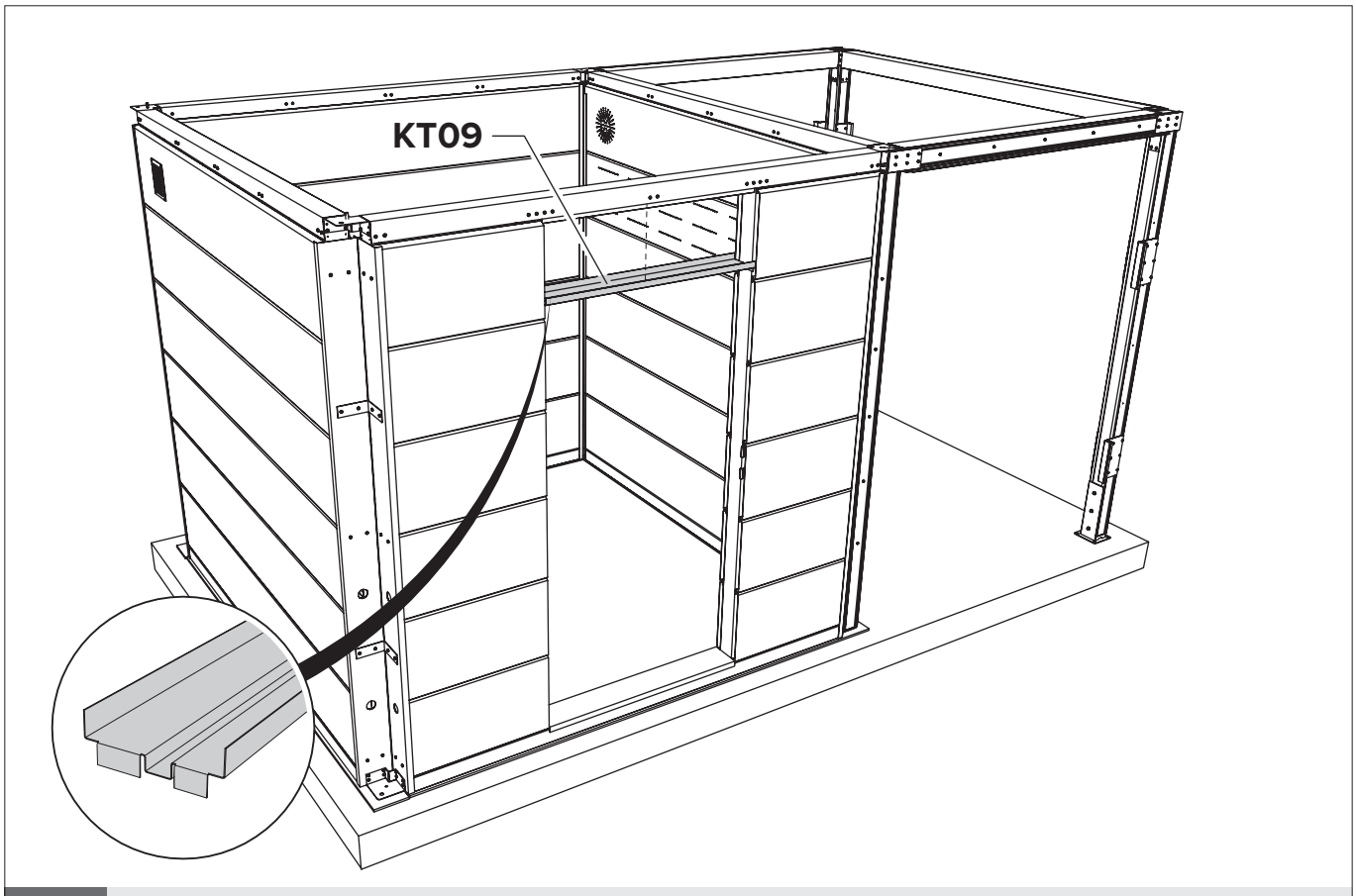

A	Porta / Puerta

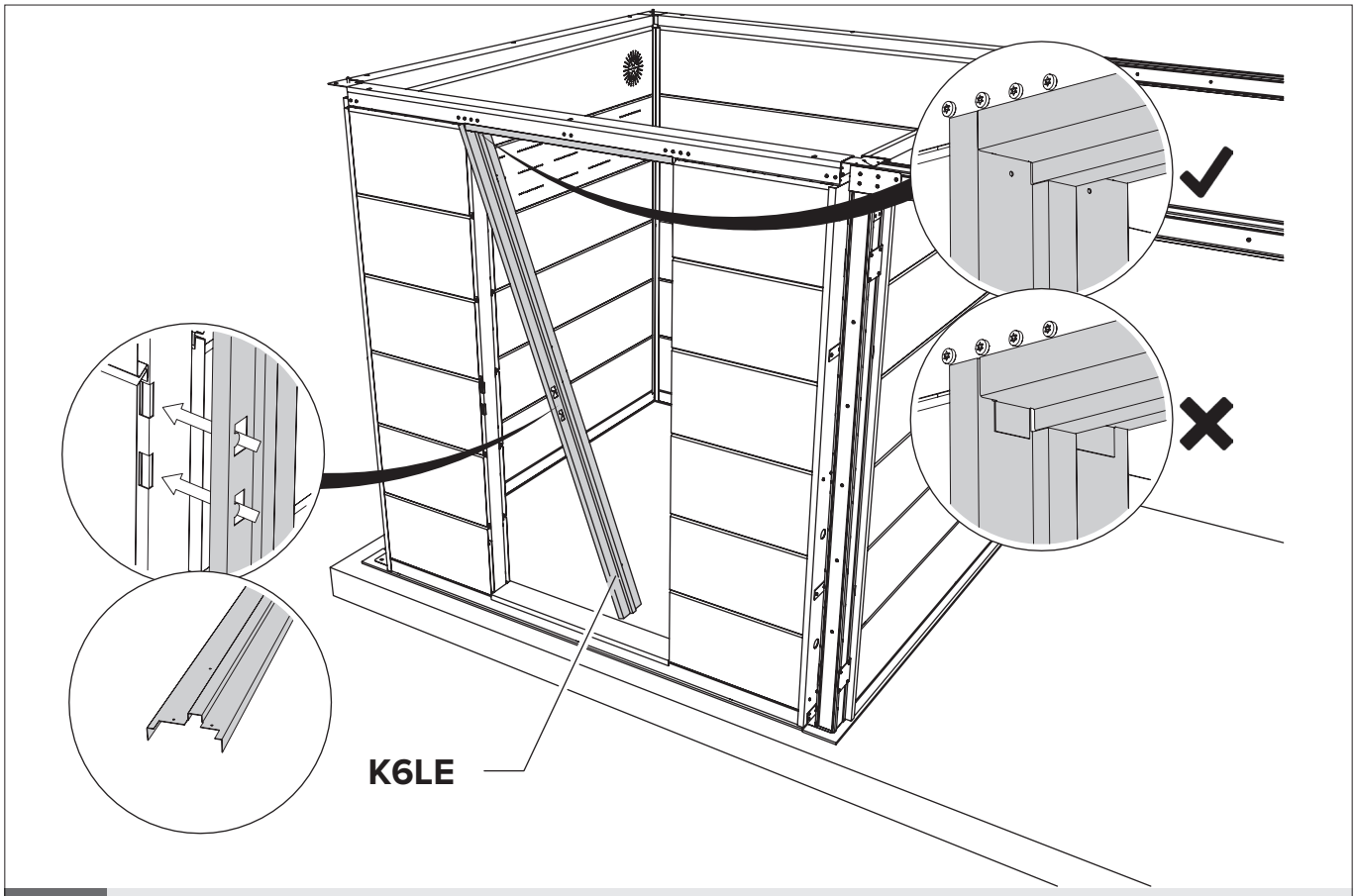

A	Porta / Puerta

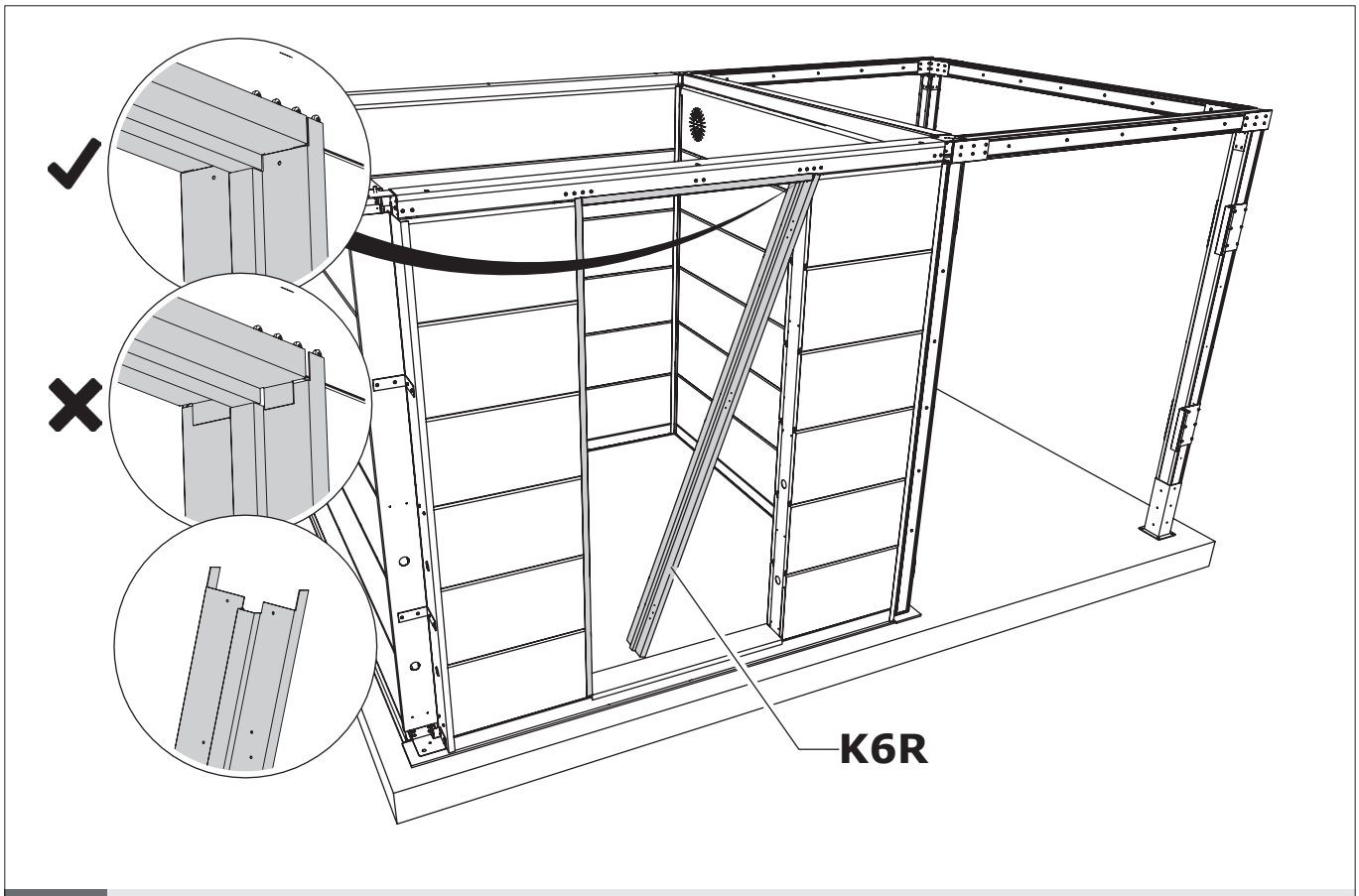

A	Porta / Puerta

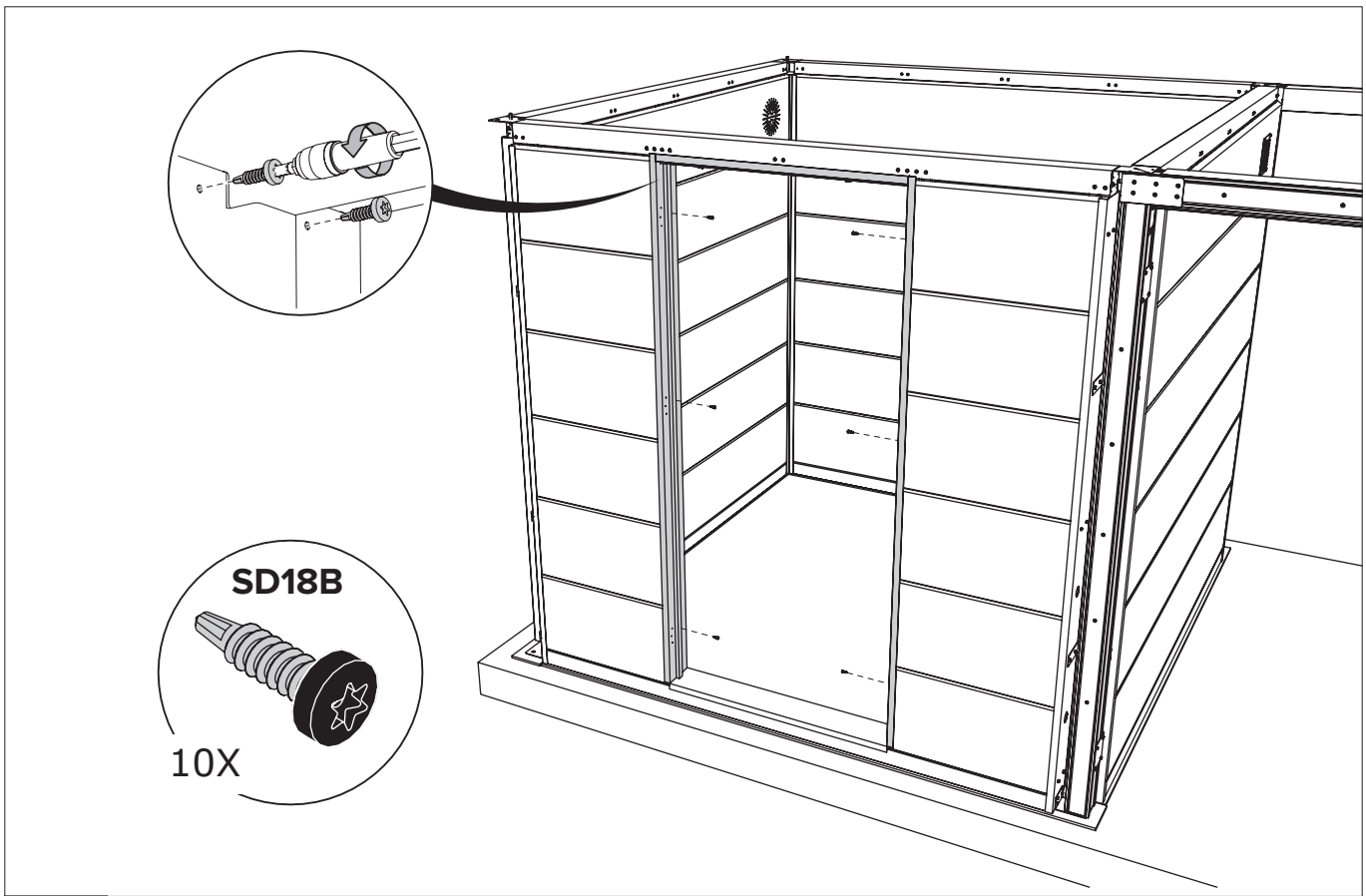

A	Porta / Puerta

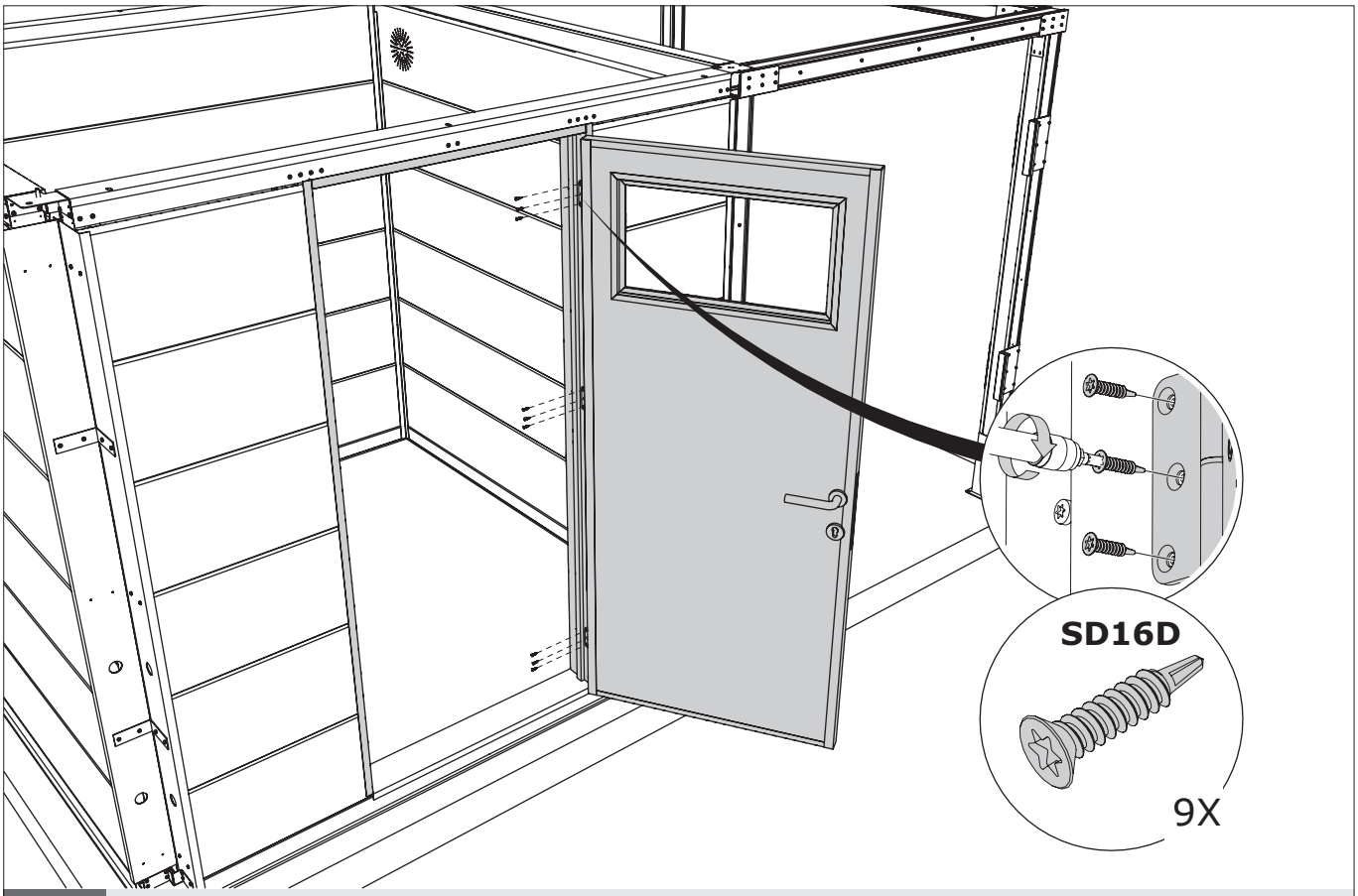

A Porta / Puerta

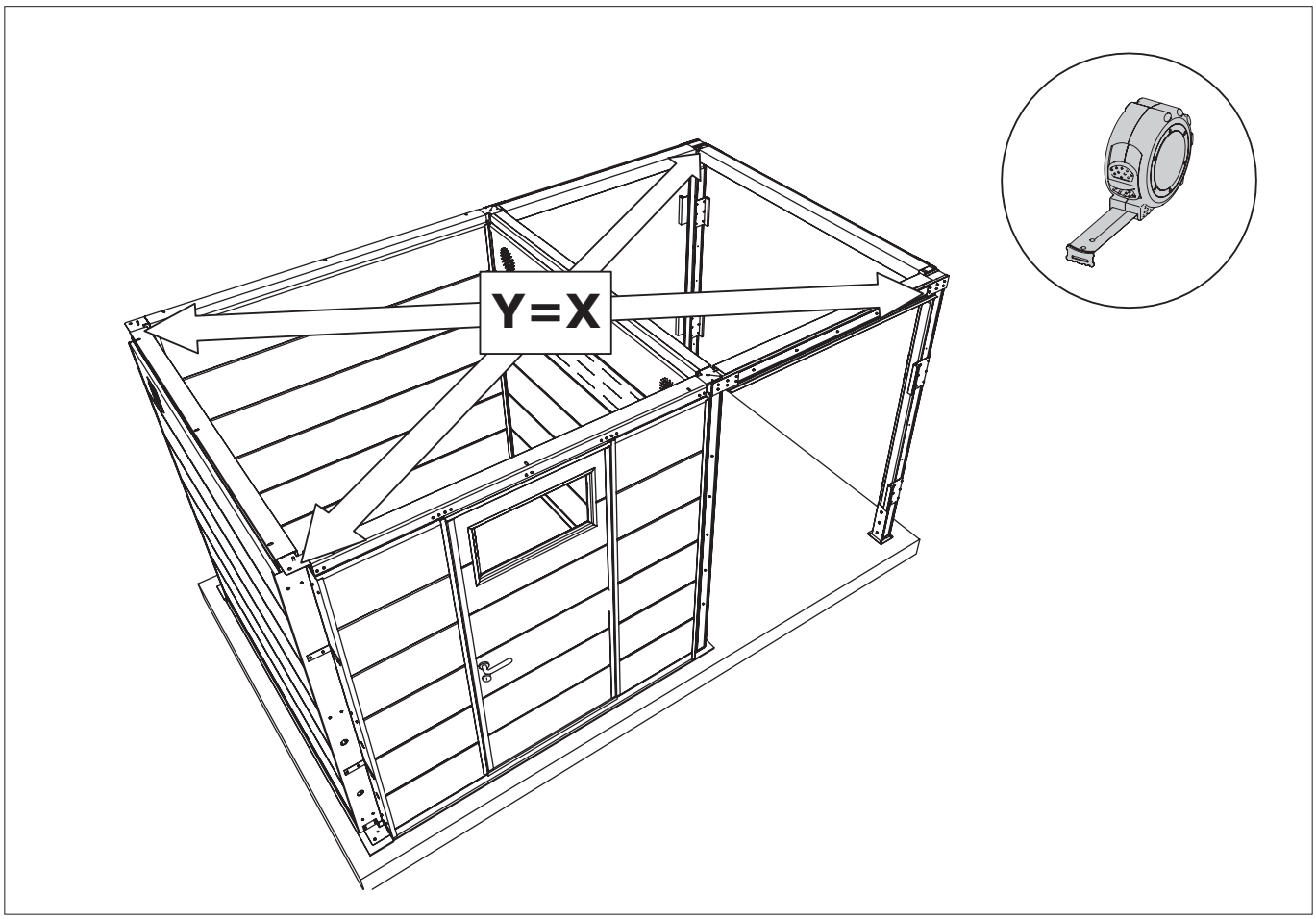

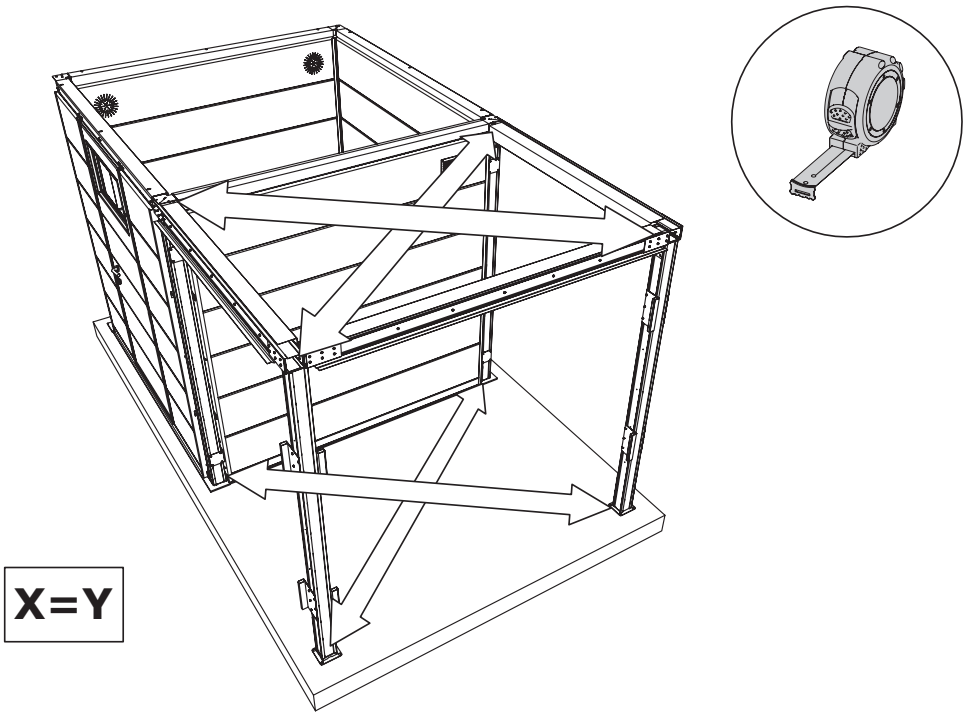
X=Y

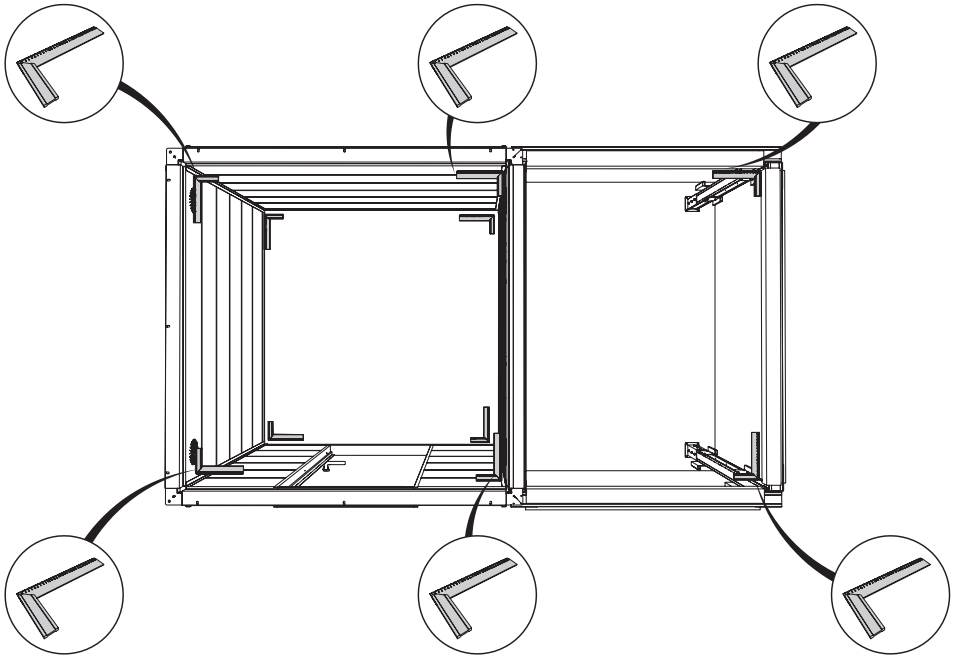

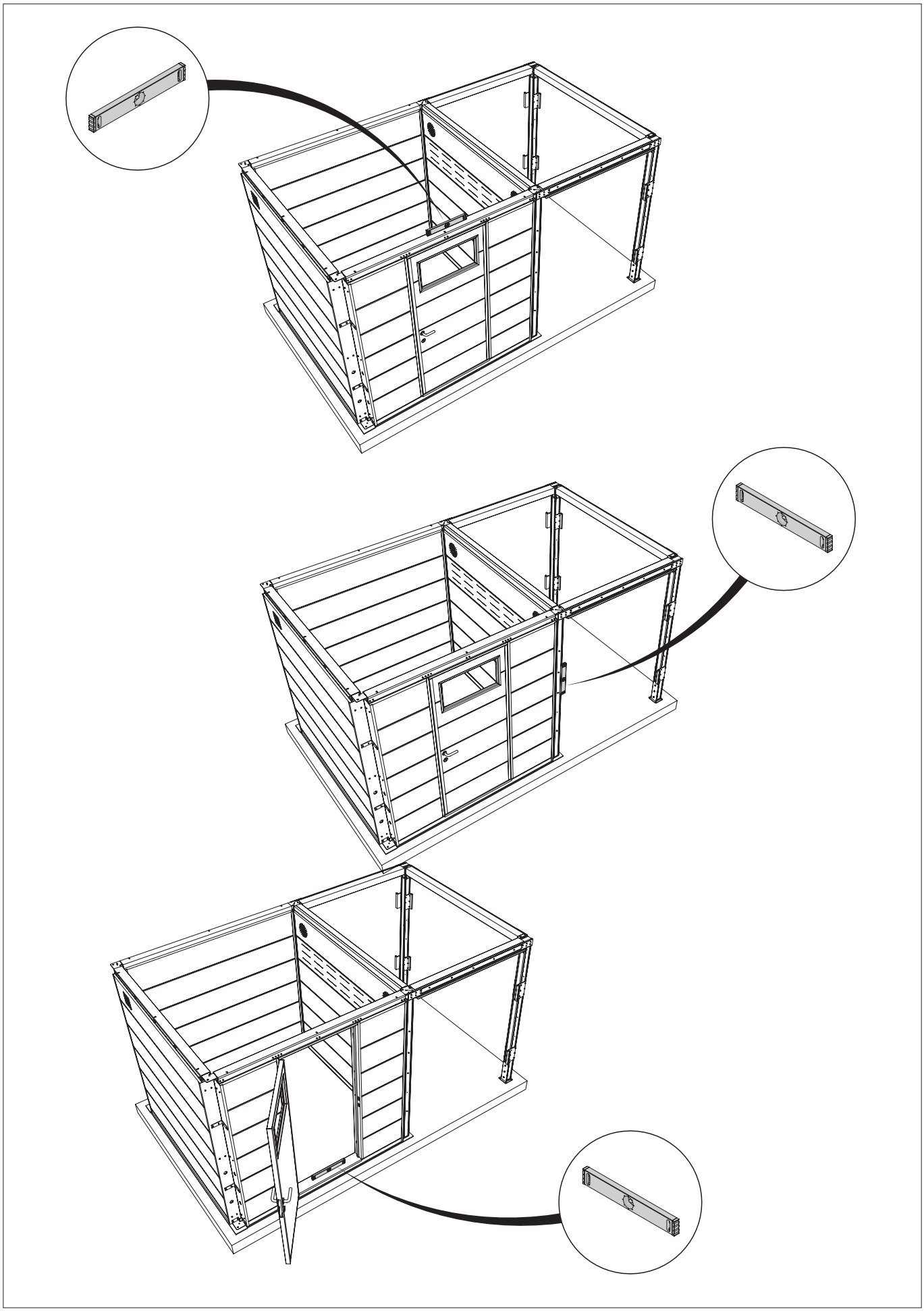

Remover a fita / Quitar la cinta

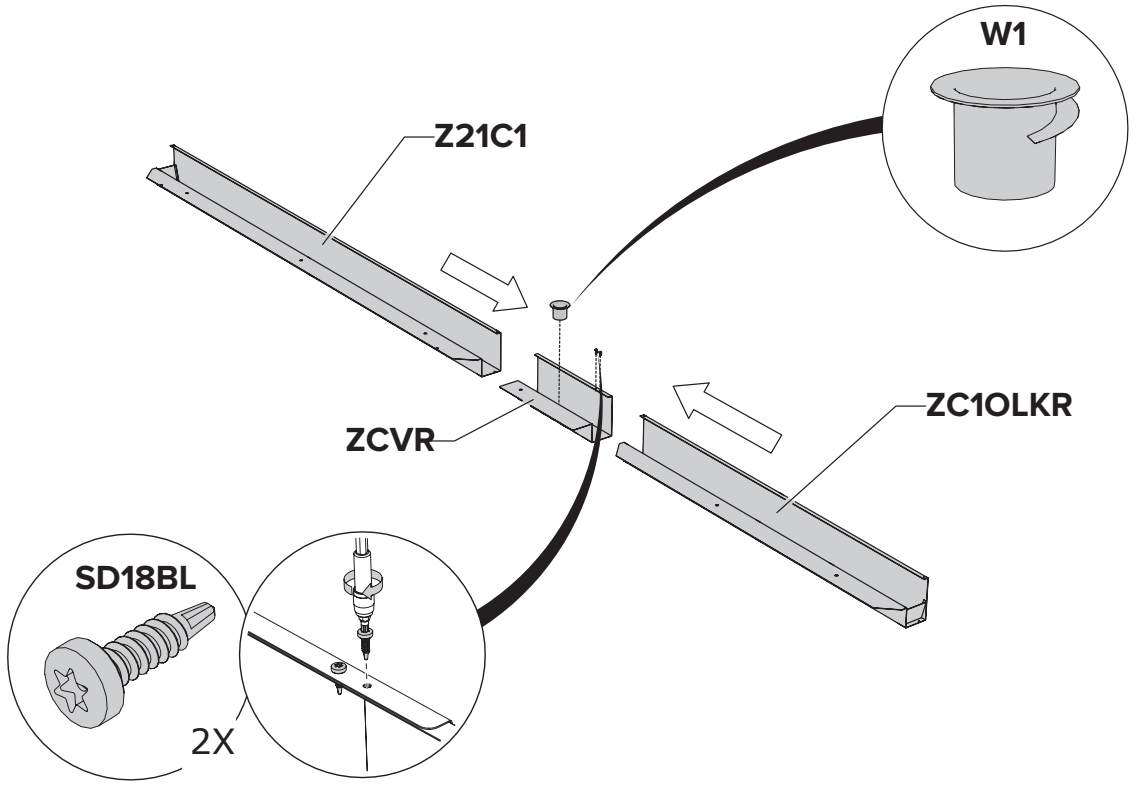

Cobertura / Cobertura

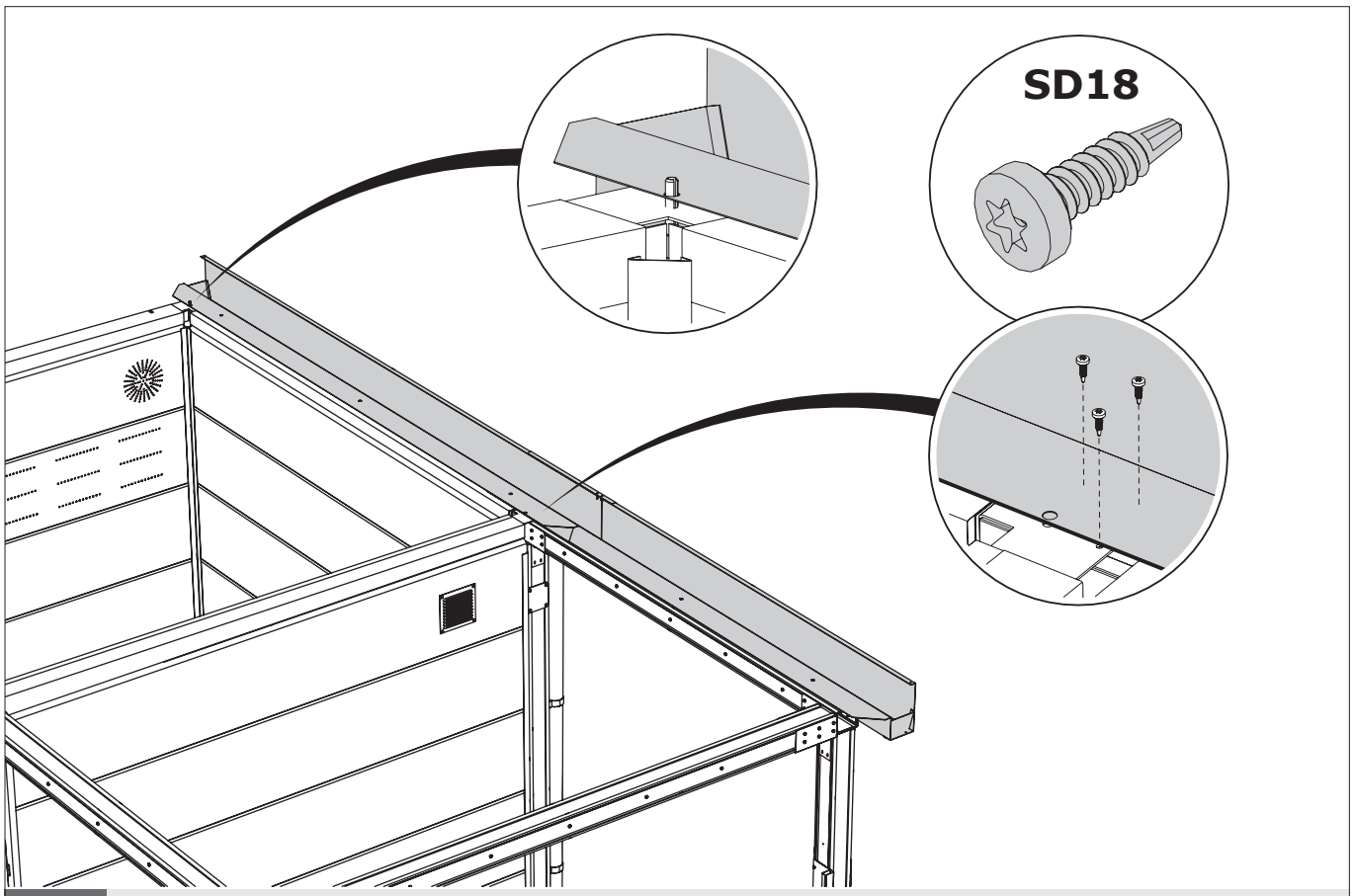

Cobertura / Cobertura

Remova a película / Remova a película

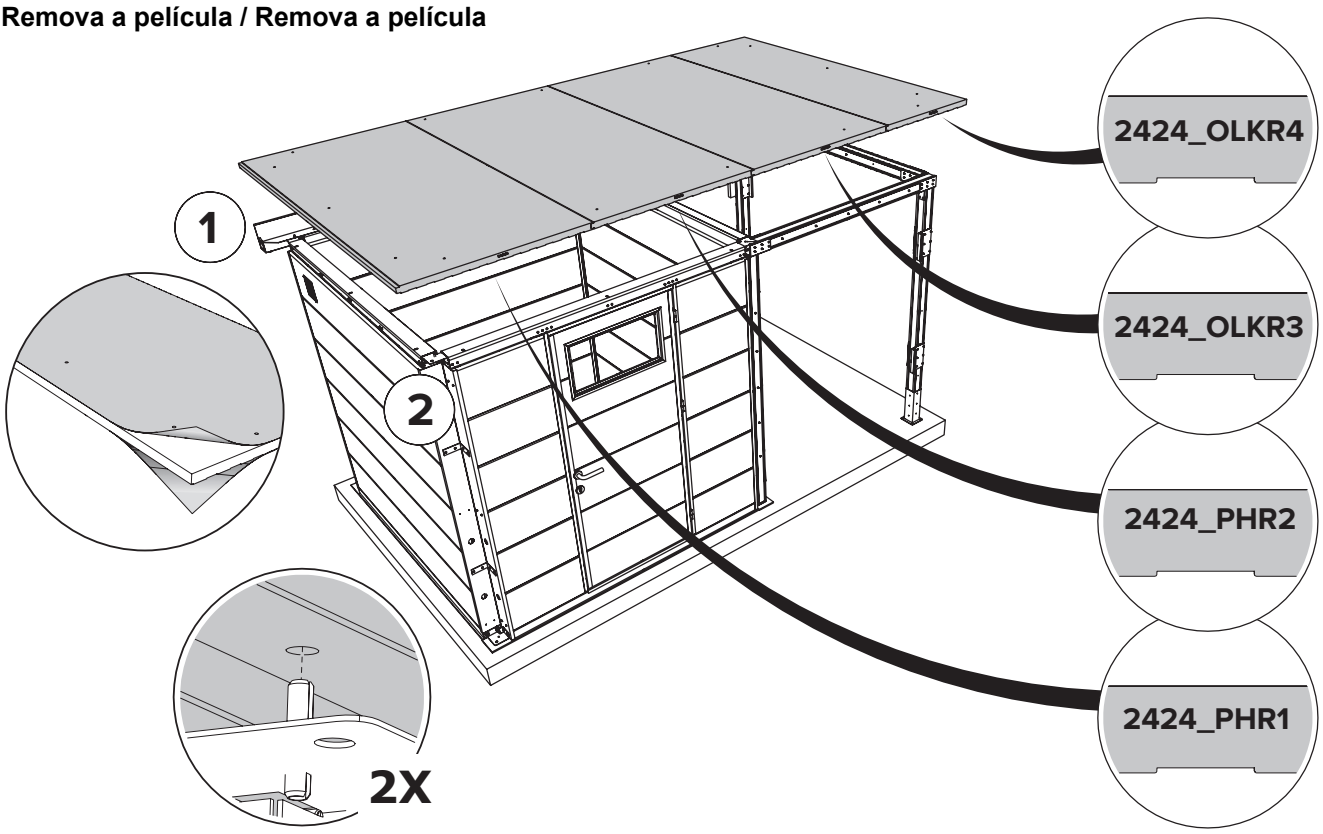

Cobertura / Cobertura

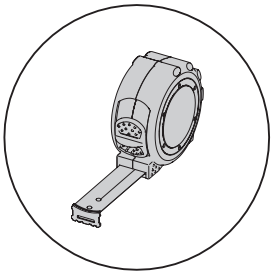

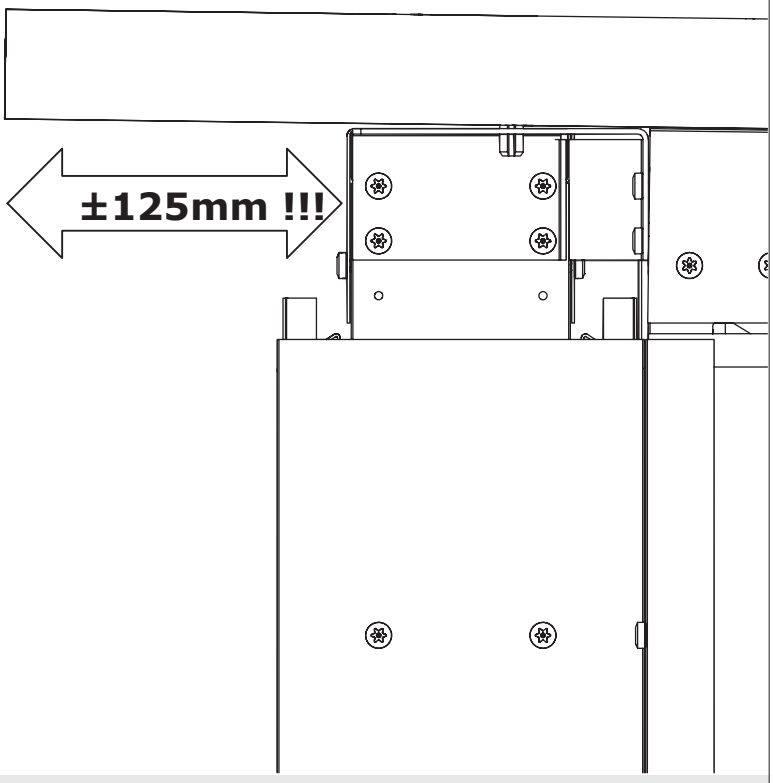

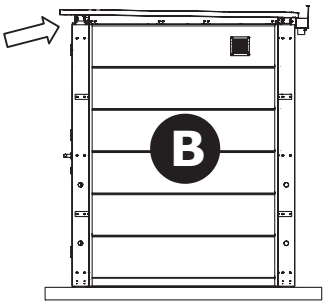

Cobertura / Cobertura

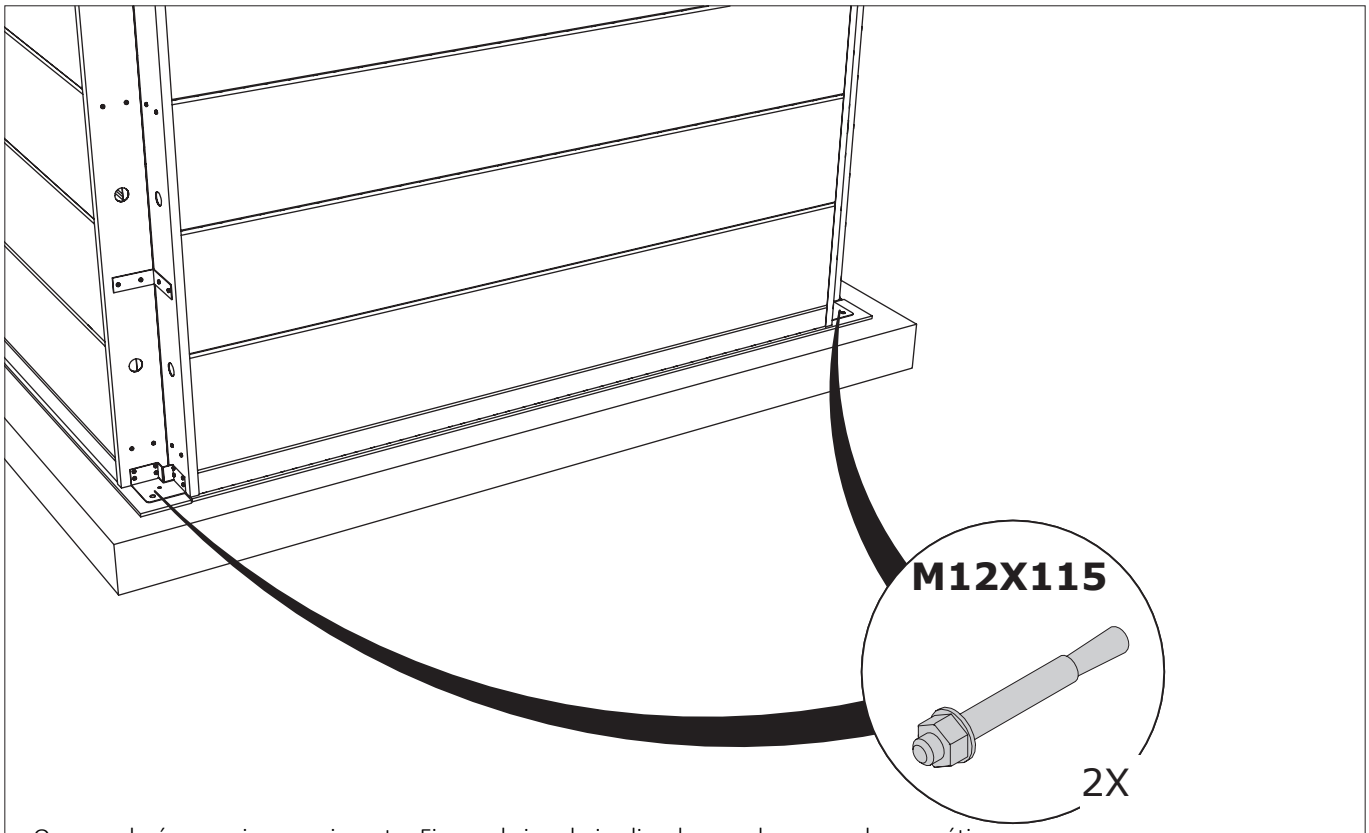

O exemplo é para piso em cimento. Fixe o abrigo de jardim de acordo com as boas práticas.
El ejemplo es para piso en cemento. Fije a caseta de jardín de acuerdo con las buenas prácticas.

Ancoragem / Anclaje

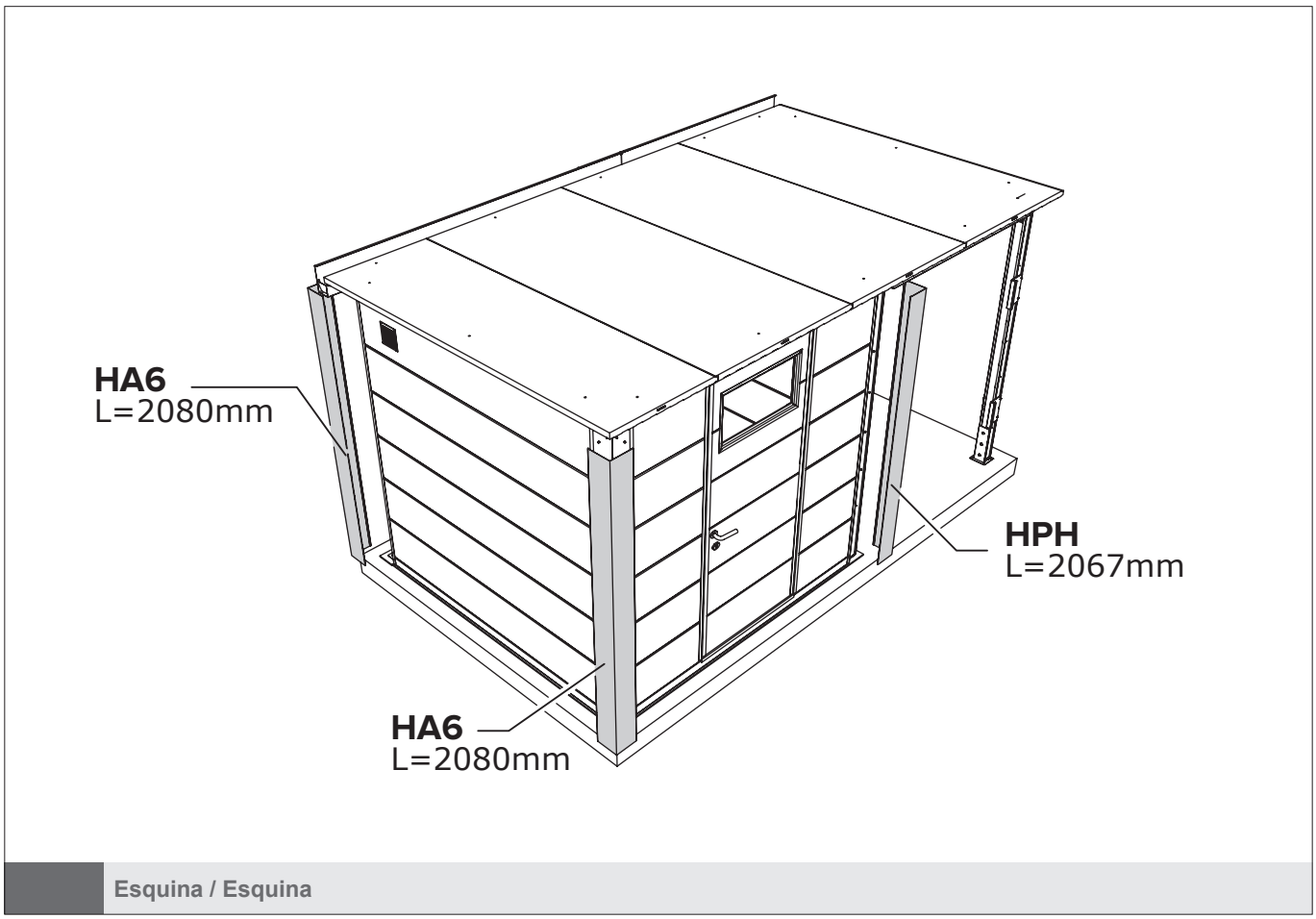

Esquina / Esquina

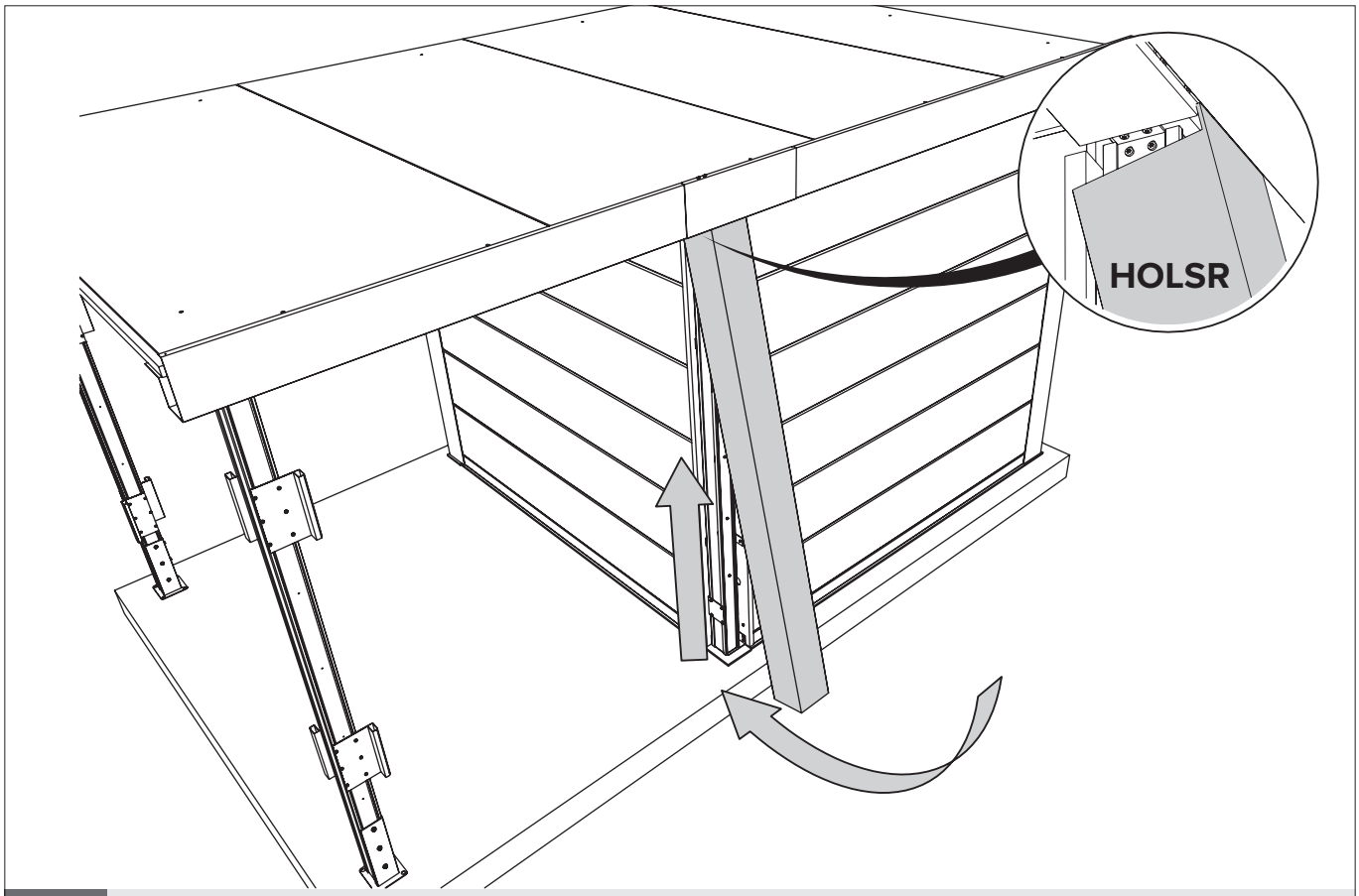

Esquina / Esquina

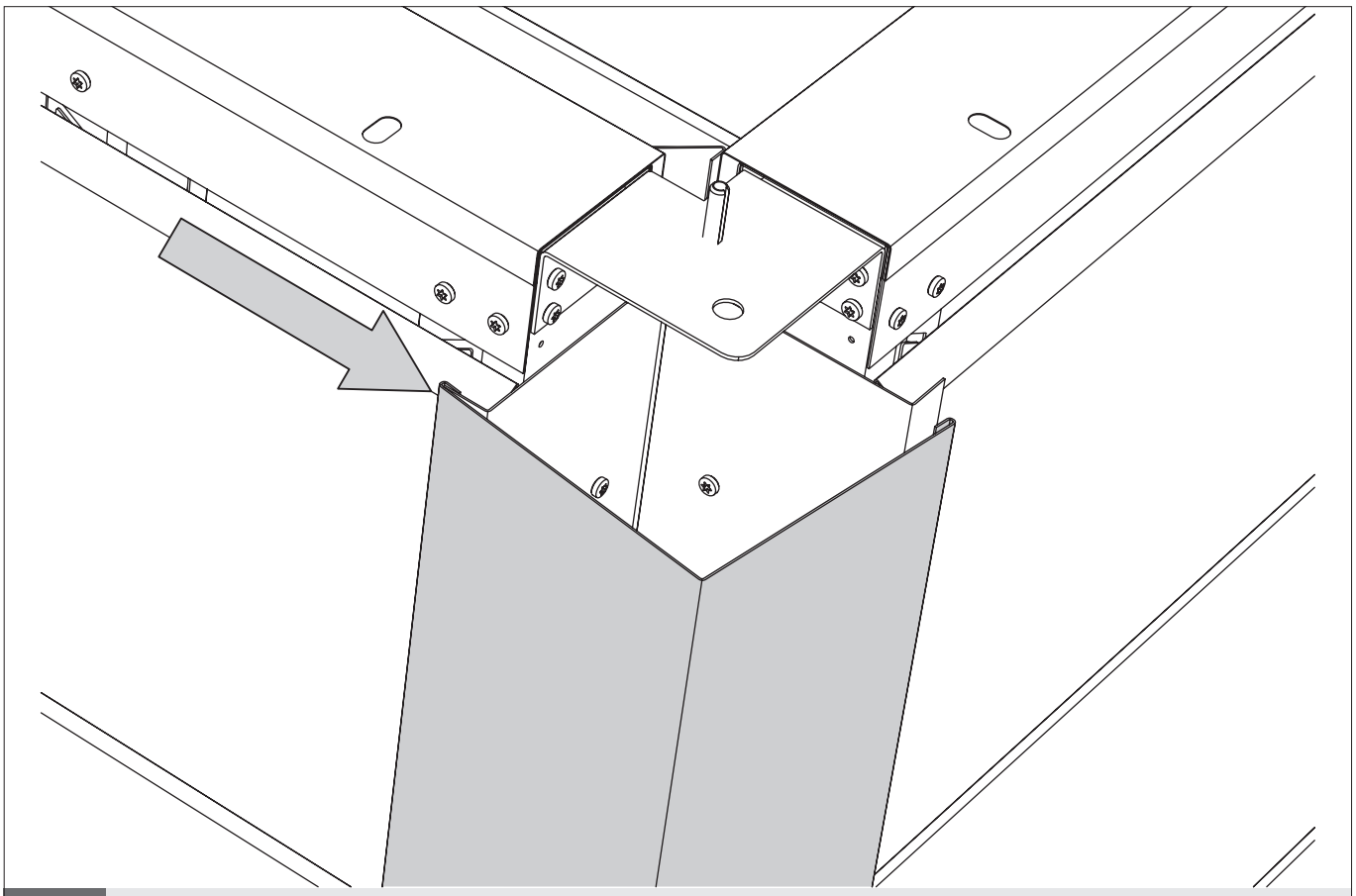

Esquina / Esquina

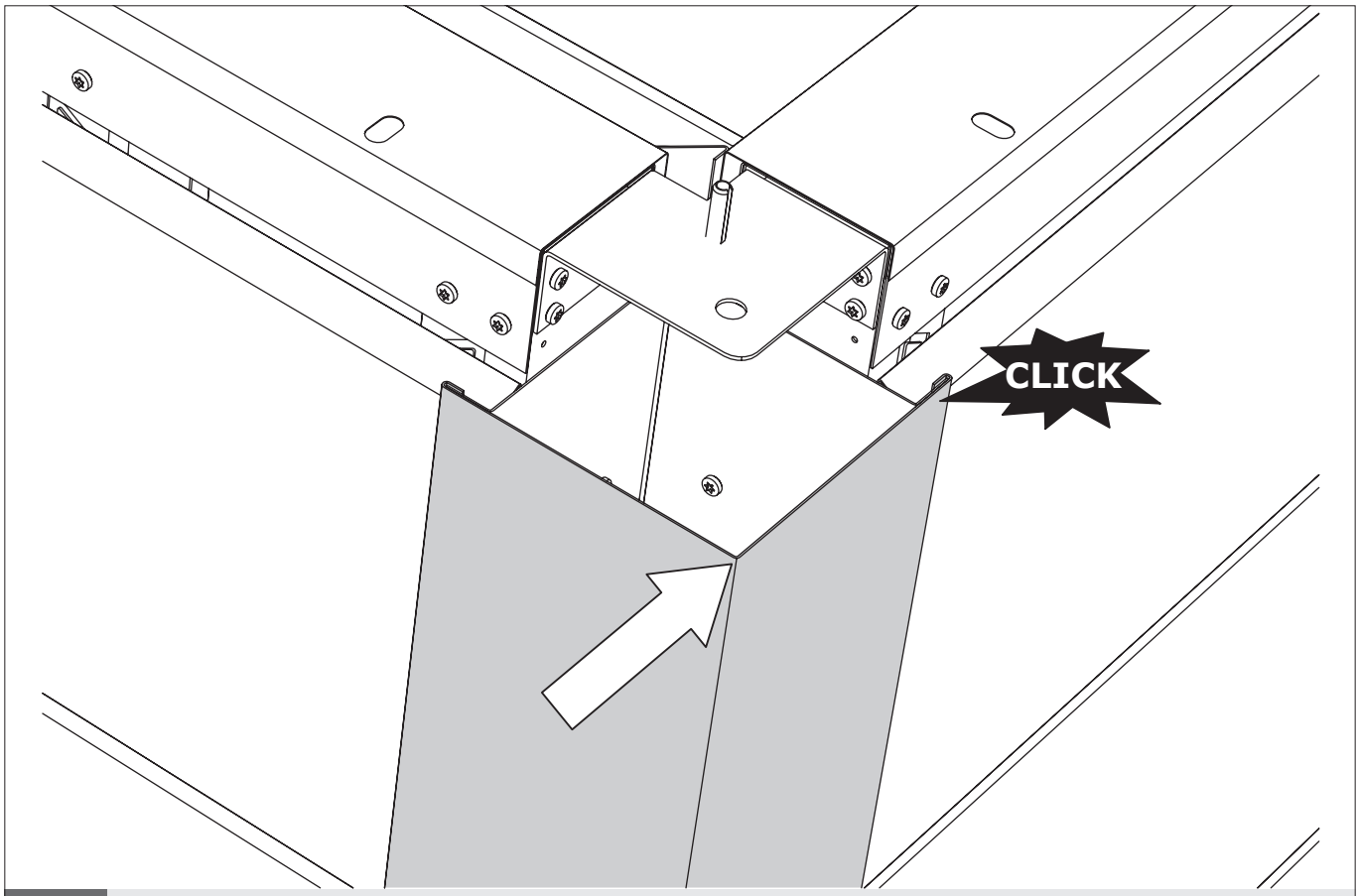

Esquina / Esquina

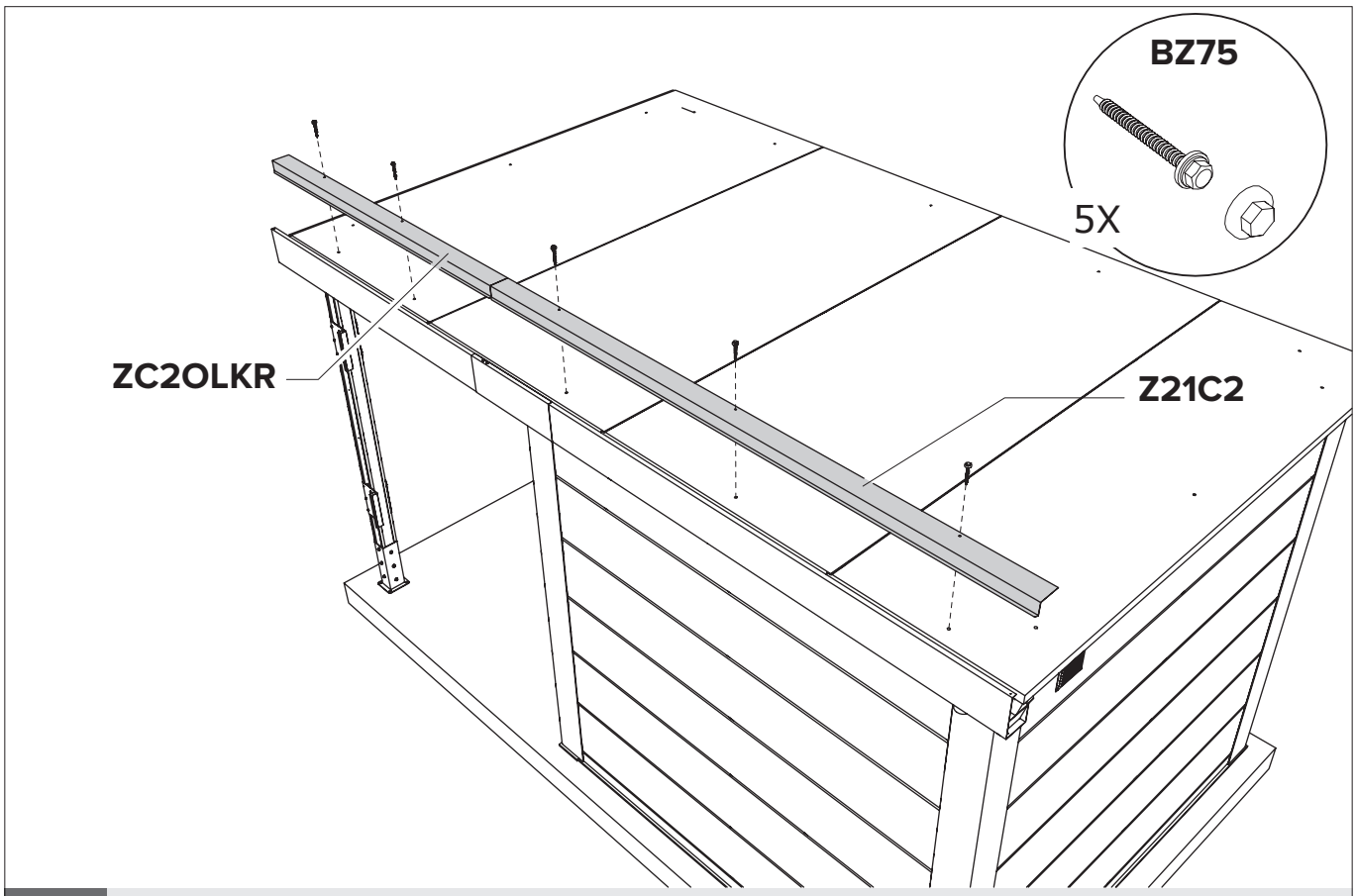

Cobertura / Cobertura

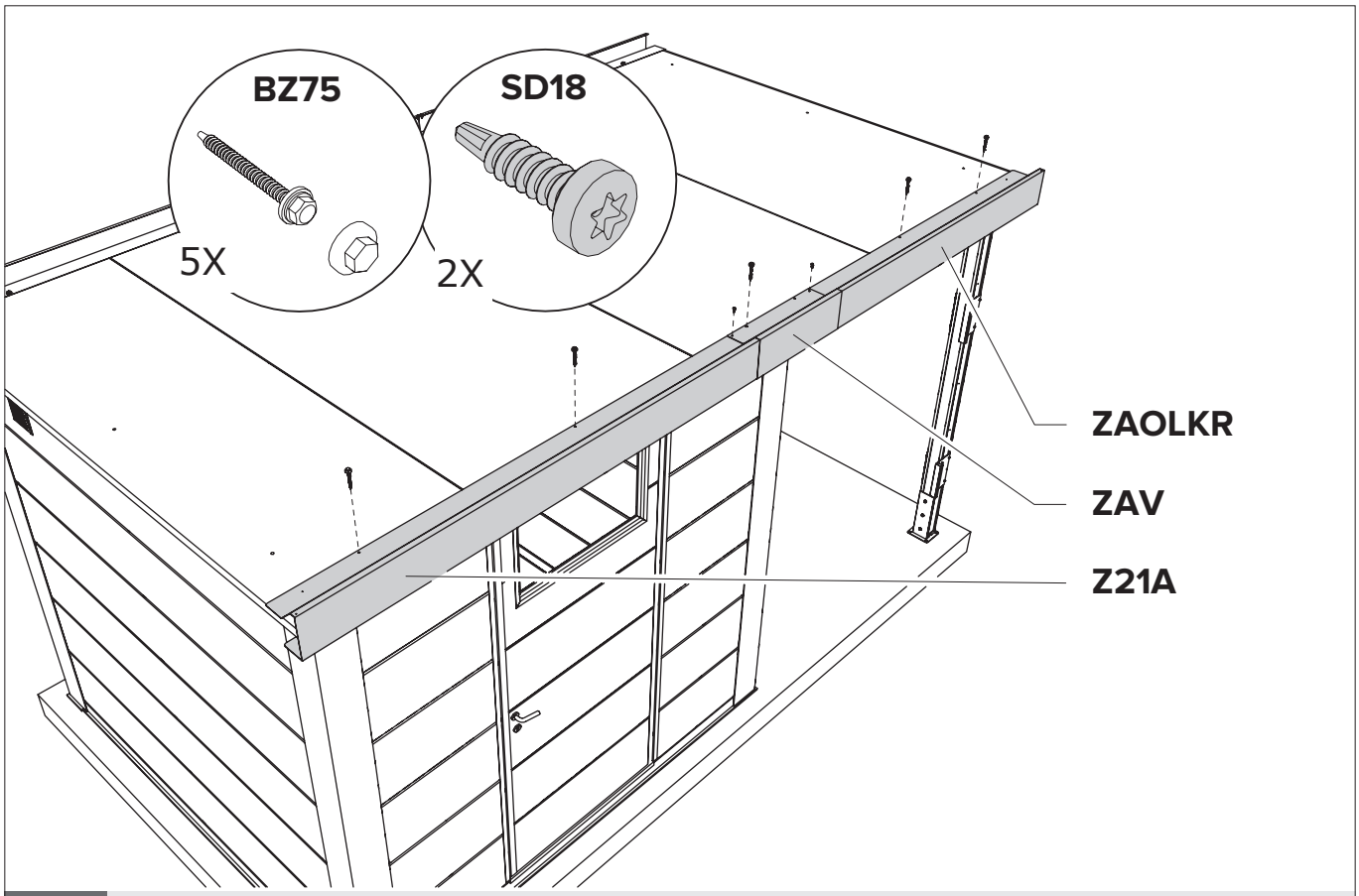

Cobertura / Cobertura

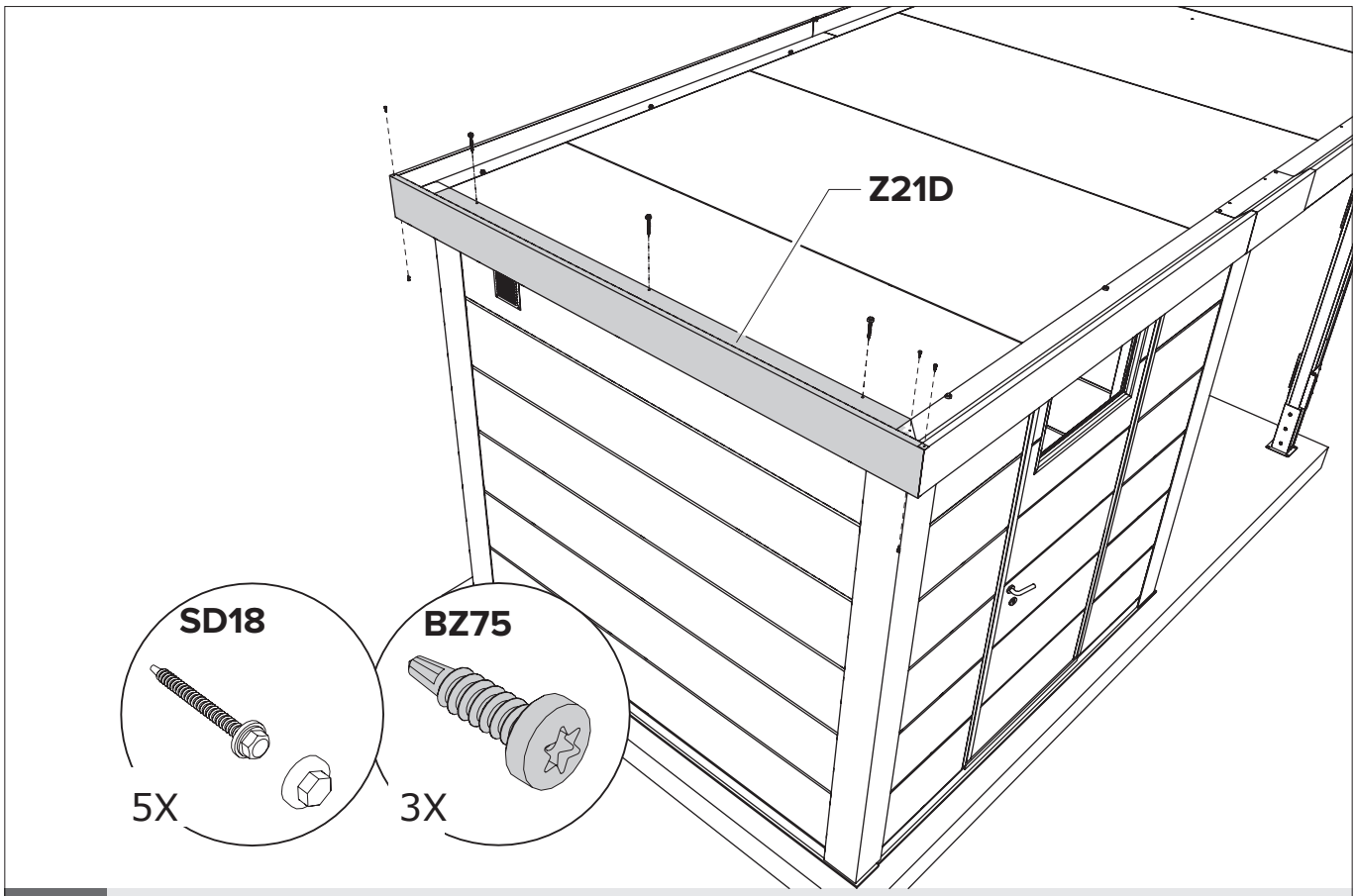

Cobertura / Cobertura

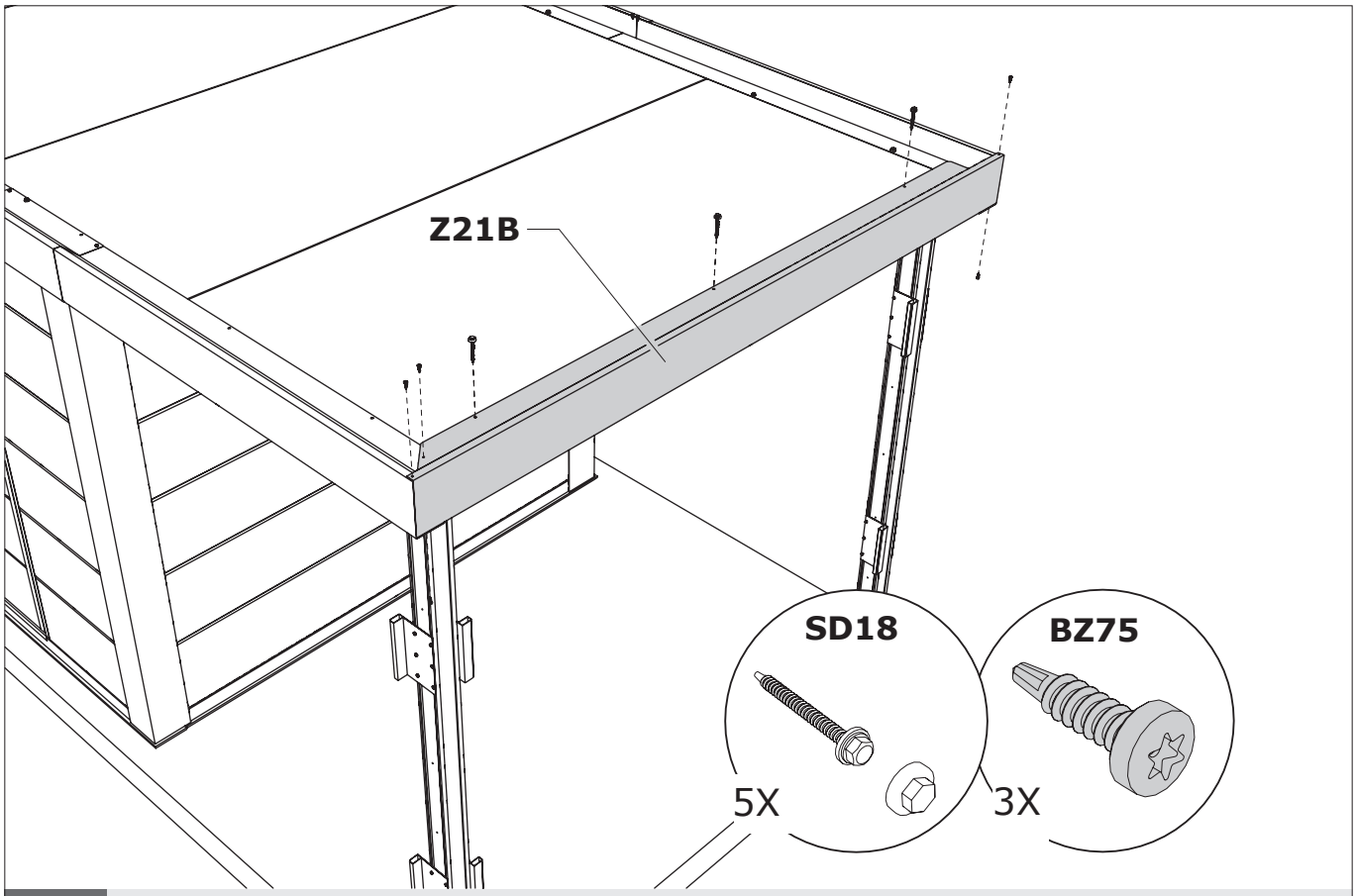

Cobertura / Cobertura

Preparação de fita auto-adesiva:
1. Torne a superfície livre de poeira e humidade.
2. Aqueça a superfície em caso de temperatura exterior <10 ° C.

Preparación de cinta autoadhesiva:
1. Haga que la superficie libre de polvo y humedad.
2. Caliente la superficie en caso de temperatura exterior <10 ° C.

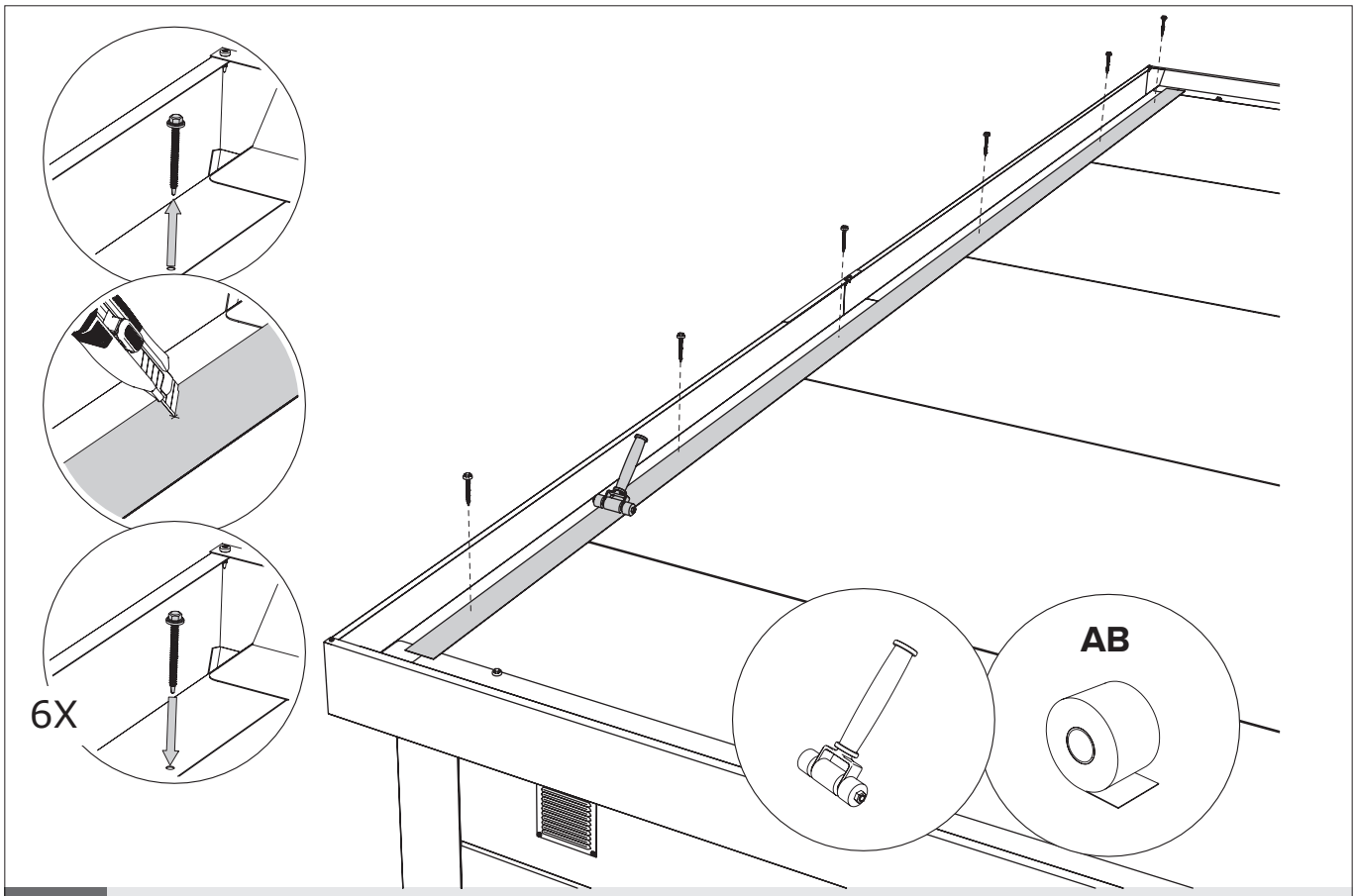

Cobertura / Cobertura

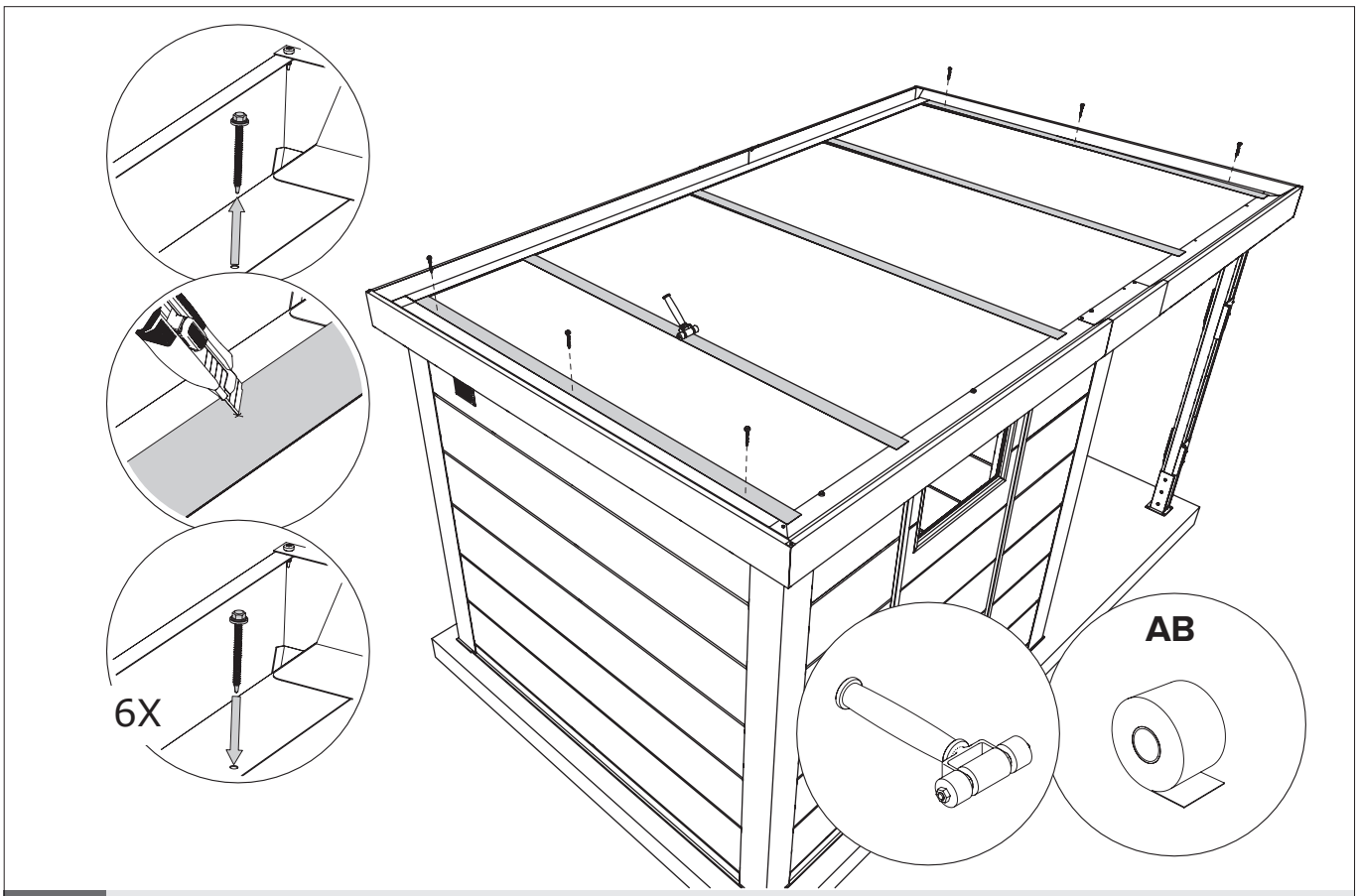

Cobertura / Cobertura

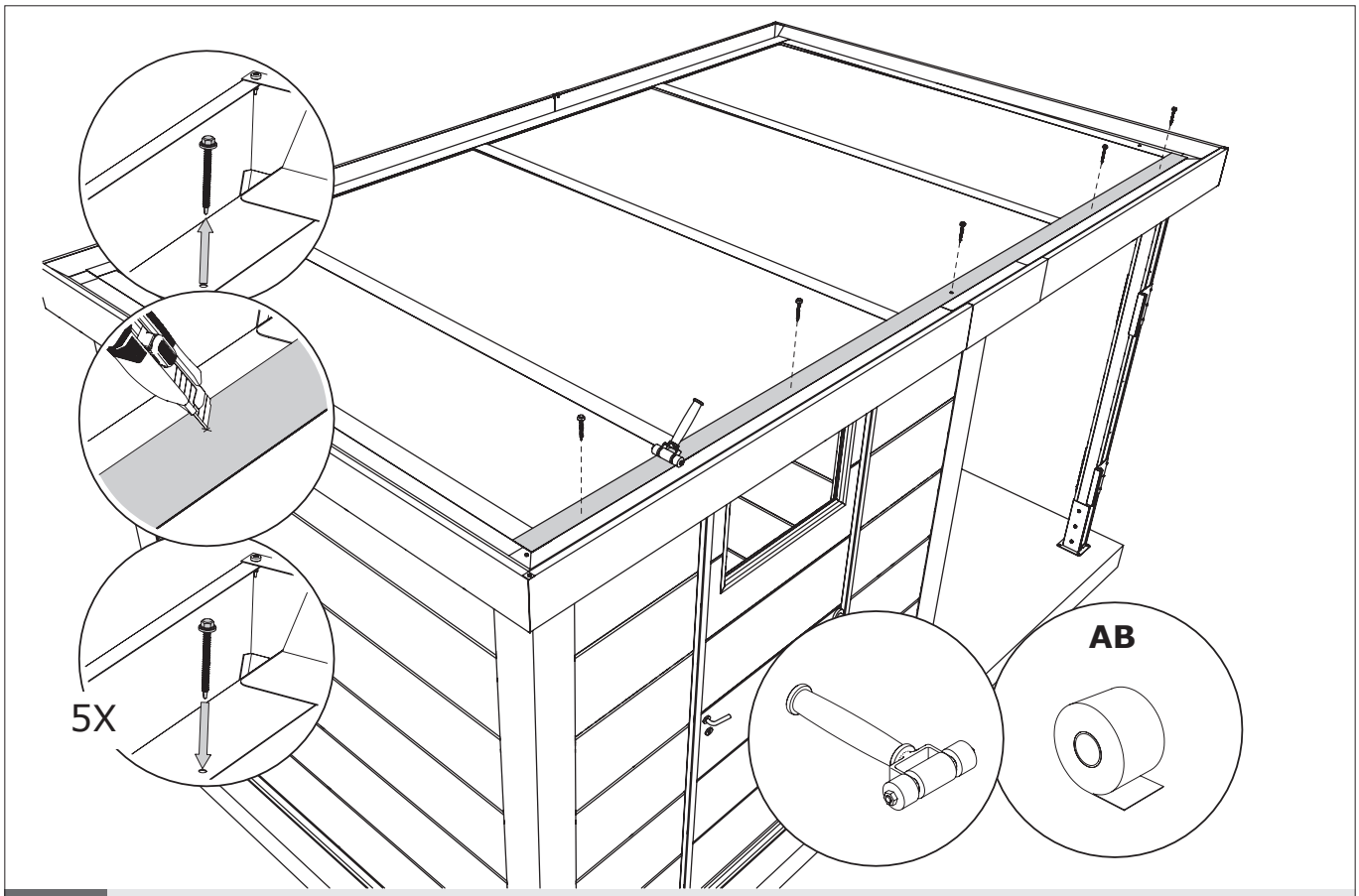

Cobertura / Cobertura

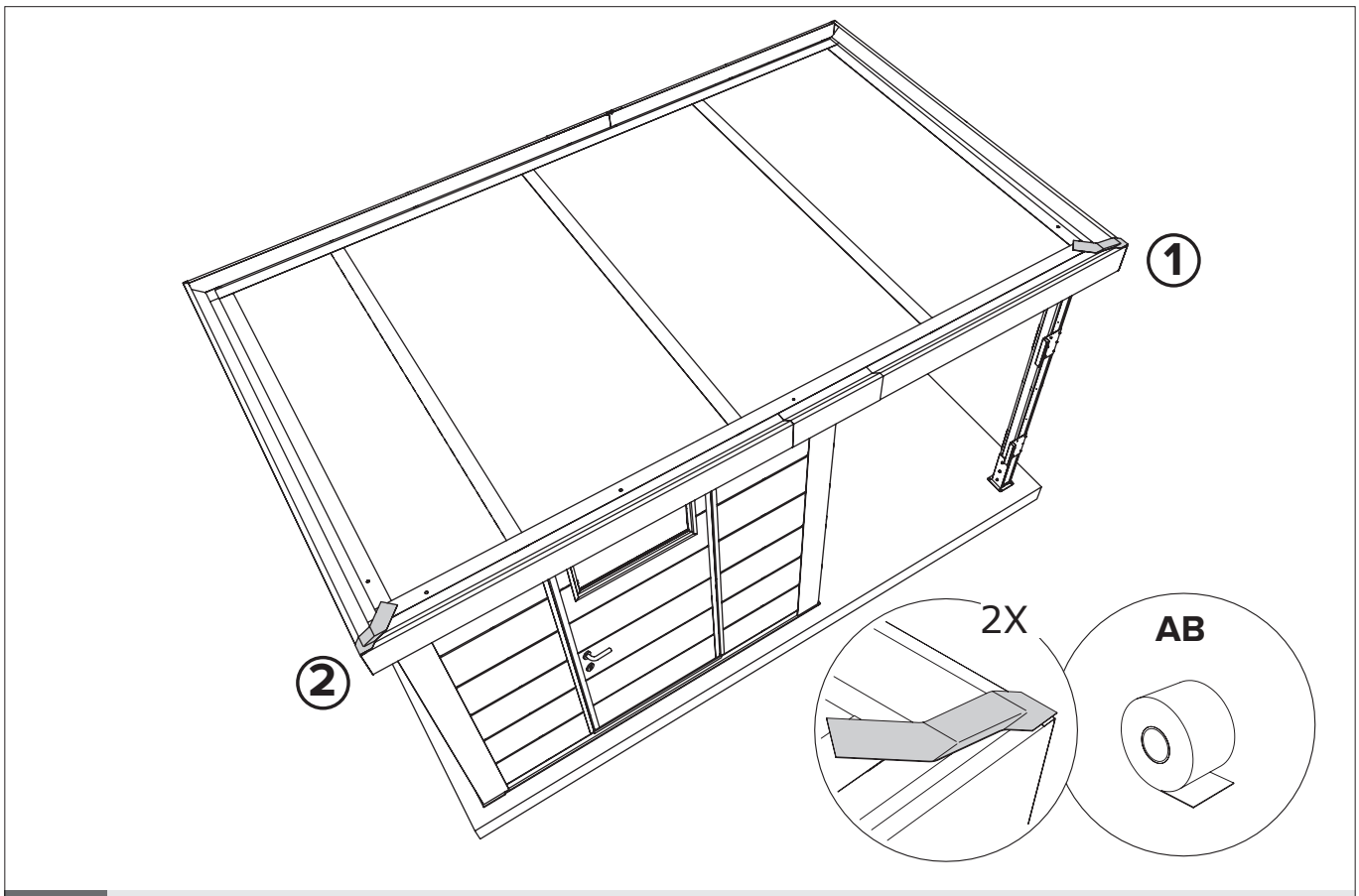

Cobertura / Cobertura

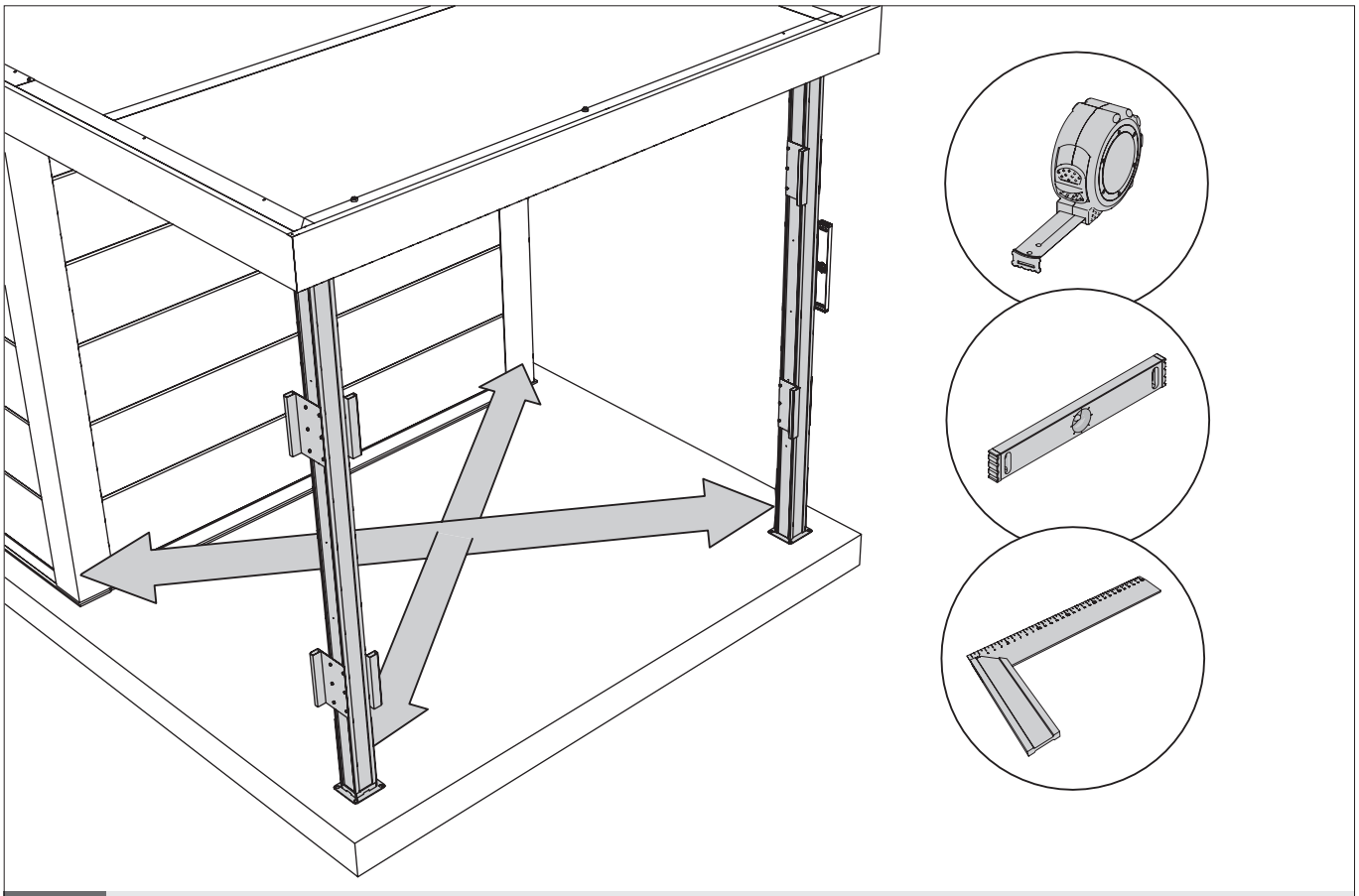

Ancoragem / Anclaje

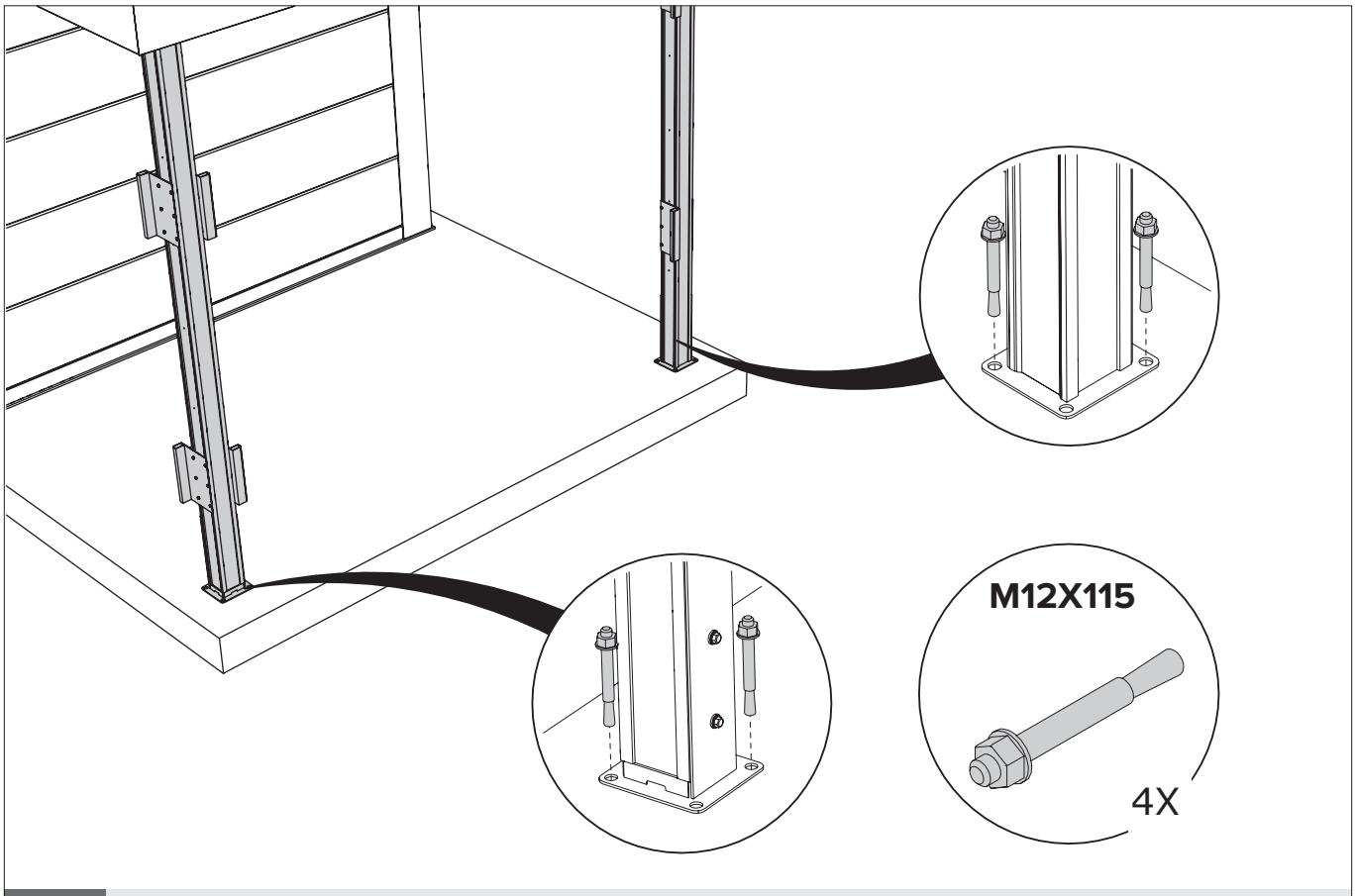

Ancrage / Verankering / Anchoring / Verankerung

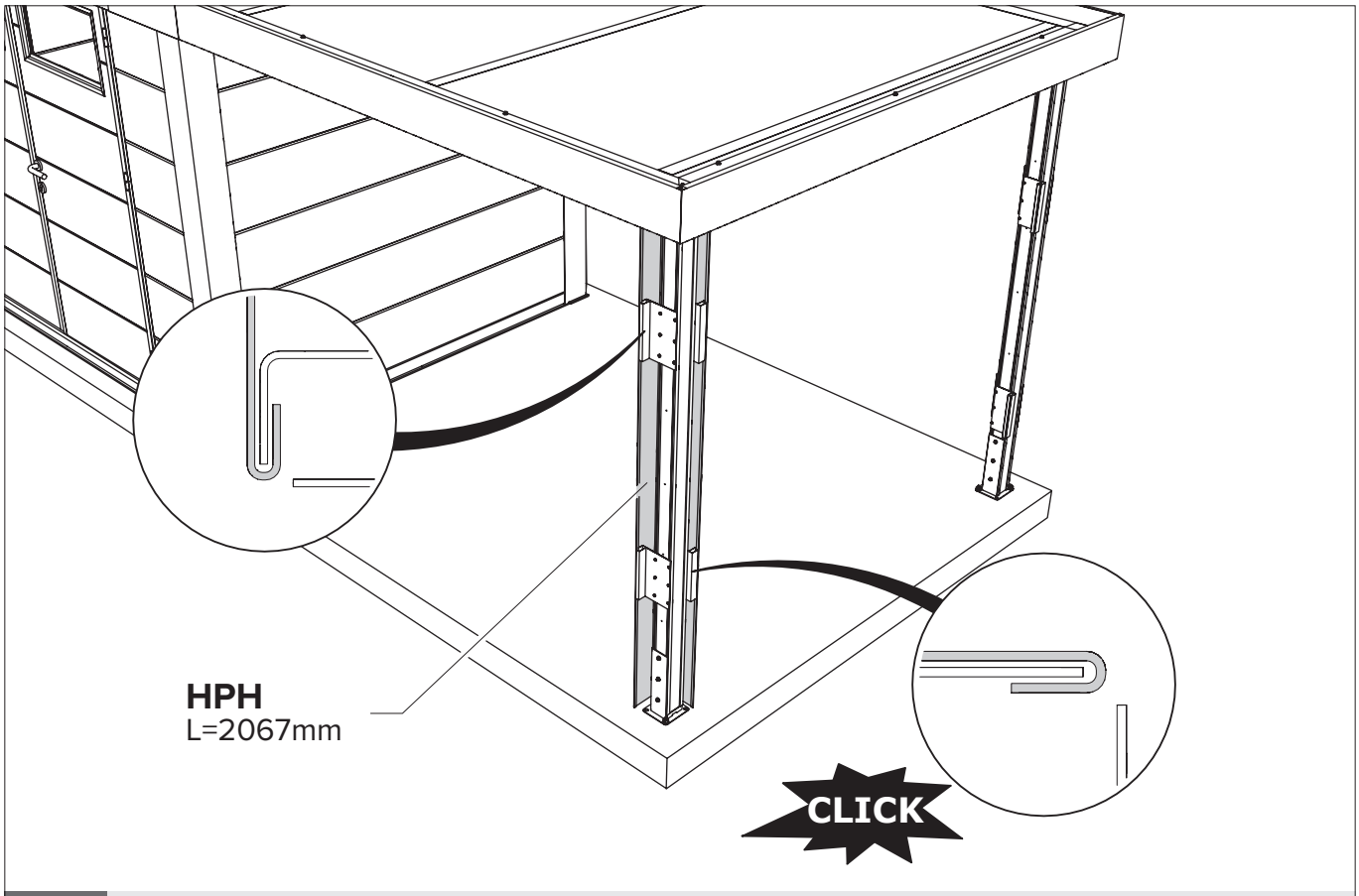

Ancoragem / Anclaje

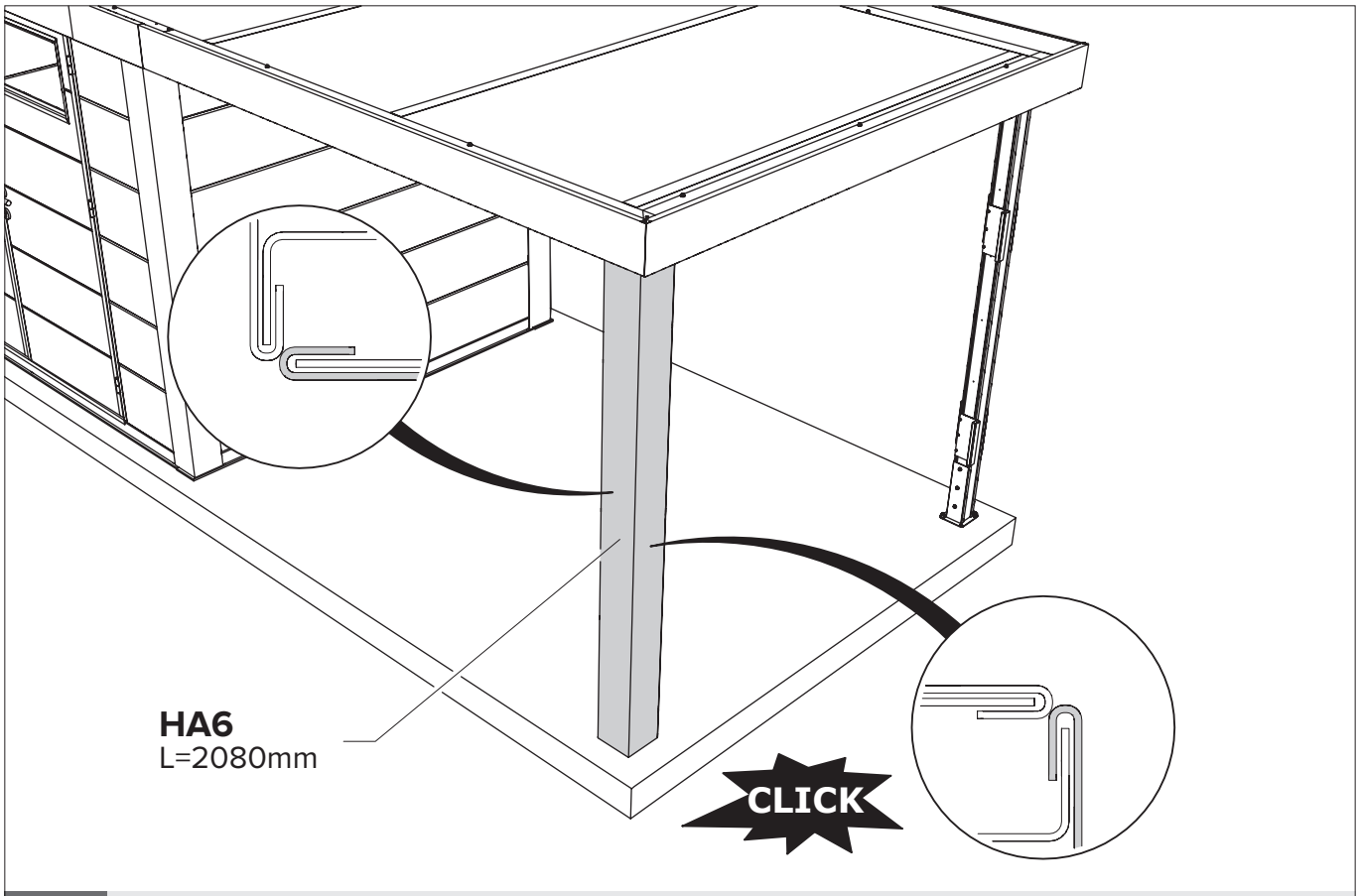

Ancoragem / Anclaje

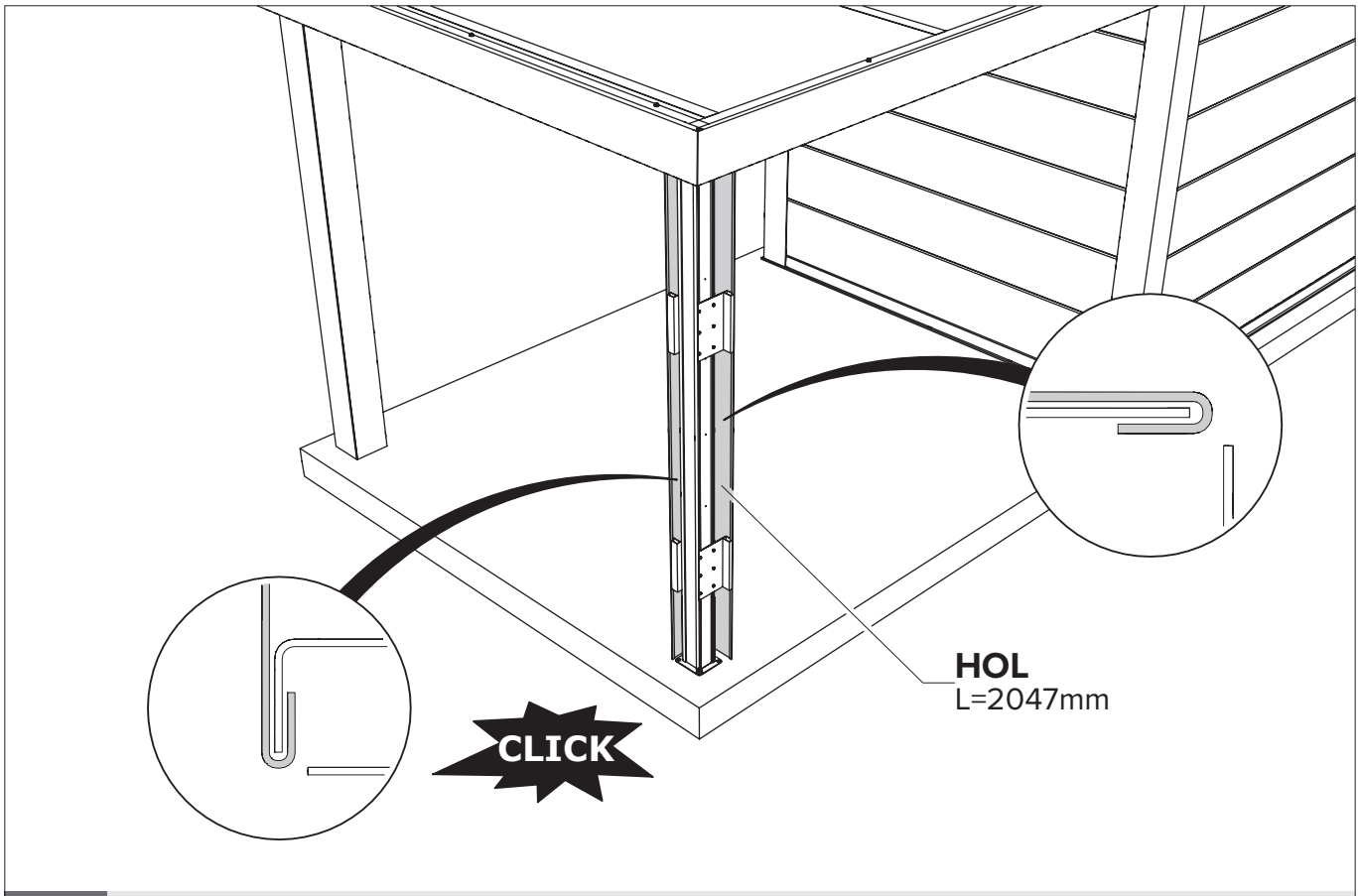

Ancoragem / Anclaje

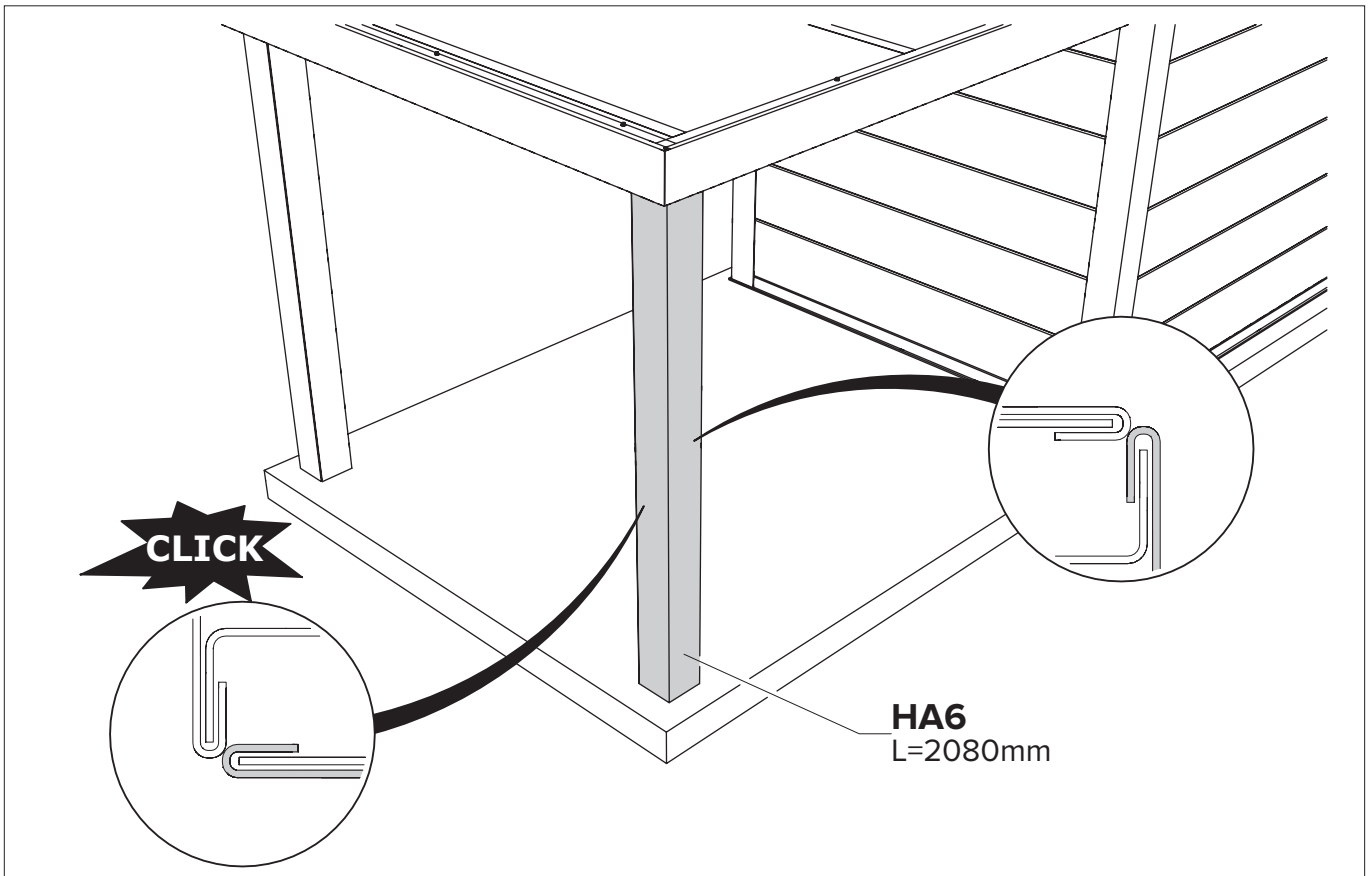

Ancoragem / Anclaje

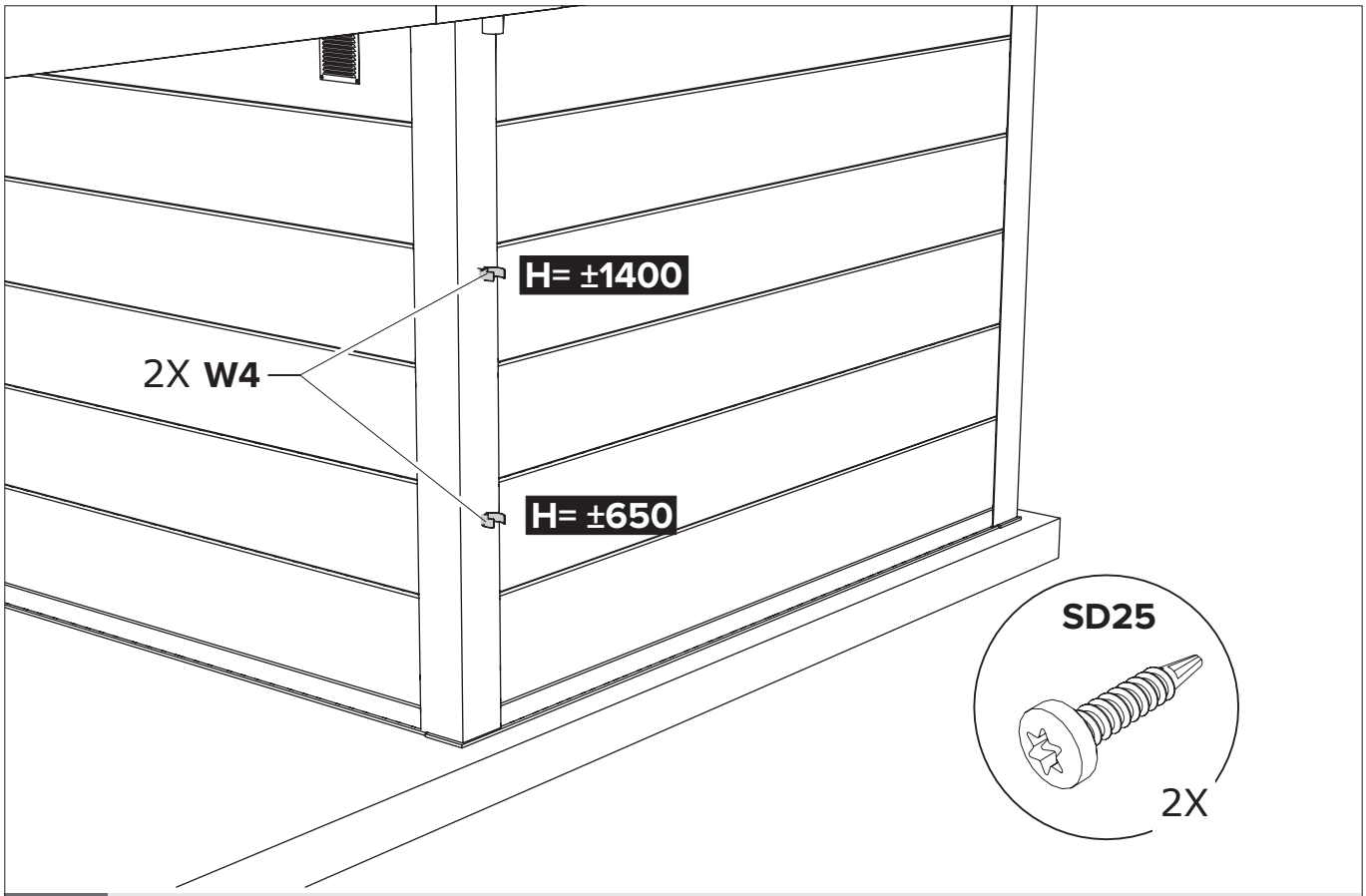

Drenagem / Drenaje

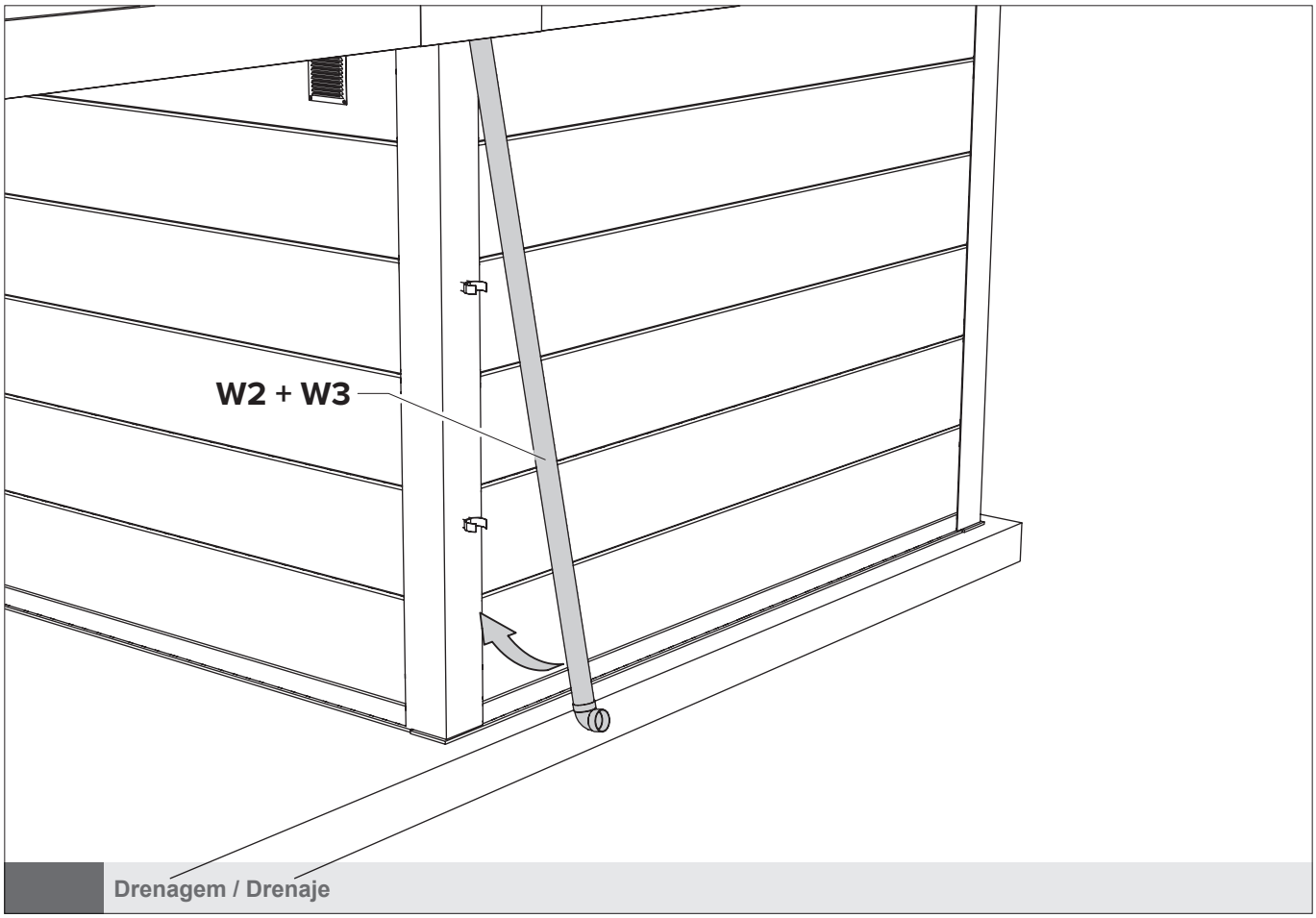

Drenagem / Drenaje

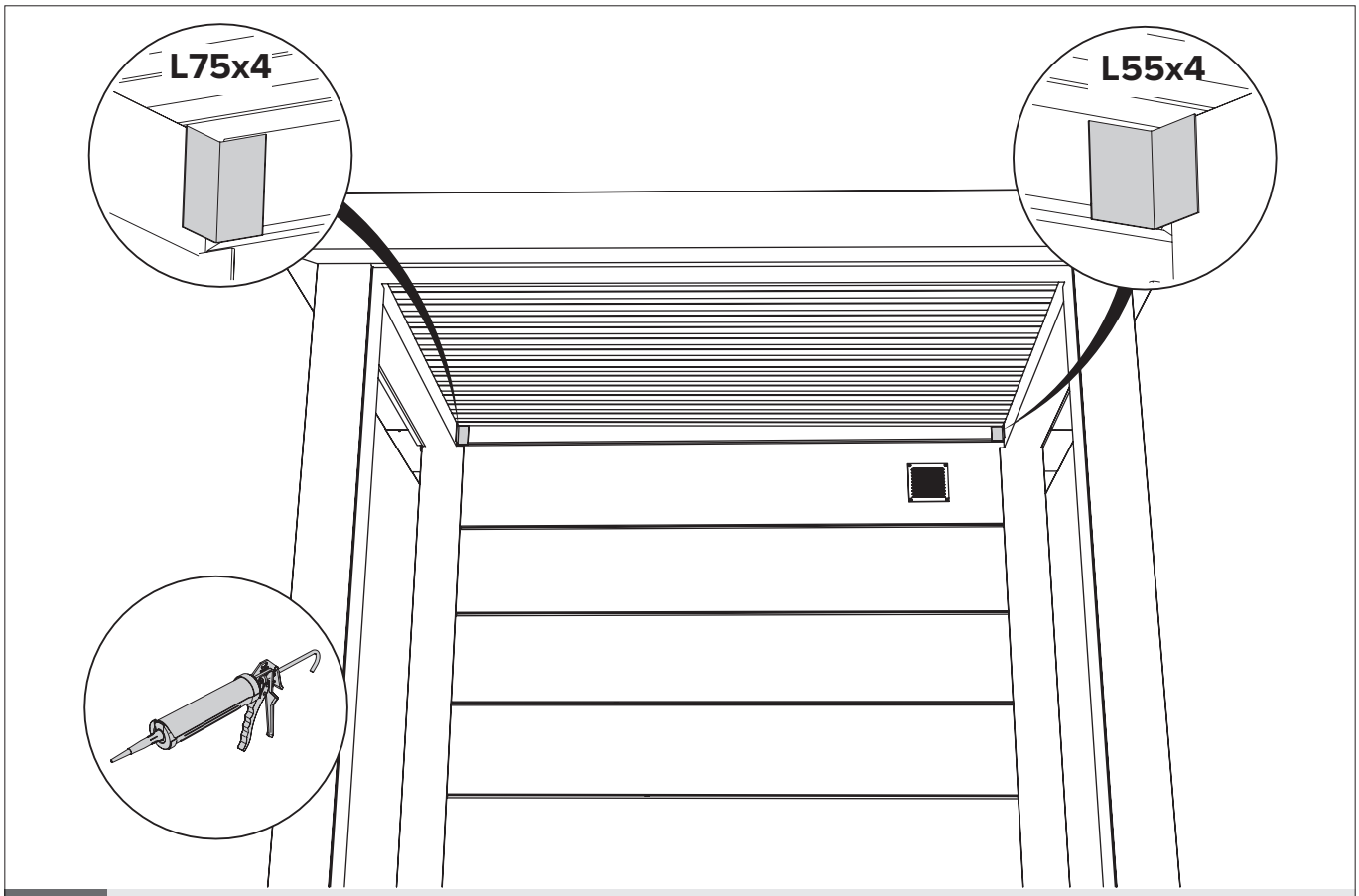

Cobertura / Cobertura

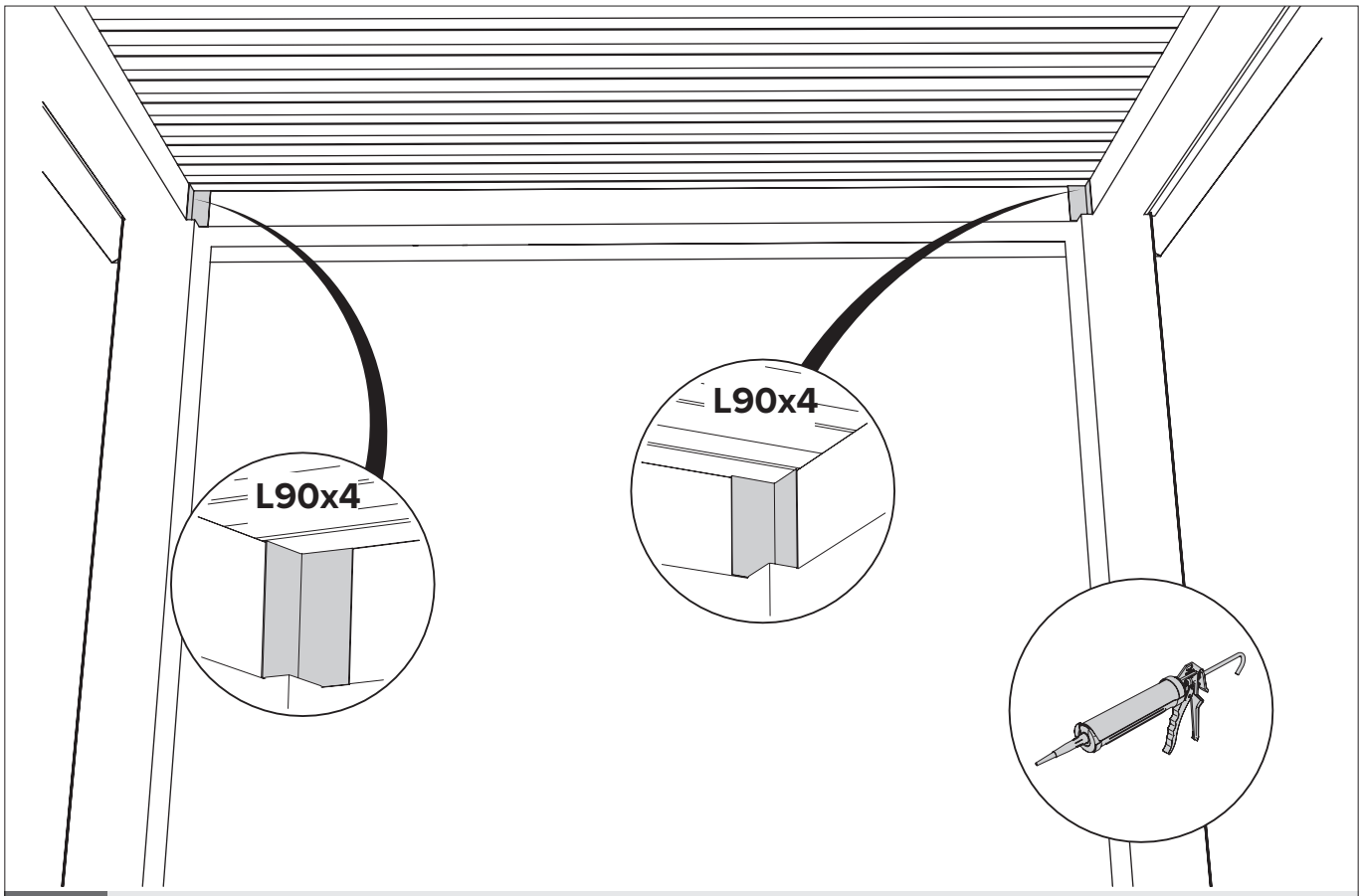

Cobertura / Cobertura

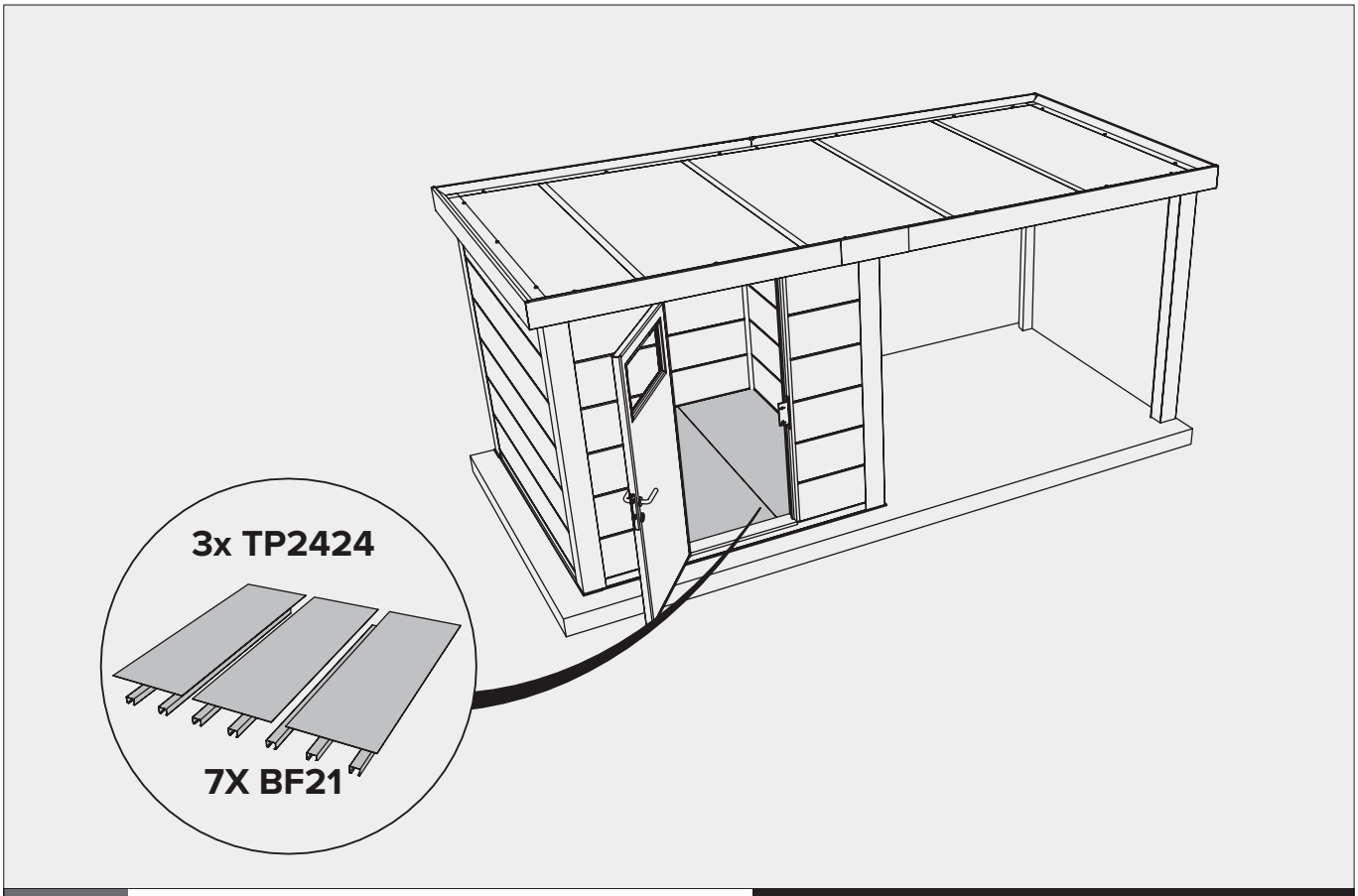

Piso / Suelo	Opção / Opción

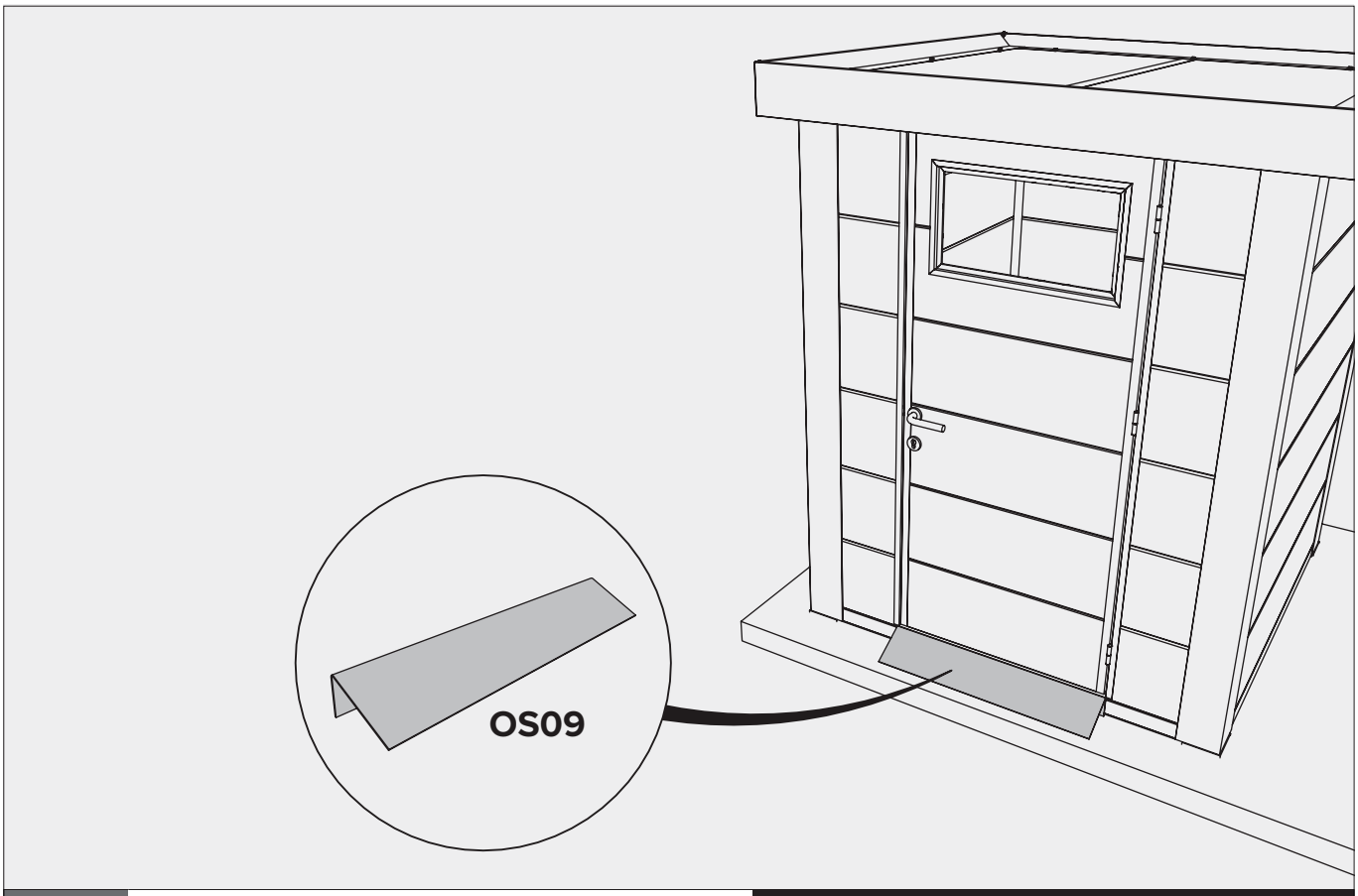

Rampa / Rampa	Opção / Opción

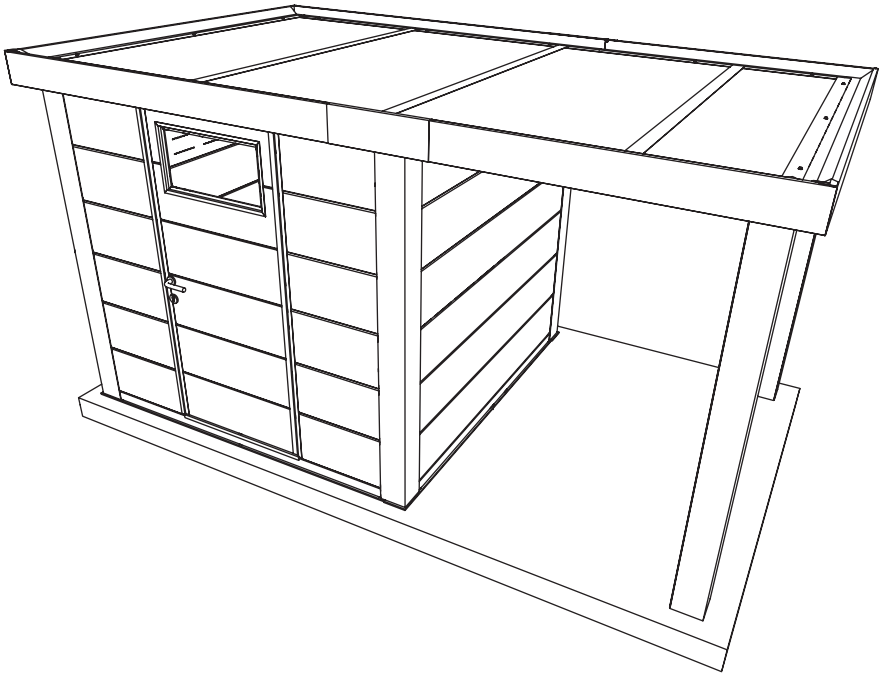

Proteja o meio ambiente!
Para garantir que o lixo seja descartado corretamente, os diferentes materiais devem ser separados de acordo com os regulamentos aplicáveis.
Copyright Telluria. Todos os direitos reservados.
Nada nesta publicação pode ser reproduzido ou distribuído sem permissão por escrito da Telluria.
As informações nesta publicação estão sujeitas a alterações por motivos técnicos e / ou comerciais a qualquer momento e sem aviso prévio.
A Telluria não é responsável por quaisquer erros ou imprecisões nesta publicação.

¡Proteja el medio ambiente!
Para garantizar que los residuos se eliminen correctamente, los diferentes materiales deben separarse de acuerdo con las regulaciones aplicables.
Copyright Telluria. Todos los derechos reservados.
Nada en esta publicación puede ser reproducido o distribuido sin el permiso por escrito de Telluria.
La información en esta publicación está sujeta a cambios por razones técnicas y / o comerciales en cualquier momento y sin previo aviso.
Telluria no es responsable de ningún error o imprecisión en esta publicación.

samen visualiseren