KIT DE **ELECTRICIDADE**

KIT DE **ELECTRICIDAD**

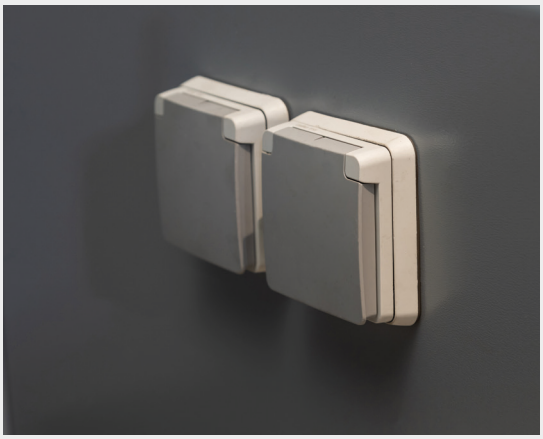

INSTRUÇÕES DE MONTAGEM
INSTRUCCIONES DE MONTAJE

Lista de componentes / Lista de componentes

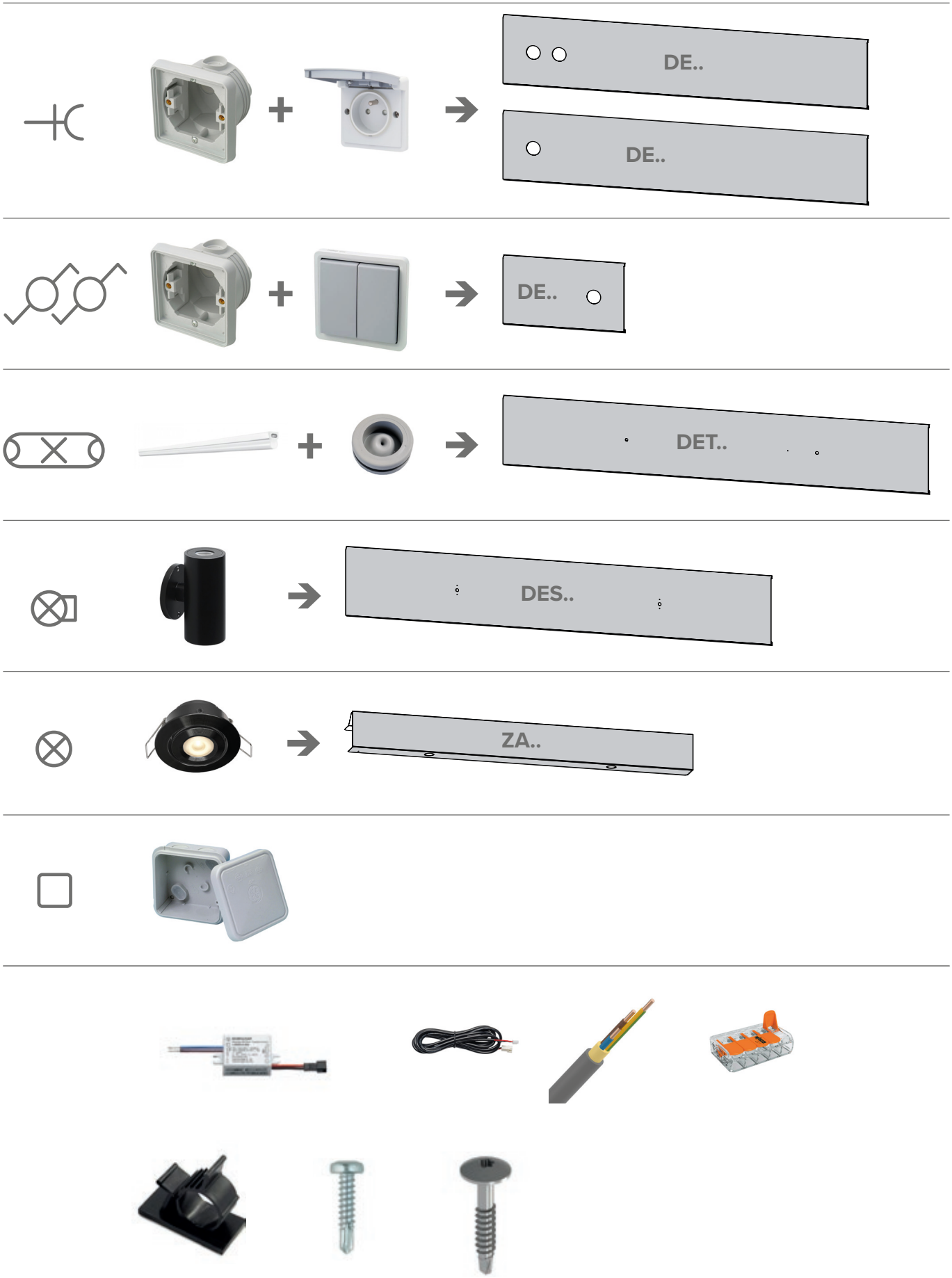

Plano / Plan

Os componentes elétricos e a sua fiação devem ser instalados durante a montagem do abrigo de jardim. Isso não está especificado no manual de montagem standard, use os planos abaixo como guia. Os comprimentos de cabo indicados correspondem aos planos abaixo. Se você se desviar deste plano, poderá precisar de cabo extra tipo XGB3G2.5-CAA B 500. As peças elétricas devem ser instaladas por um eletricista qualificado de acordo com os regulamentos atuais.

Los componentes eléctricos y su cableado deben instalarse al montar la caseta de jardín. Esto no se especifica en el manual de montaje estándar, use los planos a continuación como guía. Las longitudes de cable indicadas corresponden a los planos a continuación. Si se desvía de este plan, es posible que necesite un cable adicional tipo XGB3G2.5-CAA B 500. Las partes eléctricas deben ser instaladas por un electricista calificado de acuerdo con las normas vigentes.

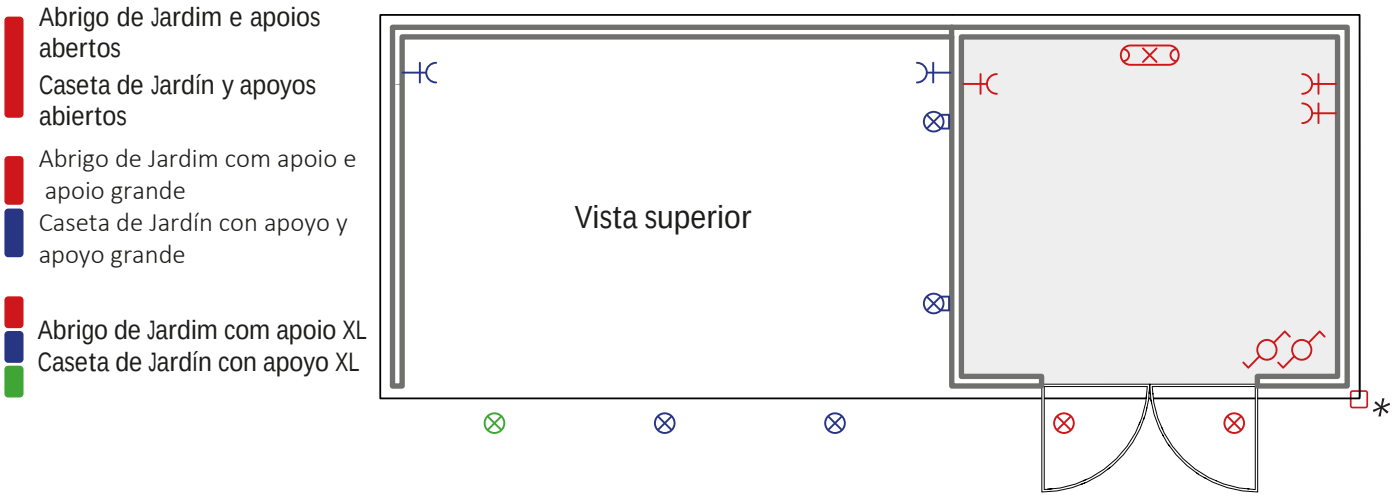

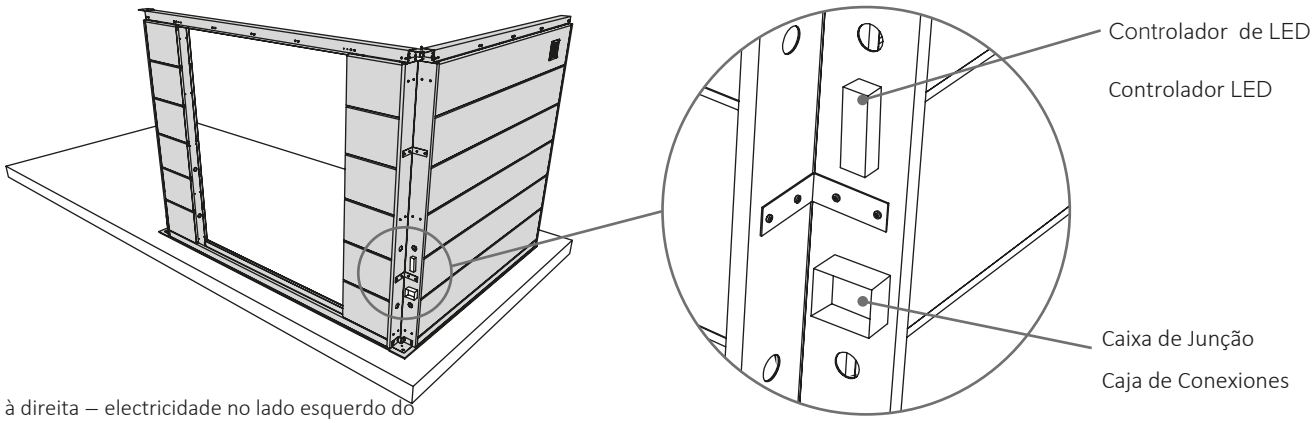

* Apoio à direita – electricidade no lado esquerdo do abrigo

* Apoyo a la derecha – electricidad en el lado izquierdo da caseta

Caixa de junção / Caja de conexiones

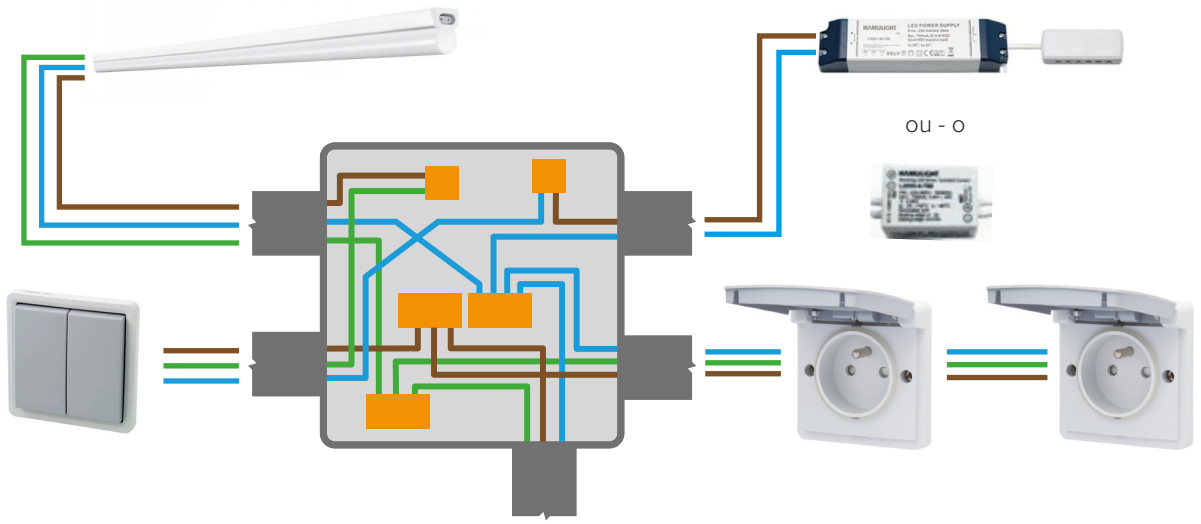

Cabo de energia

Cable de energía

Controlador de LED / Controlador LED

Abrigo de Jardim e apoios abertos
Caseta de Jardín y apoyos abiertos

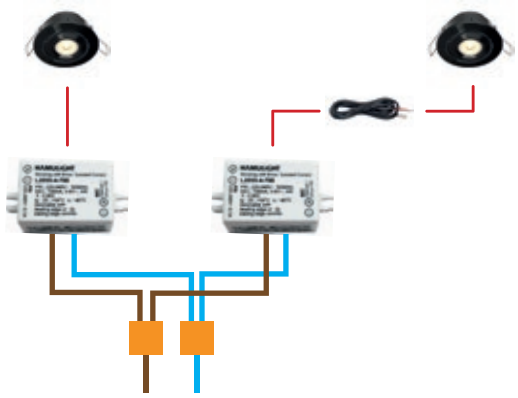

Abrigo de Jardim com apoio, apoio grande e apoio XL
Caseta de Jardín con apoyo, apoyo grande y apoyo XL
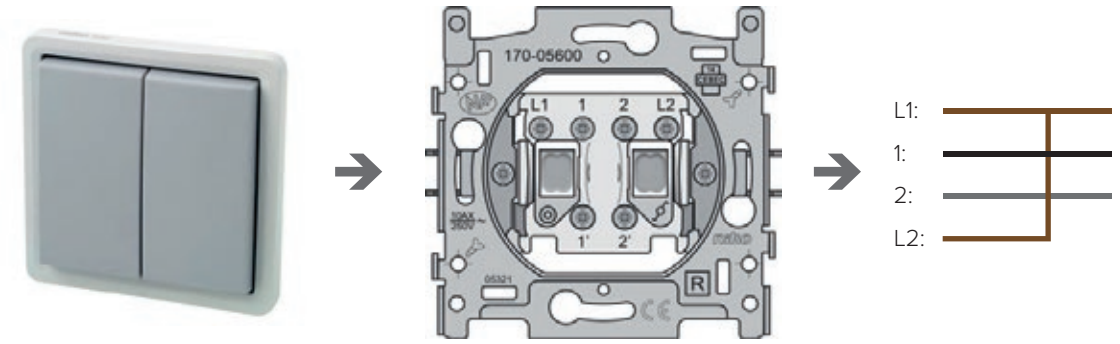
Interruptor / Interruptor